P-4531DN
P-5031DN
P-5531DN
P-6031DN

HASZNÁLATI ÚTMUTATÓ

Kérjük, a gép használatának megkezdése előtt olvassa el ezt a használati útmutatót, és tartsa azt a gép közelében a könnyű ozzáférhetőség érdekében.

Előszó

Köszönjük, hogy ezt a készüléket vásárolta.

Ez a használati útmutató segít Önnek a gép helyes beüzemelésében, a gyakori karbantartási feladatok elvégzésében, valamint szükség esetén a hibakeresésben, hogy a készüléket mindig megfelelő körülmények között működtethesse.

Kérjük, hogy a készülék használata előtt olvassa el a használati útmutatót.

A kiváló minőség érdekében eredeti tonertartályaink használata javasolt, amelyek számos minőségellenőrzésen mennek keresztül.

A nem eredeti tonertartály használatával a rendszer meghibásodását okozhatja.

Nem vállalunk semmilyen felelősséget azokért a károkért, amelyeket harmadik féltől vásárolt kellékeknek a készülékben történő alkalmazása okozhat.

A készülék sorozatszámának ellenőrzése

A berendezés sorozatszáma az ábrán látható helyre lett nyomtatva.

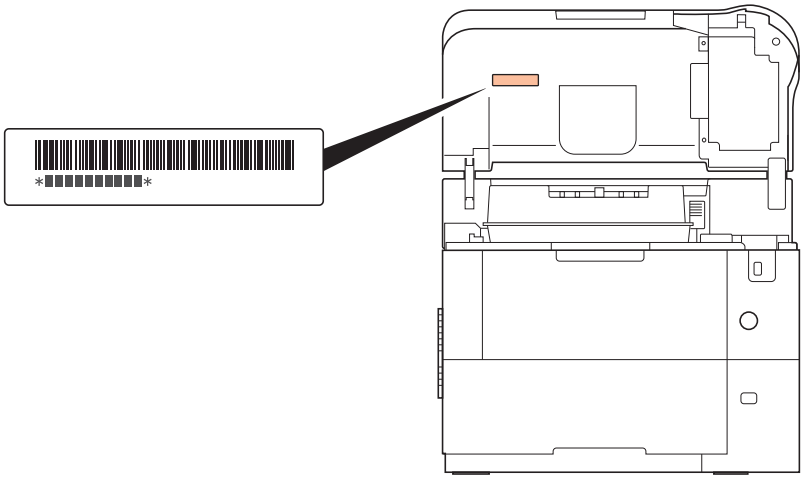

A készülék sorozatszáma egyes régiókban a nyomtató hátsó oldalára van nyomtatva.

A berendezés sorozatszámára akkor lesz szüksége, ha a szervizképviselethez fordul. Ellenőrizze a számot, mielőtt a szervizképviselethez fordul.

A készülékhez tartozó útmutatók

A készülék az alábbi útmutatókkal együtt kerül forgalomba. Szükség esetén nyissa meg a dokumentumokat.

Quick Guide	A készülék üzembe helyezésének lépéseit ismerteti.
Safety Guide	A gép üzembe helyezésével és használatával kapcsolatos óvintézkedéseket ismerteti. A készülék használatbavétele előtt feltétlenül olvassa el ezt az útmutatót.
Safety Guide (P-4531DN/P-5031DN/ P-5531DN/P-6031DN)	A készülék telepítési helyét, biztonsági távolságát és egyéb információit mutatja be. A készülék használatbavétele előtt feltétlenül olvassa el ezt az útmutatót.

Product Library lemez

Használati útmutató (ez az útmutató)	A papír betöltését, az alapvető nyomtatási műveleteket és a hibaelhárítást ismerteti.
Embedded Web Server RX User Guide	Ismerteti, hogy a készülék hogyan érhető el webböngészőn keresztül, ahol ellenőrizhetők, illetve módosíthatók a beállításai.
Printing System Driver User Guide	A nyomtató-illesztőprogram telepítését és a nyomtató funkcióinak használatát ismerteti.
Network Tool for Direct Printing Operation Guide	A PDF fájlok nyomtatására szolgáló funkció használatát ismerteti, amelynek segítségével az Adobe Acrobat vagy a Reader elindítása nélkül nyomtathatók a fájlok.
NETWORK PRINT MONITOR User Guide	A hálózati nyomtatórendszer a NETWORK PRINT MONITOR használatával történő felügyeletét ismerteti.
Card Authentication Kit (B) Operation Guide	A készülékre azonosítókártyával történő bejelentkezést ismerteti.
Data Security Kit (E) Operation Guide	A Data Security Kit telepítését és beállítását ismerteti.
PRESCRIBE Commands Command Reference	Az eredeti nyomtatónyelvet ismerteti (PRESCRIBE parancsok).
PRESCRIBE Commands Technical Reference	A PRESCRIBE parancsokat és az egyes emulációtípusok vezérlését ismerteti.
Maintenance Menu User Guide	A Maintenance Menu ismerteti a nyomtatási, szkennelési és egyéb beállítások konfigurálását.

Az útmutató biztonsági irányelvei

Az útmutató fejezeteiben és a gép egyes részein a felhasználó, más személyek, valamint a készülék közelében lévő tárgyak védelme, továbbá a készülék helyes és biztonságos használata érdekében biztonsági jelölések találhatók. Az útmutatóban használt jelzések és azok jelentése:

FIGYELMEZTETÉS: Azokat az eseteket jelzi, amikor a vonatkozó előírások be nem tartása vagy a figyelmetlenség esetleg komoly sérüléshez vagy akár halálhoz is vezethet.

FIGYELEM: Azokat az eseteket jelzi, amikor a vonatkozó előírások be nem tartása vagy a figyelmetlenség testi sérüléshez vagy a készülék károsodásához vezethet.

Jelölések

A △ szimbólum azt jelzi, hogy az adott szakasz biztonsági figyelmeztetést tartalmaz. A jelzésen belül külön ábra jelzi, hogy mire kell figyelni.

... [Általános figyelmeztetés]

... [Magas hőmérsékletre vonatkozó figyelmeztetés]

A ⃠ szimbólum azt jelzi, hogy az adott szakasz tiltott műveletekre vonatkozó figyelmeztetéseket tartalmaz. A tiltott műveletekre vonatkozó részleteket a szimbólumon belüli ábra jelzi.

... [Tiltott műveletre vonatkozó figyelmeztetés]

... [A készülék szétszerelésére vonatkozó tiltás]

A ● szimbólum azt jelzi, hogy az adott szakasz kötelezően elvégzendő műveleteket tartalmaz. Az elvégzendő műveletekre vonatkozó részleteket a szimbólumon belüli ábra jelzi.

... [Elvégzendő műveletre vonatkozó figyelemfelhívás]

... [Húzza ki a tápkábelt az aljzatból]

... [A készüléket kizárólag földelt aljzathoz csatlakoztassa]

Ha a használati útmutatóban szereplő biztonsági figyelmeztetések nehezen olvashatók, illetve ha maga az útmutató hiányzik, a készülék viszonteladójától igényeljen másik útmutatót (ennek díját meg kell fizetni).

Megjegyzés Bankjegyre nagyon hasonlító eredetik másolása bizonyos esetekben sikertelen lehet, mert a készülék hamisításgátló funkcióval van ellátva.

Tartalom

Jogi és biztonsági tudnivalók

1 A készülék részei
A nyomtató elején/jobb oldalán található elemek 1-2
A nyomtató elején/bal oldalán található elemek 1-2
Belső alkotórészek 1-3
A nyomtató hátoldalán található elemek 1-4
Kezelőpanel 1-5

2 Felkészülés a használatra
A hálózati csatlakozó paramétereinek módosítása 2-2
Állapotoldal nyomtatása 2-7
Szoftver telepítése 2-8
Status Monitor 2-16
Embedded Web Server RX 2-20
Ki- és bekapcsolás 2-25
Energiatakarékos funkció 2-26
Papír betöltése 2-28

3 Nyomtatás
Nyomtatás alkalmazásokból 3-2
Nyomtatási feladat megszakítása 3-3
A nyomtató-illesztőprogram beállítások képernyő 3-4
Papírméret regisztrálása 3-5
Nyomtató-illesztőprogram súgó 3-6
Az alapértelmezett nyomtató-illesztőprogram beállítások módosítása (Windows 8.1) 3-6
Nyomtatási funkciók 3-7

4 Kezelőpanel
Üzenetkijelző 4-2
Gombok 4-4
A menüválasztó rendszer használata 4-7
Az üzemmódválasztó menü beállítása 4-9

5 Karbantartás
A tonertartály cseréje 5-2
Az elhasznált festéket tartalmazó tartály cseréje 5-7
A nyomtató tisztítása 5-9
Hosszabb idejű állás és a nyomtató szállítása 5-11

6 Hibaelhárítás
Hibaelhárítás 6-2
Hibaüzenetek 6-7
Papírelakadás megszüntetése 6-19

Függelék
Az opciókról A-2
Papír A-3
Műszaki adatok A-13

Tárgymutató

Jogi és biztonsági tudnivalók

FIGYELEM! A KÉSZÜLÉK HELYTELEN ÜZEMBE HELYEZÉSÉBŐL EREDŐ KÁROKÉRT NEM VÁLLALUNK FELELŐSSÉGET.

Szoftverekkel kapcsolatos megjegyzések

A NYOMTATÓVAL CSAK OLYAN SZOFTVER HASZNÁLHATÓ, AMELY TÁMOGATJA A NYOMTATÓ EMULÁCIÓS MÓDJÁT. A gyári alapbeállítások szerint a nyomtató a PCL módot emulálja.

Megjegyzés

Az útmutató tartalma előzetes bejelentés nélkül változhat. A jövőben megjelenő kiadások további oldalakkal bővülhetnek. Kérjük a felhasználót, hogy tekintsen el a jelen kiadásban szereplő technikai pontatlanságoktól és tipográfiai hibáktól.

Az útmutatóban szereplő utasításoknak megfelelő tevékenységek során esetlegesen bekövetkező balesetekért nem vállalunk felelősséget. Nem vállalunk felelősséget a nyomtató firmware-ében (a csak olvasható memória tartalmában) található hibákért.

Jelen használati útmutatót, illetve a készülékkel együtt értékesített és szállított bármely egyéb, szerzői jogvédelem alá eső anyagot szerzői jog védi. Minden jog fenntartva. Jelen útmutató és más szerzői jogvédelem alá eső anyag teljes vagy részleges másolása, illetve bármilyen módon történő sokszorosítása a szerzoi jog tulajdonosának elozetes írásbeli engedélye nélkül tilos. Az útmutatóról vagy annak bármely részéről készült másolatoknak, illetve a szerzői jogvédelem alá eső anyagoknak tartalmazniuk kell az eredeti változatban feltüntetett szerzői joggal kapcsolatos megjegyzéseket.

Védjeggyel ellátott nevek

- A PRESCRIBE a Kyocera Corporation bejegyzett védjegye.
- A KPDL a Kyocera Corporation védjegye.
- A Microsoft, a Windows, a Windows XP, a Windows Server 2003, a Windows Vista, a Windows Server 2008, a Windows 7, a Windows Server 2012, a Windows 8, a Windows 8.1, a Windows 10 és az Internet Explorer a Microsoft Corporation Egyesült Államokban és/vagy más országokban bejegyzett védjegyei.
- A PCL a Hewlett-Packard Company védjegye.
- Az Adobe Acrobat, az Adobe Reader és a PostScript az Adobe Systems, Incorporated védjegye.
- Az Ethernet a Xerox Corporation bejegyzett védjegye.
- A Novell és a NetWare a Novell, Inc. bejegyzett védjegye.
- Az IBM és az IBM PC/AT az International Business Machines Corporation védjegye.
- Az AppleTalk, a Bonjour, a Macintosh, valamint a Mac OS az Apple Inc. bejegyzett védjegye az Egyesült Államokban és más országokban.
- A készülékre telepített összes európai nyelvű betűtípus a Monotype Imaging Inc. vállalattal kötött licencszerződés keretében kerül felhasználásra.
- A Helvetica, a Palatino és a Times a Linotype GmbH bejegyzett védjegye.
- Az ITC Avant Garde Gothic, az ITC Bookman, az ITC ZapfChancery és az ITC ZapfDingbats az International Typeface Corporation bejegyzett védjegye.
- A ThinPrint a Cortado AG védjegye Németországban és más államokban.
- A készülékre a Monotype Imaging Inc. által készített UFST™ MicroType® betűkészletek vannak telepítve.
- A készülék tartalmaz olyan szoftvert, amelynek egyes moduljait az Independent JPEG Group fejlesztette ki.
- Az iPad, az iPhone és az iPod az Apple Inc. bejegyzett védjegye az Egyesült Államokban és más országokban.

- Az iOS a Cisco Egyesült Államokban bejegyzett védjegye, és az Apple Inc licence alapján használja.
- A Google és a Google Cloud Print™ a Google Inc. védjegyei és/vagy bejegyzett védjegyei.
- A Wi-Fi és a Wi-Fi Direct a Wi-Fi Alliance védjegyei és/vagy bejegyzett védjegyei.

Az összes többi márka- és terméknév a megfelelő tulajdonosok védjegye vagy bejegyzett védjegye. A jelen használati útmutatóban a ™ és az ® jelölés nem szerepel.

Licencszerződések

GPL/LGPL

Jelen termék firmware-e tartalmaz GPL (http://www.gnu.org/licenses/gpl.html) és/vagy LGPL (http://www.gnu.org/licenses/lgpl.html) szoftverelemeket. A GPL/LGPL feltételei szerint beszerezheti, másolhatja, terjesztheti és módosíthatja a forráskódját.

Open SSL License

Copyright © 1998-2006 The OpenSSL Project. All rights reserved.

Redistribution and use in source and binary forms, with or without modification, are permitted provided that the following conditions are met:

1. Redistributions of source code must retain the above copyright notice, this list of conditions and the following disclaimer.
2. Redistributions in binary form must reproduce the above copyright notice, this list of conditions and the following disclaimer in the documentation and/or other materials provided with the distribution.
3. All advertising materials mentioning features or use of this software must display the following acknowledgment: "This product includes software developed by the OpenSSL Project for use in the OpenSSL Toolkit. (http:// www.openssl.org/)"
4. The names "OpenSSL Toolkit" and "OpenSSL Project" must not be used to endorse or promote products derived from this software without prior written permission.
   For written permission, please contact openssl-core@openssl.org.
5. Products derived from this software may not be called "OpenSSL" nor may "OpenSSL" appear in their names without prior written permission of the OpenSSL Project.
6. Redistributions of any form whatsoever must retain the following acknowledgment: "This product includes software developed by the OpenSSL Project for use in the OpenSSL Toolkit (http:// www.openssl.org/)"

THIS SOFTWARE IS PROVIDED BY THE OpenSSL PROJECT "AS IS" AND ANY EXPRESSED OR IMPLIED WARRANTIES, INCLUDING, BUT NOT LIMITED TO, THE IMPLIED WARRANTIES OF MERCHANTABILITY AND FITNESS FOR A PARTICULAR PURPOSE ARE DISCLAIMED. IN NO EVENT SHALL THE OpenSSL PROJECT OR ITS CONTRIBUTORS BE LIABLE FOR ANY DIRECT, INDIRECT, INCIDENTAL, SPECIAL, EXEMPLARY, OR CONSEQUENTIAL DAMAGES (INCLUDING, BUT NOT LIMITED TO, PROCUREMENT OF SUBSTITUTE GOODS OR SERVICES; LOSS OF USE, DATA, OR PROFITS; OR BUSINESS INTERRUPTION) HOWEVER CAUSED AND ON ANY THEORY OF LIABILITY, WHETHER IN CONTRACT, STRICT LIABILITY, OR TORT (INCLUDING NEGLIGENCE OR OTHERWISE) ARISING IN ANY WAY OUT OF THE USE OF THIS SOFTWARE, EVEN IF ADVISED OF THE POSSIBILITY OF SUCH DAMAGE.

Original SSLeay License

Copyright © 1995-1998 Eric Young (eay@cryptsoft.com) All rights reserved.

This package is an SSL implementation written by Eric Young (eay@cryptsoft.com). The implementation was written so as to conform with Netscapes SSL.

This library is free for commercial and non-commercial use as long as the following conditions are adheared to. The following conditions apply to all code found in this distribution, be it the RC4, RSA, lhash, DES, etc., code; not just the SSL code. The SSL documentation included with this distribution is covered by the same copyright terms except that the holder is Tim Hudson (tjh@cryptsoft.com).

Copyright remains Eric Young's, and as such any Copyright notices in the code are not to be removed.

If this package is used in a product, Eric Young should be given attribution as the author of the parts of the library used.

This can be in the form of a textual message at program startup or in documentation (online or textual) provided with the package.

Redistribution and use in source and binary forms, with or without modification, are permitted provided that the following conditions are met:

1. Redistributions of source code must retain the copyright notice, this list of conditions and the following disclaimer.
2. Redistributions in binary form must reproduce the above copyright notice, this list of conditions and the following disclaimer in the documentation and/or other materials provided with the distribution.
3. All advertising materials mentioning features or use of this software must display the following acknowledgement:
   "This product includes cryptographic software written by Eric Young (eay@cryptsoft.com)"
   The word 'cryptographic' can be left out if the rouines from the library being used are not cryptographic related :-).
4. If you include any Windows specific code (or a derivative thereof) from the apps directory (application code) you must include an acknowledgement:
   "This product includes software written by Tim Hudson (tjh@cryptsoft.com)"

THIS SOFTWARE IS PROVIDED BY ERIC YOUNG "AS IS" AND ANY EXPRESS OR IMPLIED WARRANTIES, INCLUDING, BUT NOT LIMITED TO, THE IMPLIED WARRANTIES OF MERCHANTABILITY AND FITNESS FOR A PARTICULAR PURPOSE ARE DISCLAIMED. IN NO EVENT SHALL THE AUTHOR OR CONTRIBUTORS BE LIABLE FOR ANY DIRECT, INDIRECT, INCIDENTAL, SPECIAL, EXEMPLARY, OR CONSEQUENTIAL DAMAGES (INCLUDING, BUT NOT LIMITED TO, PROCUREMENT OF SUBSTITUTE GOODS OR SERVICES; LOSS OF USE, DATA, OR PROFITS; OR BUSINESS INTERRUPTION) HOWEVER CAUSED AND ON ANY THEORY OF LIABILITY, WHETHER IN CONTRACT, STRICT LIABILITY, OR TORT (INCLUDING NEGLIGENCE OR OTHERWISE) ARISING IN ANY WAY OUT OF THE USE OF THIS SOFTWARE, EVEN IF ADVISED OF THE POSSIBILITY OF SUCH DAMAGE.

The licence and distribution terms for any publically available version or derivative of this code cannot be changed. i.e. this code cannot simply be copied and put under another distribution licence [including the GNU Public Licence.]

Monotype Imaging License Agreement

1 "Software" shall mean the digitally encoded, machine readable, scalable outline data as encoded in a special format as well as the UFST Software.

2 You agree to accept a non-exclusive license to use the Software to reproduce and display weights, styles and versions of letters, numerals, characters and symbols (“Typefaces”) solely for your own customary business or personal purposes at the address stated on the registration card you return to Monotype Imaging. Under the terms of this License Agreement, you have the right to use the Fonts on up to three printers. If you need to have access to the fonts on more than three printers, you need to acquire a multi-user license agreement which can be obtained from Monotype Imaging. Monotype Imaging retains all rights, title and interest to the Software and Typefaces and no rights are granted to you other than a License to use the Software on the terms expressly set forth in this Agreement.

3 To protect proprietary rights of Monotype Imaging, you agree to maintain the Software and other proprietary information concerning the Typefaces in strict confidence and to establish reasonable procedures regulating access to and use of the Software and Typefaces.

4 You agree not to duplicate or copy the Software or Typefaces, except that you may make one backup copy. You agree that any such copy shall contain the same proprietary notices as those appearing on the original.

5 This License shall continue until the last use of the Software and Typefaces, unless sooner terminated. This License may be terminated by Monotype Imaging if you fail to comply with the terms of this License and such failure is not remedied within thirty (30) days after notice from Monotype Imaging. When this License expires or is terminated, you shall either return to Monotype Imaging or destroy all copies of the Software and Typefaces and documentation as requested.

6 You agree that you will not modify, alter, disassemble, decrypt, reverse engineer or decompile the Software.

7 Monotype Imaging warrants that for ninety (90) days after delivery, the Software will perform in accordance with Monotype Imaging-published specifications, and the diskette will be free from defects in material and workmanship. Monotype Imaging does not warrant that the Software is free from all bugs, errors and omissions.

The parties agree that all other warranties, expressed or implied, including warranties of fitness for a particular purpose and merchantability, are excluded.

8 Your exclusive remedy and the sole liability of Monotype Imaging in connection with the Software and Typefaces is repair or replacement of defective parts, upon their return to Monotype Imaging.

In no event will Monotype Imaging be liable for lost profits, lost data, or any other incidental or consequential damages, or any damages caused by abuse or misapplication of the Software and Typefaces.

9 Massachusetts U.S.A. law governs this Agreement.

10 You shall not sublicense, sell, lease, or otherwise transfer the Software and/or Typefaces without the prior written consent of Monotype Imaging.

11 Use, duplication or disclosure by the Government is subject to restrictions as set forth in the Rights in Technical Data and Computer Software clause at FAR 252-227-7013, subdivision (b)(3)(ii) or subparagraph (c)(1)(ii), as appropriate. Further use, duplication or disclosure is subject to restrictions applicable to restricted rights software as set forth in FAR 52.227-19 (c)(2).

12 You acknowledge that you have read this Agreement, understand it, and agree to be bound by its terms and conditions. Neither party shall be bound by any statement or representation not contained in this Agreement. No change in this Agreement is effective unless written and signed by properly authorized representatives of each party. By opening this diskette package, you agree to accept the terms and conditions of this Agreement.

Energiatakarékos vezérlőfunkció

A várakozó állapot energiafelhasználásának csökkentése érdekében a készülék egy energiatakarékos funkcióval rendelkezik, amely **Alvó módba** kapcsolja, és eközben az áramfogyasztás automatikusan a minimálisra csökken egy adott idő elteltével, amely alatt a készüléket nem használják. Részletekért lásd: *Energiatakarékos funkció, 2-26 oldal*.

Alvó mód

A készülék az utolsó művelet elvégzése után 1 perccel automatikusan alvó üzemmódba lép. Az alvó mód aktiválása előtti időtartam igény szerint növelhető. A további információkért olvassa el az *angol nyelvű használati útmutatót*.

Két alvó mód van: A gyors feléledés és az energiatakarékos. Az alapértelmezett beállítás az energiatakarékos mód.

Gyors feléledés mód

Gyors feléledés módból a nyomtató hamarabb aktiválódik, mint az energiatakarékos módból. A készülék akkor is automatikusan aktiválódik, amikor nyomtatási feladatot érzékel.

Energiatakarékos mód

Ez a funkció teszi lehetővé a Gyors feléledés funkciónál is nagyobb mértékű áramfogyasztás-csökkentést.

Kikapcsolás időzítő (Európa)

Ha a nyomtatót nem használják, miközben alvó módban van, a készülék automatikusan kikapcsol. A kikapcsolás időzítő használható az idő beállításához, amelynek elteltével a készülék kikapcsol. A készülék kikapcsolási idejének gyári beállítása 3 nap.

Kétoldalas nyomtatás

A készülék alapszolgáltatásai között megtalálható a kétoldalas nyomtatás. Ha például két egyoldalas eredetit kétoldalas nyomtatásként egyetlen lapra nyomtat, csökkentheti a felhasznált papír mennyiségét.

A duplex módban történő nyomtatás csökkenti a papírfogyasztást, és elősegíti az esőerdők megőrzését. A duplex mód használatával kevesebb papír vásárlása szükséges, ezért költségcsökkentő. Javasoljuk, hogy a duplex nyomtatási funkcióval rendelkező készülékeket alapértelmezett beállításként Duplex üzemmódban használja.

Erőforrás-megtakarítás - Papír

Az erdők által biztosított erőforrások megőrzése és fenntarthatósága érdekében, javasoljuk újrahasznosított papír, valamint a környezetvédelmi kezdeményezések és erőfeszítések által tanúsított és ökocímkével ellátott szűzpapír használatát, amely eleget tesz az EN 12281:2002*1 vagy ezzel egyenértékű minőségügyi szabványnak.

Ez a készülék a 64 g/m^2 vastagságú papírra történő nyomtatást is támogatja. Ennek a papírtípusnak a használatával csökken a nyersanyag-felhasználás és az erdőket is óvjuk.

*1: EN12281:2002 "Nyomtató és irodai papír - A száraz toneres képalkotáshoz használatos másolópapírra vonatkozó követelmények"

Az ajánlott papírtípusokkal kapcsolatban kérje a viszonteladó vagy a szervizképviselet segítségét.

Az "Energiagazdálkodás" környezeti előnyei

A készenléti állapot energia-fogyasztásának csökkentése érdekében ez a készülék egy energiagazdálkodási funkcióval rendelkezik, amely automatikusan aktiválja az energiatakarékos üzemmódot, amikor a készülék egy bizonyos idő eltelte után nincs használatban. Annak ellenére, hogy a készüléknek egy rövid idő szükséges ahhoz, hogy készenléti állapotba váltson, ennek a funkciónak a használatával jelentős energia-megtakarítás nyerhető.

Javasoljuk, hogy a készülék alapértelmezett energiatakarékossági üzemmódját használja.

Energy Star (ENERGY STAR®)

A Nemzetközi Energy Star program résztvevőjeként cégünk megállapította, hogy a termék megfelel a Nemzetközi Energy Star programban foglalt szabványoknak.

Az ENERGY STAR® egy önkéntes energia-hatékonysági program azzal a céllal, hogy a globális felmelegedés megelőzése érdekében energiahatékony termékeket fejlesszünk ki és népszerűsítsünk.

Az ENERGY STAR® minősítéssel ellátott termékek vásárlásával Ön is segíthet csökkenteni az üvegházhatást okozó gázok termelésének mennyiségét a termék használata során, valamint ezzel csökkenti az energia-kiadásait.

EN ISO 7779

Der höchste Schalldruckpegel beträgt 70 dB (A) oder weniger gemäß EN ISO 7779.

EK1-ITB 2000

Das Gerät ist nicht für die Benutzung im unmittelbaren Gesichtsfeld am Bildschirmarbeitsplatz vorgesehen. Um störende Reflexionen am Bildschirmarbeitsplatz zu vermeiden, darf dieses Produkt nicht im unmittelbaren Gesichtsfeld platziert werden.

Biztonsági óvintézkedések a vezeték nélküli LAN (ha van) használata során

A vezeték nélküli LAN hálózati kábel használata helyett vezeték nélküli hozzáférési pontokon keresztül biztosítja az információcserét. Ez azzal az előnnyel jár, hogy a LAN kapcsolat szabadon létesíthető egy adott területen belül, ahol a rádióhullámok közvetíthetők.

Másrészről viszont problémák merülhetnek fel, ha a biztonsági funkciók nincsenek konfigurálva, mivel a rádióhullámok akadálytalanul (falakon keresztül) közlekednek, és az adott területen belül mindenhol foghatók.

A kommunikációs tartalmak titkos megfigyelése

Rossz szándékú kívülállók szándékosan megfigyelhetik ezeket a rádióhullámokat, és jogosulatlanul hozzáférhetnek az alábbi kommunikációs tartalmakhoz.

- Személyes információk, beleértve az azonosítókat, jelszavakat és hitelkártyaszámokat
- E-mail üzenetek tartalmai

Jogosulatlan hozzáférés

Rossz szándékú kívülállók jogosulatlan hozzáféréshez juthatnak a személyes vagy vállalati hálózatokhoz, és az alábbi törvénytelen tevékenységeket folytathatják.

- Személyes és bizalmas információk megszerzése (információ szivárgás)
- Egy adott személy személyi adataival visszaélve kommunikáció folytatása és jogosulatlan információk terjesztése (csalás)
- Elfogott kommunikációk módosítása és továbbítása (hamisítás)
- Számítógépes vírusok továbbítása, illetve adatok és rendszerek károsítása (károkozás)

A vezeték nélküli LAN kártyák és vezeték nélküli hozzáférési pontok beépített biztonsági mechanizmusokkal rendelkeznek ezeknek a problémáknak a kezelése és a problémák megelőzése érdekében azáltal, hogy konfigurálják a vezeték nélküli LAN termékeket, amikor azok használatban vannak.

Javasoljuk, hogy a felhasználók felelősségteljesen konfigurálják a biztonsági beállításokat, és gondoskodjanak arról, hogy teljes mértékben megértették a problémákat, amelyek a biztonsági beállítások konfigurálása nélkül felmerülhetnek.

A termék használatának korlátozása (ha van)

- A termék által kibocsátott rádióhullámok zavarhatják az orvosi berendezéseket. Ha a terméket egészségügyi intézményben vagy orvosi berendezések közelében használja, a terméket használja a létesítmény rendszergazdája vagy az orvosi berendezés utasításai által meghatározott előírásoknak és óvintézkedéseknek megfelelően.
- A termék által kibocsátott rádióhullámok zavarhatják az automatikus vezérlőberendezéseket, beleértve az automatikus ajtókat vagy tűzriasztókat. Ha a terméket automatikus vezérlőberendezés közelében használja, a terméket az automatikus vezérlőberendezés utasításai által meghatározott előírásoknak és óvintézkedéseknek megfelelően használja.
- Ha a terméket olyan szolgáltató eszközökön használja, mint a repülőgépek, vonatok, hajók vagy gépjárművek, illetve, ha a terméket fokozott megbízhatóságú és biztonságú alkalmazásban, vagy olyan eszközökön használja, amelyek nagy pontosságot igényelnek, mint a katasztrófa megelőzés, bűnmegelőzés vagy különféle biztonsági műveletek, a termék használata előtt vegye figyelembe a teljes rendszer biztonsági funkcióit, beleértve a hibatűrési és redundancia kialakításokat, a rendszer megbízhatóságának és biztonságosságának megőrzése érdekében. Ezt a terméket nem olyan alkalmazásokra tervezték, amelyek kiemelkedő megbízhatóságot vagy biztonsági funkciókat igényelnek, mint a katonai kommunikációs berendezések, nukleáris vezérlőberendezések vagy orvosi berendezések; ezért a termék ilyen jellegű használatára vonatkozó döntést alaposan meg kell fontolni.

Környezet

A készülék környezetére vonatkozó működési feltételek:

- Hőmérséklet: 10 - 32,5 °C
- Páratartalom: 15–80%

A szélsőséges környezeti viszonyok befolyásolhatják a képminőséget. A készülék helyének kiválasztása során kerülje az alábbi helyeket:

- Ablakhoz közeli, közvetlen napfénynek kitett helyek.
- Rezgéshatásnak kitett helyek.
- Nagy hőmérséklet-ingadozásnak kitett helyek.
- Közvetlen forró vagy hideg levegőnek kitett helyek.
- Rossz szellőzésű helyek.

Ha a padlót a görgőlábak könnyen felsértik, akkor a készülék beállítása után annak elmozdítása károsíthatja a padlóburkolatot.

A nyomtatás során keletkezhet valamennyi ózon, de ez a mennyiség nem ártalmas az egészségre. Ha azonban a készüléket hosszabb időn keresztül használja, rossz szellőzésű szobában vagy különösen nagy példányszám esetén a szag kellemetlenné válhat. A nyomtatási munkához alkalmas környezet biztosításához helyezze a nyomtatót jól szellőző helyiségbe.

Interfészcsatlakozók

FONTOS Az interfészkábelek csatlakoztatása vagy csatlakozásuk megszüntetése előtt kapcsolja ki a nyomtatót. A nyomtató belső elektronikájának az interfészcsatlakozó(ko)n keresztül történő elektrosztatikus kisülése elkerülhető, ha a használaton kívüli csatlakozókra ráhelyezi a géphez mellékelt védőkupakot.

Megjegyzés Használjon árnyékolt interfészkábeleket.

Fogyóeszközök kezelésére vonatkozó óvintézkedések

Ne próbálja elégetni a tonert tartalmazó alkatrészeket. A szikrák égési sérüléseket okozhatnak.



Tárolja a tonert tartalmazó alkatrészeket gyermekektől távol.

Ha a toner kiszóródik a tonert tartalmazó alkatrészekből, ügyeljen arra, hogy azt ne lélegezze be, ne nyelje le, illetve hogy a toner ne kerüljön a szemébe vagy a bőrére.

- Ha véletlenül mégis belélegzi a festéket, menjen szabad levegőre, és öblögessen sok vízzel. Ha köhögni kezd, forduljon orvoshoz.
- Ha véletlenül lenyeli a festéket, öblítse ki száját, és igyon 1-2 pohár vizet a gyomor tartalmának felhígítása érdekében. Szükség esetén forduljon orvoshoz.
- Ha a festék a szemébe kerül, öblítse ki alaposan vízzel. Ha a szeme érzékeny marad, forduljon orvoshoz.
- Ha a festék a bőréhez ér, mossa meg szappannal és vízzel.

Ne próbálja erővel kinyitni vagy megsemmisíteni a tonert tartalmazó alkatrészeket.



Egyéb óvintézkedések

Az üres tonertartályt és az elhasznált festék tartályát juttassa vissza a kereskedőhöz vagy a szerviz képviselőjéhez. Az összegyűjtött tonertartályt és festéktartályt újrahasznosítják, vagy a hatályos rendelkezések szerint ártalmatlanítják.

Úgy tárolja a készüléket, hogy ne érje közvetlen napfény.

Olyan helyen tárolja a készüléket, ahol a hőmérséklet 40 °C alatt van, és a hőmérséklet és a páratartalom nem változik nagyon hirtelen.

Ha a készüléket hosszabb időn át nem akarja használni, vegye ki a papírt a kazettából és a kézi adagolóból, és tegye vissza az eredeti csomagolásba.

Lézerbiztonság (Európa)

A lézersugárzás káros lehet az emberi szervezetre. Éppen ezért a gép belsejében keletkező lézersugárzást védőburkolatok és külső fedelek zárják el a külvilágtól. Az előírásszerű használat során nem juthat ki sugárzás a berendezésből.

Az IEC/EN 60825-1:2014 szabvány értelmében a készülék 1. osztályú (Class 1) lézerterméknek minősül.

A CLASS 1 lézertermékekre vonatkozó információk az értékelési címkén találhatók.

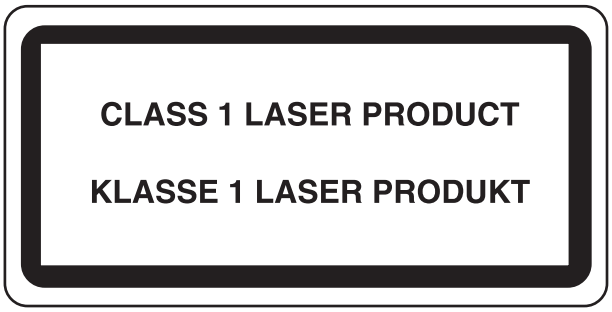

A Használati útmutatóról

A Használati útmutató az alábbi fejezeteket tartalmazza:

1. fejezet - A készülék részei

Ebben a fejezetben a különböző alkatrészekkel ismerkedhet meg.

2. fejezet - Felkészülés a használatra

Ez a fejezet ismerteti a használat előtti előkészületeket és beállításokat, valamint a papír betöltését.

3. fejezet - Nyomtatás

Ez a fejezet ismerteti a számítógépről történő nyomtatást.

4. fejezet - Kezelőpanel

Ez a fejezet ismerteti a kezelőpanel használatát.

5. fejezet - Karbantartás

Ez a fejezet ismerteti a tonertartály cseréjét és a nyomtató tisztítását.

6. fejezet - Hibaelhárítás

Ez a fejezet ismerteti a hibaüzenetek, papírelakadások és egyéb problémák kezelését.

Függelék

Ez a fejezet ismerteti a nyomtató műszaki adatait és opcióit.

Jelölés

Ez a kézikönyv a következő jelöléseket használja.

Jelölés	Leírás	Példa
Dőlt betűs szöveg	Kulcsszót, kifejezést vagy további tudnivalóra utaló hivatkozást emel ki.	A tonertartály cseréjével kapcsolatban lásd a *Tonertartály cseréje* című részt a 3-2. oldalon.
Félkövér	A szoftver gombjait jelöli.	A nyomtatás elindításához kattintson az **OK** gombra.
Zárójeles félkövér	A kezelőpanel gombjainál használatos.	A nyomtatás folytatásához nyomja meg az **[OK]** gombot.
Megjegyzés	Kiegészítő információt nyújt egy adott funkcióval vagy szolgáltatással kapcsolatban.	**Megjegyzés** A hálózati cím beállításával kapcsolatban forduljon a rendszergazdához.
Fontos	Fontos információra hívja fel a figyelmet.	**FONTOS** Ne használjon hajtogatott, meghajlott vagy sérült papírt.
Figyelem!	Jelzi, mire kell figyelni annak érdekében, hogy meg lehessen előzni a sérülést vagy a gép meghibásodását, és hogyan kell eljárni meghibásodás esetén.	**FIGYELEM!** A nyomtató belsejében található beégető egység forró. Ne érintse meg az egységet. A forró egység megérintése égési sérüléseket okozhat.
Figyelmeztetés	Személyi sérülés veszélyére hívja fel a felhasználók figyelmét.	**FIGYELMEZTETÉS** Ha a nyomtatót szállítja, távolítsa el és csomagolja be az előhívó egységet egy műanyag táskába, és szállítsa azokat külön a nyomtatótól.

1 A készülék részei

Ez a fejezet az alábbi témaköröket tartalmazza:

A nyomtató elején/jobb oldalán található elemek 1-2
A nyomtató elején/bal oldalán található elemek 1-2
Belső alkotórészek 1-3
A nyomtató hátoldalán található elemek 1-4
Kezelőpanel 1-5

A nyomtató elején/jobb oldalán található elemek

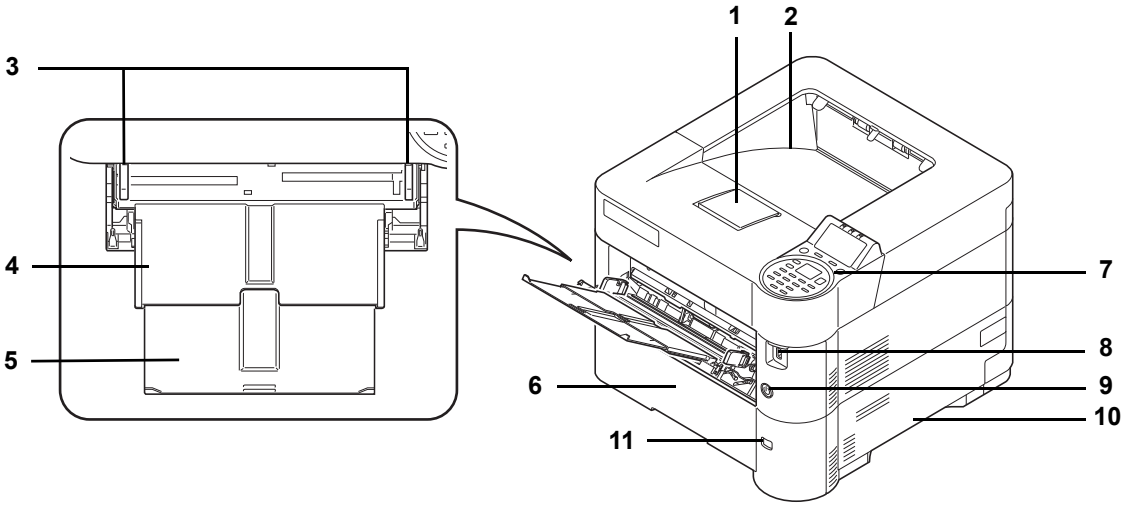

1 Papírrögzítő
2 Felső tálca
3 Papírszélesség-vezetők (kézi adagoló)
4 Kézi adagoló
5 A kézi adagoló támasztótálca része
6 1. kazetta
7 Kezelőpanel
8 USB-memória csatlakozója
9 Főkapcsoló
10 Markolatok
11 Papírméret ablak

A nyomtató elején/bal oldalán található elemek

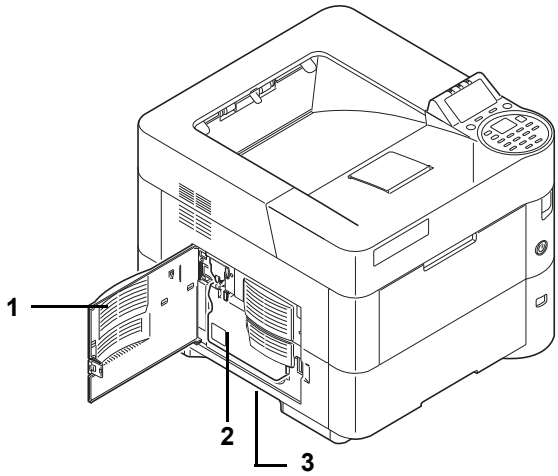

1 Bal oldali fedél
2 Elhasznált festéket tartalmazó tartály
3 Markolatok

Belső alkotórészek

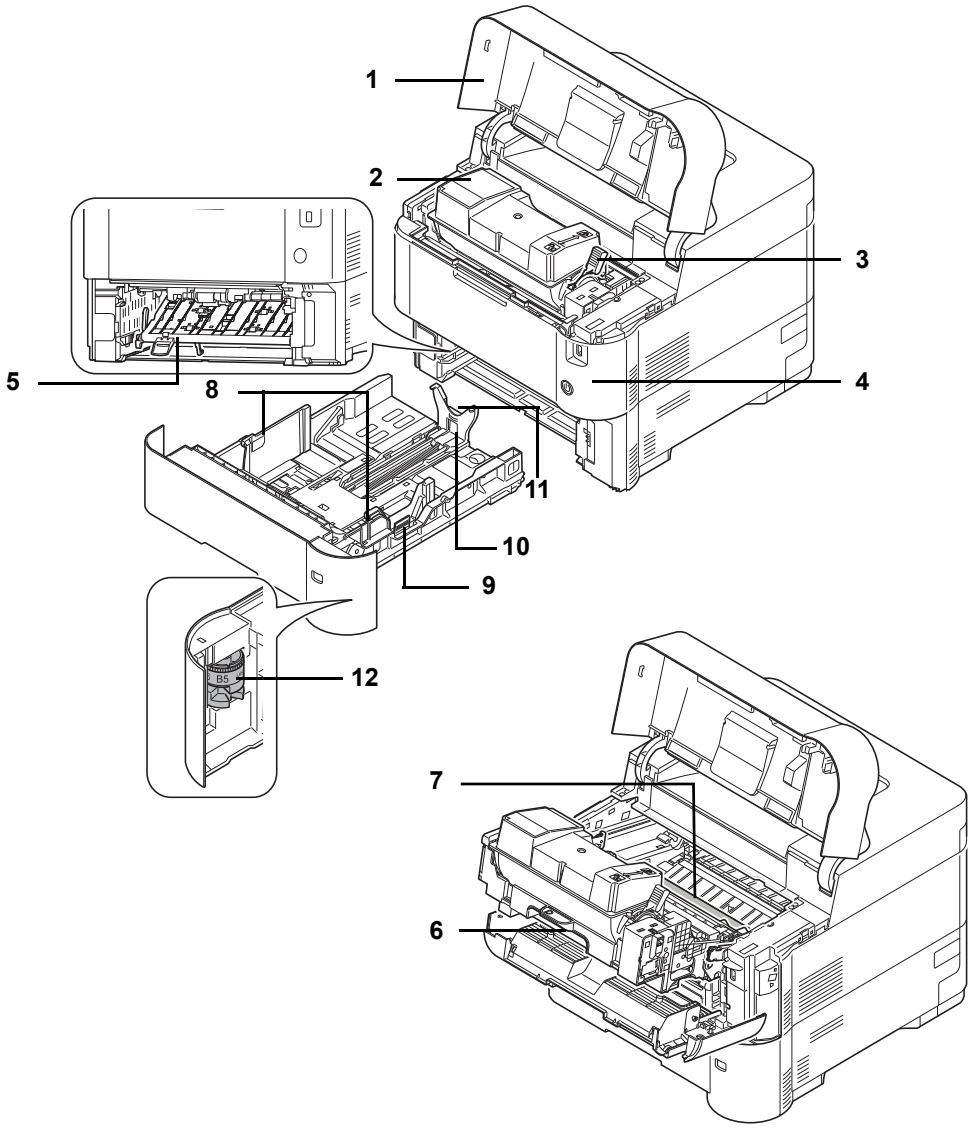

1 Felső fedél
2 Tonertartály
3 Rögzítőkar
4 Elülső fedél
5 Duplex elülső fedél
6 Előhívó egység
7 Illesztőgörgő
8 Papírszélesség-vezetők
9 Papírszélesség-beállító fül
10 Papírhosszúság-vezető
11 Papírhosszúság-beállító fül
12 Papírméret tárcsa

A nyomtató hátoldalán található elemek

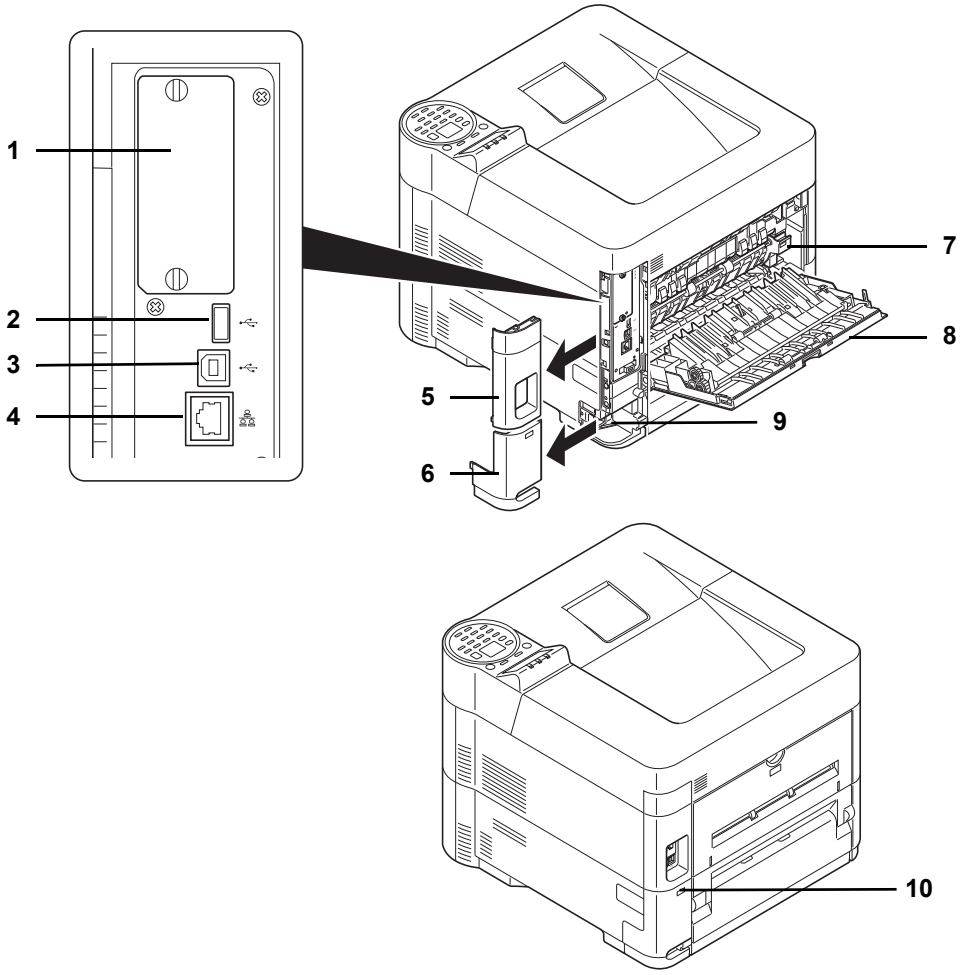

1 Opcionális csatlakozó
2 Hálózati csatlakozó
3 USB Port (a Card Authentication Kit)
4 USB-csatoló csatlakozója
5 Csatoló fedél
6 Tápkábel-csatlakozó fedél
7 Beégetőmű fedele
8 Hátsó fedél
9 Tápkábel-csatlakozó
10 Lopásgátló zár foglalata

Kezelőpanel

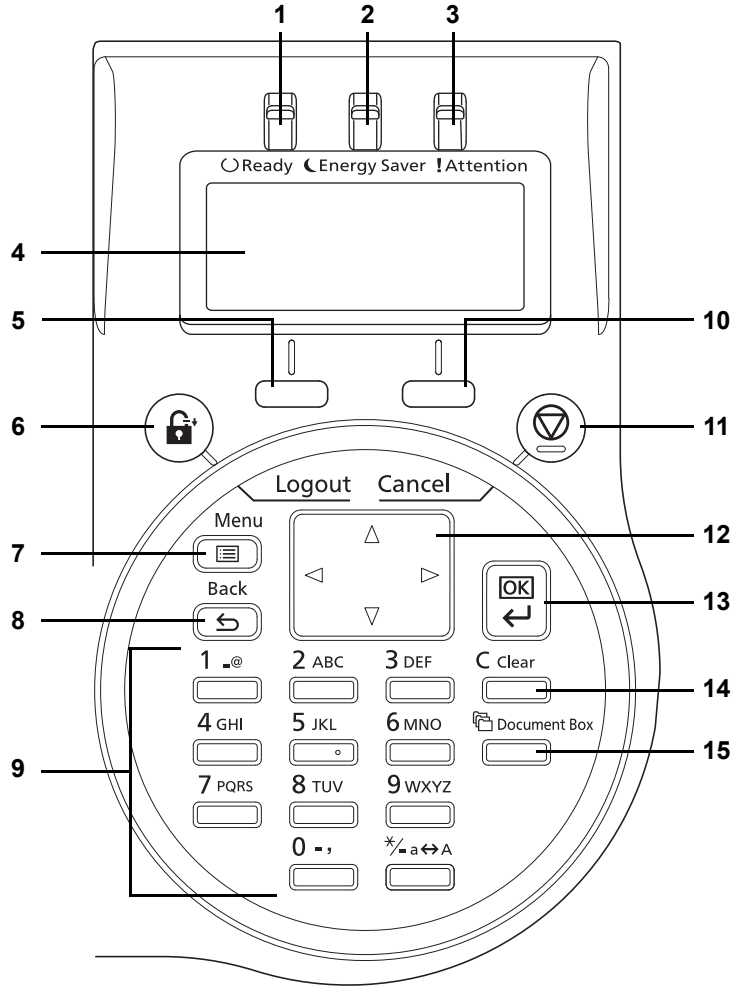

1 Ready jelzőfény
2 Energy Saver jelzőfény
3 Attention jelzőfény
4 Üzenetkijelző
5 **[Bal választó]** gomb
6 **[Logout]** (Kijelentkezés) gomb
7 **[Menu]** (Menü) gomb
8 **[Back]** (Vissza) gomb
9 Számbillentyűzet
10 **[Jobb választó]** gomb
11 **[Cancel]** (Mégsem) gomb
12 Kurzorgombok
13 **[OK]** gomb
14 **[Clear]** (Törlés) gomb
15 **[Document Box]** (Dokumentumfiók) gomb

2 Felkészülés a használatra

Ez a fejezet az alábbi témaköröket tartalmazza:

A hálózati csatlakozó paramétereinek módosítása 2-2
Állapotoldal nyomtatása 2-7
Szoftver telepítése 2-8
Status Monitor 2-16
Embedded Web Server RX 2-20
Ki- és bekapcsolás 2-25
Energiatakarékos funkció 2-26
Papír betöltése 2-28

A hálózati csatlakozó paramétereinek módosítása

A nyomtató a TCP/IP (IPv4), TCP/IP (IPv6), IPP, SSL Server és az IPSec protokollt, valamint a biztonsági szintet támogatja.

Az alábbi táblázat az egyes beállításokhoz tartozó menüpontokat ismerteti.

Konfigurálja a nyomtató hálózati paramétereit a számítógépéhez és a hálózati környezethez.

Menü	Almenü					Beállítás
Hálózat	Vez. hál. beáll.	TCP/IP beállítások	TCP/IP			Ki/Be
			IPv4 beállítás	DHCP		Ki/Be
				Auto-IP		Ki/Be
				IP-cím		IP-cím
				Alhálózati maszk		IP-cím
				Alapért. átjáró		IP-cím
			IPv6 beállítás	IPv6 beállítás		Ki/Be
				Kézi beállítások	IP-cím	IP-cím
					Előhívó hossza	0-128
					Alapért. átjáró	IP-cím
				RA(állapot nélküli)		Ki/Be
				DHCPv6		Ki/Be
		Hálózati csatoló				Auto/10BASE-Half/ 10BASE-Full/ 100BASE-Half/ 100BASE-Full/ 1000BASE-T
	Protokoll beállítások	Bonjour	Ki/Be			Ki/Be
		IPSec	Ki/Be			Ki/Be
		NetBEUI	Ki/Be			Ki/Be
		SNMPv3	Ki/Be			Ki/Be
		FTP(szerver)	Ki/Be			Ki/Be
		SNMP	Ki/Be			Ki/Be
		SMTP	Ki/Be			Ki/Be
		POP3	Ki/Be			Ki/Be
		Raw Port	Ki/Be			Ki/Be
		LPD	Ki/Be			Ki/Be
		IPP	Ki/Be			Ki/Be
			Portszám			1 - 32767
		IPP SSL-en ker.	Ki/Be			Ki/Be

Menü	Almenü				Beállítás
Hálózat	Protokoll beállítások	HTTP	Ki/Be		Ki/Be
		HTTPS	Ki/Be		Ki/Be
		LDAP	Ki/Be		Ki/Be
		ThinPrint	Ki/Be		Ki/Be
			Portszám		1 - 32767
			ThinPrintOverSSL		Ki/Be
		WSD-PRINT	Ki/Be		Ki/Be
		EnhancedWSD (SSL)	Ki/Be		Ki/Be
		Enhanced WSD	Ki/Be		Ki/Be
	Hálózat újraindítása				Igen/Nem
Biztonság	Biztons. beáll.	SSL beállítás	SSL	Ki/Be	Ki/Be

Megjegyzés Miután módosított a hálózati beállításokat, indítsa újra az eszköz hálózati kártyáját. Ez a lépés kötelező ahhoz, hogy a beállítások érvénybe lépjenek. További tájékoztatás az *angol nyelvű használati útmutatóban* található.

Hálózati beállítások

Ez a rész ismerteti a beállításokat DHCP használatakor vagy az IP cím beírásakor, ha TCP(IPv4) van kiválasztva. A beállítások részleteiért lásd: *angol nyelvű használati útmutató*. A menüválasztó rendszer használatára vonatkozó információkért lásd: *A menüválasztó rendszer használata, 4-7 oldal*.

Megjegyzés Ha manuálisan ad meg IP címet, az IP címért, az alhálózati maszkért és az alapértelmezett átjáróért forduljon a rendszergazdához.

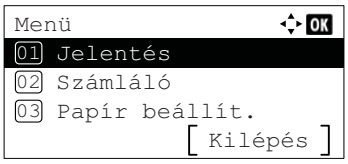

1 Amikor a nyomtató a `Nyomtatásra kész.`, `Kérem, várjon.`, `Feldolgozás.` üzenetet jeleníti meg, nyomja meg a **[Menu]** gombot. Az üzemmódválasztó menü jelenik meg.

2 A △ vagy a ▽ gombbal válassza a `Hálózat` lehetőséget.

3 Nyomja meg az **[OK]** gombot. Megjelenik a `Hálózat` menüképernyő.

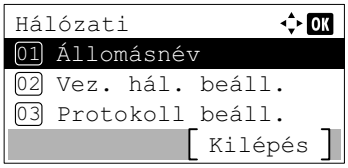

4 A △ vagy a ▽ megnyomásával válassza a `Vez. hál. beáll.` lehetőséget.

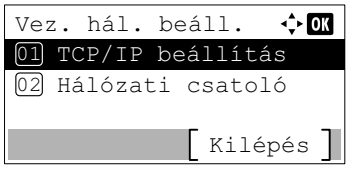

5 Nyomja meg az **[OK]** gombot. A `Vez. hál. beáll.` menüképernyő jelenik meg.

A TCP/IP bekapcsolásának ellenőrzése

Ez a rész ismerteti az IPv4 beállítását, azonban az IPv6 beállításához a TCP/IP-t `Be` kell kapcsolni.

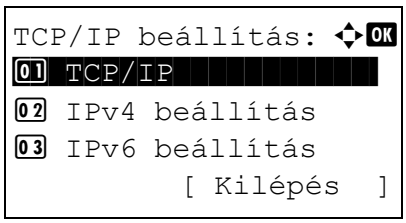

6 Válassza a `TCP/IP beállítások` lehetőséget és nyomja meg az **[OK]** gombot. Megjelenik a `TCP/IP beállítás` menüképernyő.

7 A △ vagy a ▽ gombbal válassza a `TCP/IP` lehetőséget.

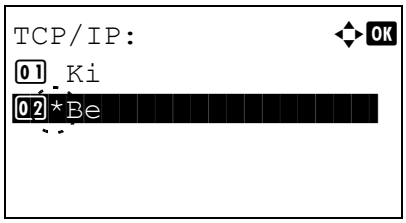

8 Nyomja meg az **[OK]** gombot. Megjelenik a `TCP/IP` képernyő.

9 Ellenőrizze, hogy a `Be` legyen kiválasztva. Ha a `Ki` van kiválasztva, a △ vagy a ▽ gombbal válassza a `Be` lehetőséget.

Megjegyzés A "`*`" jelenik meg azokhoz a beállításokhoz, amelyeket kiválasztott.

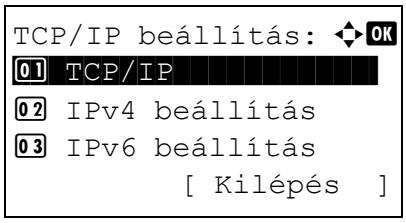

10 Nyomja meg az **[OK]** gombot. A TCP/IP beállítások megadva, és a `TCP/IP beállítások` menü jelenik meg.

A DHCP ki- és bekapcsolása

Ha az IP cím automatikus megszerzéséhez DHCP szervert használ, válassza a `Be` lehetőséget. Az IP cím beírásához válassza a `Ki` lehetőséget.

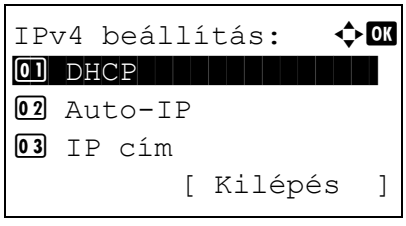

11 A △ vagy a ▽ gombbal válassza az `IPv4 beállítás` lehetőséget.

12 Nyomja meg az **[OK]** gombot. Megjelenik az `IPv4 beállítás` menüképernyő.

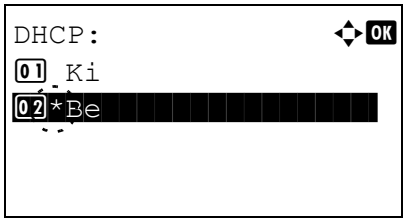

13 A △ vagy a ▽ gombbal válassza a `DHCP` lehetőséget.

14 Nyomja meg az **[OK]** gombot. Megjelenik a `DHCP` képernyő.

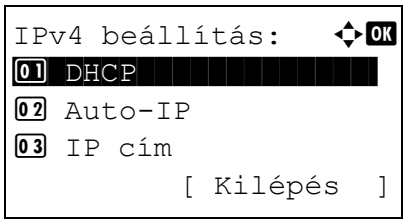

15 A △ vagy a ▽ gombbal válassza a `Ki` vagy a `Be` lehetőséget.

16 Nyomja meg az **[OK]** gombot. A DHCP beállítások megadva, és az `IPv4 beállítás` menü jelenik meg.

Megjegyzés A DHCP akkor érvényes, ha a `Be` van kiválasztva. Az üzemmódválasztó menü bezárásához nyomja meg a **[Menu]** gombot.

Ha a `Ki` van kiválasztva, folytassa az IP cím beírásával.

Az IP cím beírása

Ha a DHCP beállítása `Ki`, manuálisan adja meg az IP címet.

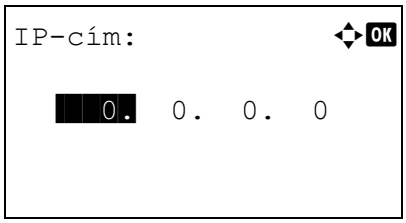

17 A △ vagy a ▽ gombbal válassza az `IP cím` lehetőséget.

18 Nyomja meg az **[OK]** gombot. Megjelenik az `IP cím` képernyő.

19 A számbillentyűkkel vagy a △ és ▽ gombbal adja meg az IP címet.

Bármilyen értéket megadhat `000` és `255` között.

Az érték növeléséhez vagy csökkentéséhez nyomja meg az △ vagy a ▽ gombot.

A ◁ és a ▷ használatával mozgathatja a beírási pozíciót, amely ki van jelölve.

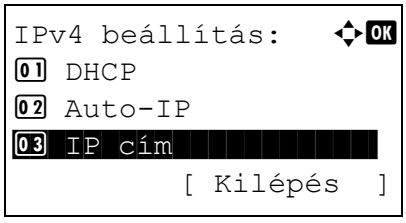

20 Nyomja meg az **[OK]** gombot. Az IP cím beállítások megadva, és az `IPv4 beállítás` menü jelenik meg.

Az alhálózati maszk beírása

Ha a DHCP beállítása `Ki`, manuálisan adja meg az alhálózati maszkot.

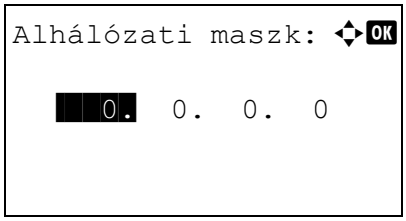

21 A △ vagy a ▽ gombbal válassza az `Alhálózati maszk` lehetőséget.

22 Nyomja meg az **[OK]** gombot. Megjelenik az `Alhálózati maszk` képernyő.

23 A számbillentyűkkel vagy a △ és ▽ gombbal adja meg az alhálózati maszkot.

Bármilyen értéket megadhat `000` és `255` között.

A beírás módja egyezik az IP cím beírásával.

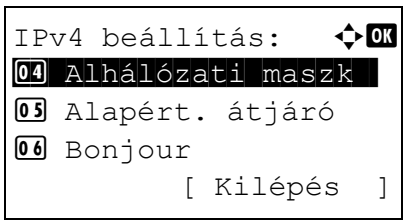

24 Nyomja meg az **[OK]** gombot. Az alhálózati maszk beállítások megadva, és az `IPv4 beállítás` menü jelenik meg.

Az alapértelmezett átjáró beírása

Ha a DHCP beállítása `Ki`, manuálisan adja meg az alapértelmezett átjárót.

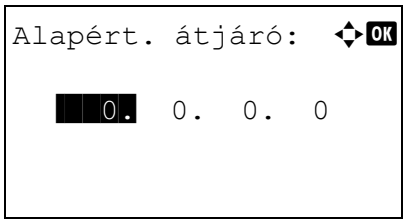

25 A △ vagy a ▽ gombbal válassza az `Alapért. átjáró` lehetőséget.

26 Nyomja meg az **[OK]** gombot. Megjelenik az `Alapért. átjáró` képernyő.

27 A számbillentyűkkel vagy a △ és ▽ gombbal adja meg az alapértelmezett átjárót.

Bármilyen értéket megadhat `000` és `255` között.

A beírás módja egyezik az IP cím beírásával.

28 Nyomja meg az **[OK]** gombot. Az alapértelmezett átjáró beállítások megadva, és az `IPv4 beállítás` menü jelenik meg.

Ezzel befejezte a hálózati beállítások megadását. Az üzemmódválasztó menü bezárásához nyomja meg a **[Menu]** gombot.

Megjegyzés Miután módosította a hálózati beállításokat, indítsa újra az eszköz hálózati kártyáját. Ez a lépés kötelező ahhoz, hogy a beállítások érvénybe lépjenek. További tájékoztatás az *angol nyelvű használati útmutatóban* található.

Állapotoldal nyomtatása

A hálózati beállítások elvégzése után nyomtasson ki egy állapotoldalt. Az állapotoldal segítségével számos adatot ellenőrizhet, többek között a hálózati címet és a hálózati protokollokat.

Állapotoldal nyomtatásához válassza a `Jelentés nyomt.` lehetőséget a Jelentés menüben, majd válassza az `Állapotoldal` lehetőséget. További információt az *Angol nyelvű használati útmutató* nyújt.

Szoftver telepítése

Telepítse a megfelelő szoftvert a számítógépre a mellékelt DVD lemezről (*Product Library*), ha használni szeretné a készülék nyomtató funkcióját.

Szoftver

A telepítés módszereként a **Gyors telepítés** vagy az **Egyedi telepítés** közül választhat. A **Gyors telepítés** a normál telepítési módszer. Ha olyan komponenseket szeretne telepíteni, amelyek nem telepíthetők a **Gyors telepítés** opcióval, használja az **Egyedi telepítés** opciót.

Részletekért lásd az Egyedi telepítés opciót, *Egyedi telepítés, 2-10 oldal*.

Szoftver	Leírás	Gyors telepítés
Printing System Driver	Ez az illesztőprogram lehetővé teszi a számítógépen tárolt fájlok nyomtatását. Egy illesztőprogram több leíró nyelvet (PCL XL, KPDL stb.) támogat. Ez a nyomtató illesztőprogram teszi lehetővé a készülék összes funkciójának kihasználását. Ez az illesztőprogram használható PDF fájlok létrehozására.	○
Printing System (XPS) Driver	Ez a nyomtató illesztőprogram a Microsoft Corporation által kifejlesztett XPS (XML papírspecifikáció) formátumot támogatja.	—
KPDL mini-driver/PCL mini-driver	Ez egy Microsoft MiniDriver, amely a PCL és a KPDL formátumot támogatja. A készülék funkciói és opciói között vannak olyan korlátozások, amelyek csak ezzel az illesztőprogrammal használhatók.	—
NETWORK PRINT MONITOR	Ez egy olyan segédprogram, amelynek segítségével a készülék figyelemmel kísérhető a hálózaton.	—
Status Monitor	Ez egy olyan segédprogram, amely figyelemmel kíséri a nyomtató állapotát és folyamatos jelentés készítő funkciót biztosít.	○
Network Tool for Direct Printing	Ez teszi lehetővé PDF nyomtatását Adobe Acrobat/Reader elindítása nélkül.	—
FONTS	Ezek a kijelző-betűtípusok, amelyek lehetővé teszik a készülék számára a szoftveralkalmazások beépített betűtípusainak használatát.	○

Megjegyzés

- A Windows alatt történő telepítést csak rendszergazdai jogosultságokkal rendelkező felhasználó végezheti.
- A Printing System (XPS) Driver illesztőprogram nem telepíthető Windows XP operációs rendszeren.

Szoftver telepítése Windows környezetben

Gyors telepítés

Az alábbiak ismertetik a szoftver telepítését Windows 8.1 alatt **Gyors telepítés** használatával.

Részletekért lásd az Egyedi telepítés opciót, *Egyedi telepítés, 2-10 oldal*.

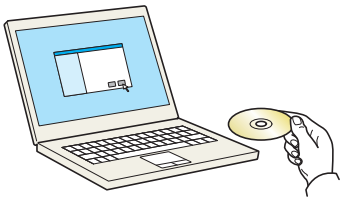

1 Helyezze be a *Product Library* lemezt.

Megjegyzés A Windows alatt történő telepítéshez a felhasználónak rendszergazda jogosultságokkal kell bejelentkeznie.

Ha megnyílik az **Új hardver - Üdvözli a varázsló párbeszédablak**, válassza a **Mégse** gombot.

Ha az automatikus futtatási képernyő jelenik meg, kattintson a **Telepítés futtatása.exe** lehetőségre.

Ha a felhasználói fiókkezelés ablak jelenik meg, kattintson az **Igen** (**Engedélyez**) lehetőségre.

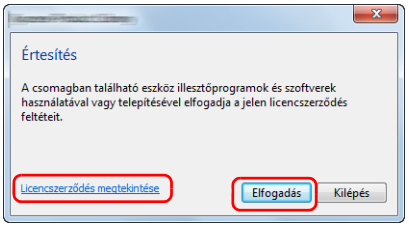

2 Kattintson a **Licencszerződés megtekintése** lehetőségre és olvassa el a licencszerződést.

Kattintson az **Elfogadás** lehetőségre.

3 Válassza a **Gyors telepítés** fület.

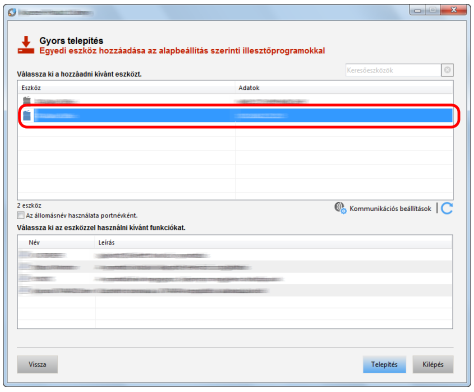

4 Jelölje ki a telepítendő eszközt.

Kiválaszthatja **Az állomásnév használata portnévként.** opciót is, és beállíthatja a normál TCP/IP port állomásnevének használatát. (USB csatlakozás nem használható.)

FONTOS Ha a Wi-Fi vagy a Wi-Fi Direct engedélyezve van, a portnév számára adja meg az IP-címet.
A telepítés nem biztos, hogy sikeres, ha az állomásnév nincs meghatározva.

Megjegyzés A készülék csak akkor érzékelhető, ha be van kapcsolva. Ha a számítógép nem érzékeli a készüléket, ellenőrizze, hogy a készülék csatlakozik-e a számítógépre a hálózaton vagy az USB kábelen keresztül, és azt, hogy be van-e kapcsolva, majd kattintson az (Újratöltés) ikonra.

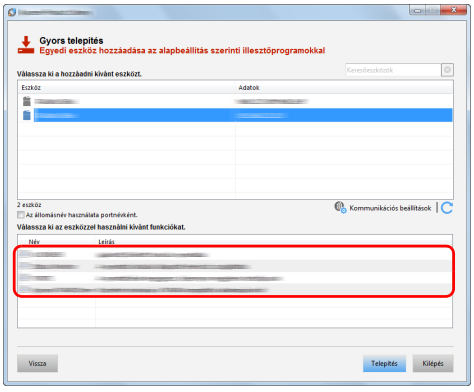

5 Válassza ki a funkciókat, amelyeket ezzel az eszközzel szeretne használni.

6 Kattintson a **Telepítés** lehetőségre.

Megjegyzés Ha megjelenik a Windows biztonsági riasztása, kattintson a **Mégis telepítse az illesztőprogramot** lehetőségre.

A Status Monitor telepítéséhez először telepíteni kell a Microsoft .NET Framework 4.0 programot.

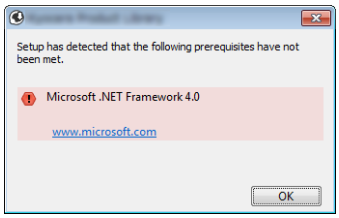

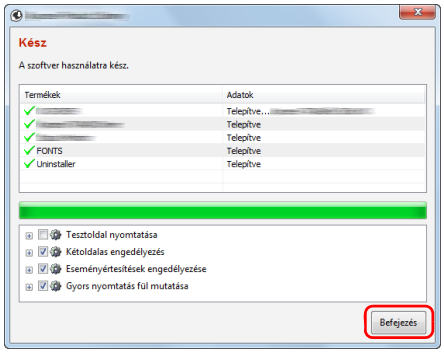

7 Fejezze be a telepítést.

Ha **A szoftver használatra kész.** üzenet jelenik meg, készen áll a szoftver használatára. Tesztoldal nyomtatásához jelölje be a **Tesztoldal nyomtatása** jelölőnégyzetet, és válassza ki a készüléket.

A kilépéshez a varázslóból kattintson a **Befejezés** lehetőségre.

Megjegyzés Ha Windows XP alatt az **Eszközbeállítások** lehetőséget választotta, az eszközbeállítások párbeszédablaka jelenik meg, miután a **Befejezés** lehetőségre kattintott. Konfigurálja a készüléken telepített opciók beállításait. Az eszközbeállítások a telepítés befejezése után is konfigurálhatók.

Bővebb információért lásd: *Printing System Driver User Guide*.

Ha a rendszer újraindítását kérő üzenet jelenik meg, a képernyő utasításait követve indítsa újra a számítógépet. Ezzel befejeződik a nyomtató illesztőprogram telepítésének művelete.

Egyedi telepítés

Az alábbiak ismertetik a szoftver telepítését Windows 8.1 alatt **Egyedi telepítés** használatával.

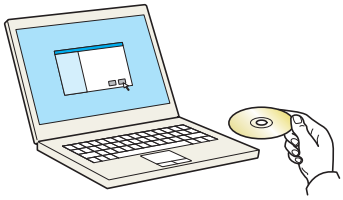

1 Helyezze be a *Product Library* lemezt.

Megjegyzés A Windows alatt történő telepítéshez a felhasználónak rendszergazda jogosultságokkal kell bejelentkeznie.

Ha megnyílik az **Új hardver - Üdvözli a varázsló párbeszédablak**, válassza a **Mégse** gombot.

Ha az automatikus futtatási képernyő jelenik meg, kattintson a **Telepítés futtatása.exe** lehetőségre.

Ha a felhasználói fiókkezelés ablak jelenik meg, kattintson az **Igen** (**Engedélyez**) lehetőségre.

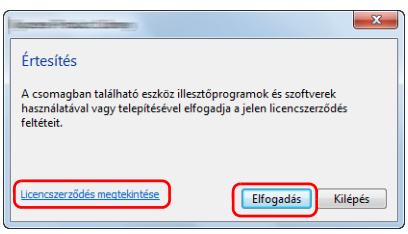

2 Kattintson a **Licencszerződés megtekintése** lehetőségre és olvassa el a licencszerződést.

Kattintson az **Elfogadás** lehetőségre.

3 Válassza az **Egyedi telepítés** fület.

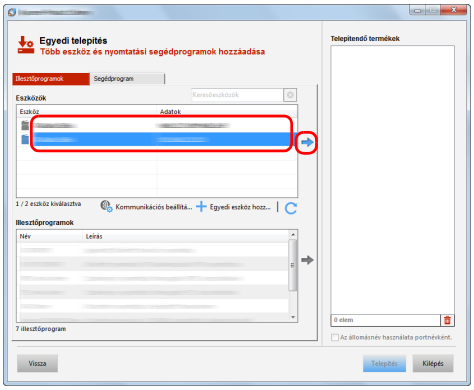

4 Válassza ki a telepítendő eszközt, és a nyíl gombra kattintva helyezze át a **Telepítendő termékek** listába.

FONTOS Ha a Wi-Fi vagy a Wi-Fi Direct engedélyezve van, a portnév számára adja meg az IP-címet.

A telepítés nem biztos, hogy sikeres, ha az állomásnév nincs meghatározva.

Megjegyzés A készülék csak akkor érzékelhető, ha be van kapcsolva. Ha a számítógép nem érzékeli a készüléket, ellenőrizze, hogy a készülék csatlakozik-e a számítógépre a hálózaton vagy az USB kábelen keresztül, és azt, hogy be van-e kapcsolva, majd kattintson az (Újratöltés) ikonra.

Ha nem jelenik meg a kívánt eszköz, az eszköz közvetlen kiválasztásához válassza az **Egyedi eszköz hozzáadása** lehetőséget.

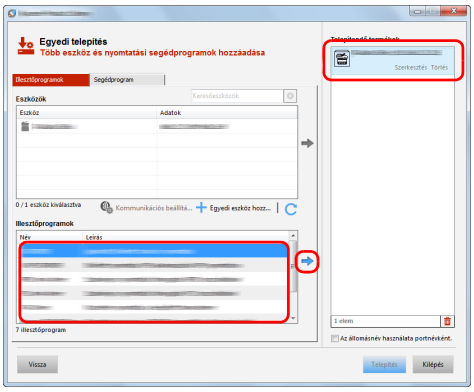

5 Válassza ki a telepítendő illesztőprogramot, és a nyíl gombra kattintva helyezze át a **Telepítendő termékek** listába.

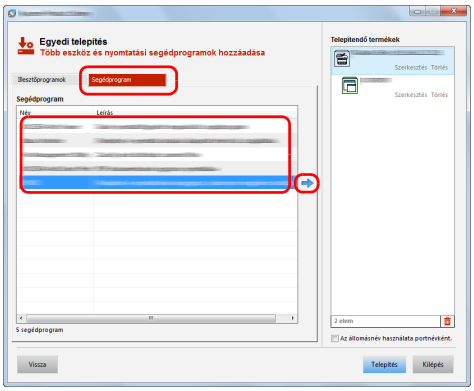

6 Kattintson a **Segédprogram** fülre, és válassza ki a telepítendő segédprogramot.

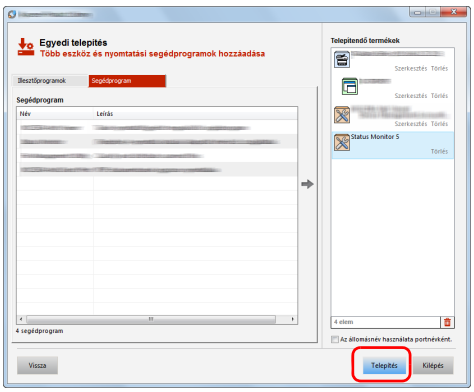

7 Kattintson a **Telepítés** lehetőségre.

Megjegyzés A Status Monitor telepítéséhez először telepíteni kell a Microsoft .NET Framework 4.0 programot.

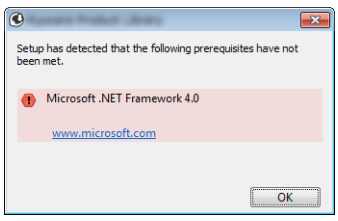

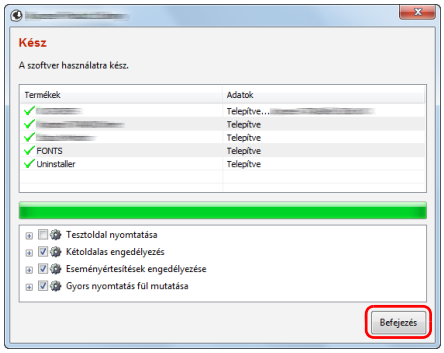

8 Fejezze be a telepítést.

Ha **A szoftver használatra kész.** üzenet jelenik meg, készen áll a szoftver használatára. Tesztoldal nyomtatásához jelölje be a **Tesztoldal nyomtatása** jelölőnégyzetet, és válassza ki a készüléket.

A kilépéshez a varázslóból kattintson a **Befejezés** lehetőségre.

Megjegyzés Ha Windows XP alatt az **Eszközbeállítások** lehetőséget választotta, az eszközbeállítások párbeszédablaka jelenik meg, miután a **Befejezés** lehetőségre kattintott. Konfigurálja a készüléken telepített opciók beállításait. Az eszközbeállítások a telepítés befejezése után is konfigurálhatók.

Bővebb információért lásd: *Printing System Driver User Guide*.

Ha a rendszer újraindítását kérő üzenet jelenik meg, a képernyő utasításait követve indítsa újra a számítógépet. Ezzel befejeződik a nyomtató illesztőprogram telepítésének művelete.

A szoftver eltávolítása

Az alábbi műveletek végrehajtásával távolíthatja el a szoftvert a számítógépről.

Megjegyzés A Windows alatt történő eltávolítást csak rendszergazdai jogosultságokkal rendelkező felhasználó végezheti.

1 Kattintson a **Keresés** szimbólumra, és a keresőmezőbe írja be **A Product Library eltávolítása** szöveget. A keresési listában válassza **A Product Library eltávolítása** lehetőséget.

Megjegyzés Windows 7 esetén kattintson az **Indítás** gombra, majd az eltávolítás varázsló megjelenítéséhez válassza a **Minden program**, **(A gyártó cég neve)** és **A Product Library eltávolítása** lehetőséget.

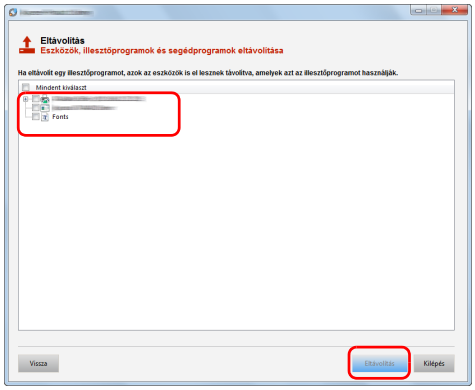

2 Jelölje be az eltávolítandó szoftver mellett lévő jelölőnégyzetet.

Kattintson az **Eltávolítás** menüpontra.

3 Ha a rendszer újraindítását kérő üzenet jelenik meg, a képernyő utasításait követve indítsa újra a számítógépet. Ezzel befejeződik a szoftver eltávolításának művelete.

Megjegyzés A szoftver eltávolítható a *Product Library* lemez használatával is.
A Product Library telepítő képernyőn kattintson az **Eltávolítás** lehetőségre, majd a szoftver eltávolításához kövesse a képernyőn megjelenő utasításokat.

A nyomtató illesztőprogram telepítése Macintosh rendszeren

A készülék nyomtató funkciója használható Macintosh számítógéppel.

Az alábbiak ismertetik a MAC OSX 10.9 alatt történő telepítést.

Megjegyzés A MAC OS rendszer alatt történő telepítést csak olyan felhasználó végezheti, aki rendszergazdaként van bejelentkezve.

Macintosh számítógépről történő nyomtatás esetén állítsa a gép emulációját **KPDL** vagy **KPDL(Auto)** helyzetbe. Részletekért lásd az *angol nyelvű használati útmutatót.*

Ha Bonjour használatával csatlakozik, a készülék hálózati beállításaiban engedélyezze a Bonjour opciót. Részletekért lásd az *angol nyelvű használati útmutatót.*

A hitelesítés képernyőjén adja meg az operációs rendszerre való belépéshez használt felhasználónevet és jelszót.

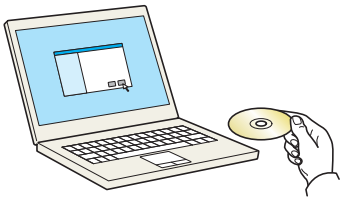

1 Helyezze be a *Product Library* lemezt.

2 Kattintson duplán a **GEN_LIB** ikonra.

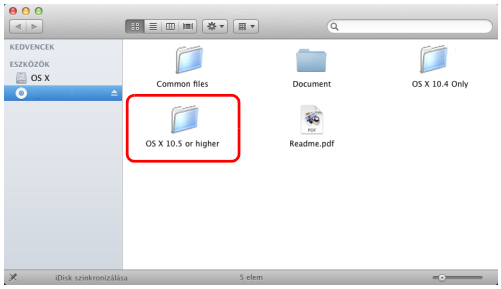

3 Kattintson duplán az **OS X 10.5 or higher** lehetőségre.

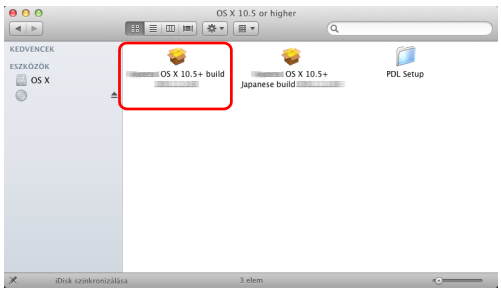

4 Kattintson duplán a **(Márkanév) OS X x.x** lehetőségre.

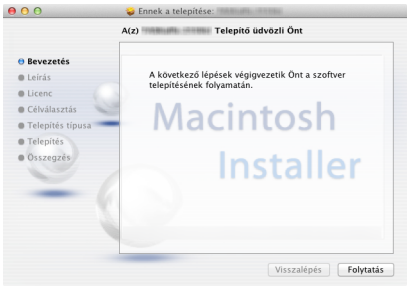

5 Megkezdődik a nyomtató-illesztőprogram telepítése.

6 Telepítse a nyomtató-illesztőprogramot a telepítő szoftver által megjelenített utasítások szerint.

Ezzel a nyomtató illesztőprogramjának telepítése befejeződik.

Ha USB kapcsolatot használ, a készüléket a rendszer automatikusan felismeri és csatlakoztatja.

Ha IP kapcsolatot használ, az alábbi beállításokat kell megadni.

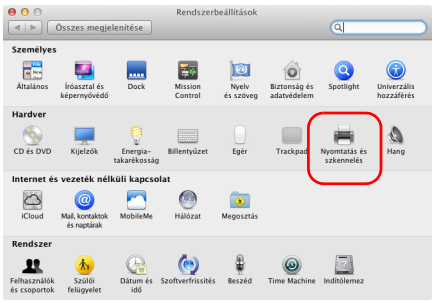

7 Nyissa meg a Rendszerbeállítások elemet, majd kattintson a **Nyomtatás és szkennelés** elemre.

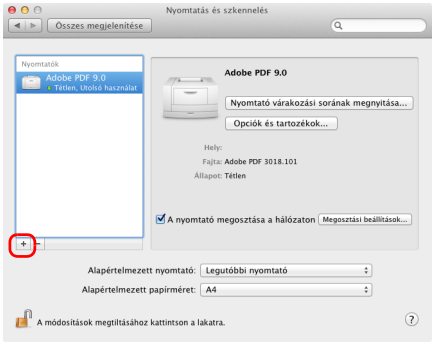

8 Kattintson az hozzáadás jelre (**+**) a telepített nyomtatóillesztő-program hozzáadásához.

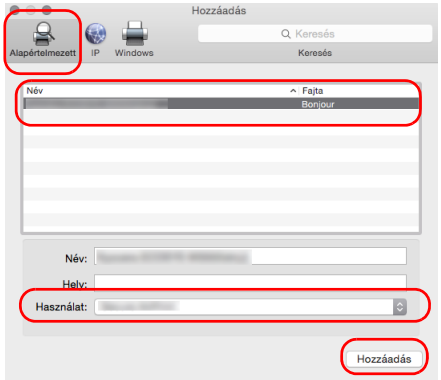

9 Válassza az **Alapértelmezett** lehetőséget, és kattintson a **Név** mezőben megjelenő tételre.

Válassza ki az illesztőprogramot a **Nyomtatás ezzel** mezőben, majd kattintson a **Hozzáadás** lehetőségre.

Megjegyzés Ha IP csatlakozást használ, kattintson az IP csatlakozás **IP** ikonjára, és adja meg a nyomtató IP címét és a nyomtató nevét. A **Cím** mezőbe írt szám automatikusan megjelenik a **Név** mezőben. Ha szükséges, módosítsa.

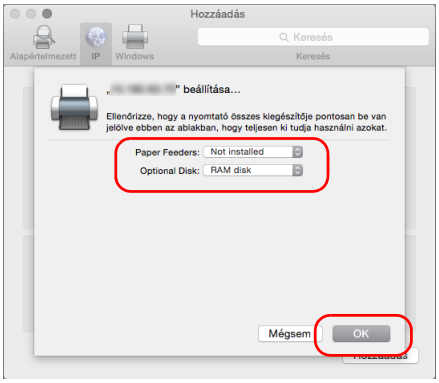

10 Válassza ki a készülék számára rendelkezésre álló beállításokat, majd kattintson az **OK** lehetőségre.

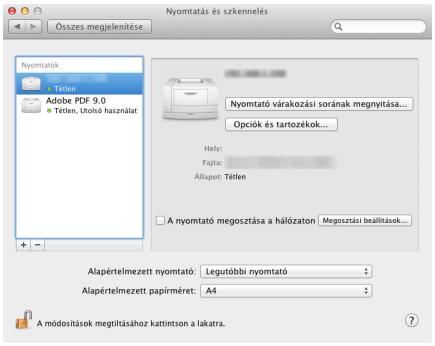

11 A kiválasztott nyomtató hozzáadódik.

Status Monitor

A Status Monitor figyeli a nyomtató állapotát és folyamatos visszajelző funkciót biztosít.

Megjegyzés Amikor aktiválja a Status Monitort, ellenőrizze az alábbi állapotokat.

- Printing System Driver telepítve
- Az `Enhanced WSD` vagy az `EnhancedWSD(SSL)` beállítása `Be` az *angol nyelvű használati útmutatóban*.

A Status Monitor elérése

A Status Monitor akkor is elindul, amikor nyomtatást indít el.

Kilépés a Status Monitorból

Használja az alábbi módszerek egyikét a Status Monitor programból való kilépéshez.

- Kilépés manuálisan:
  Kattintson a beállítás ikonra, és válassza a **Kilépés** lehetőséget a Status Monitor bezárásához.
- Automatikus kilépés:
  A Status Monitor automatikusan leáll 7 perc múlva, ha használaton kívül van.

Status Monitor képernyő

A Status Monitor képernyő képe a következő.

Gyors állapot nézet

A nyomtató állapota jelenik meg az ikonok használatával. A Kibontás gombra kattintva részletes információkat jeleníthet meg.

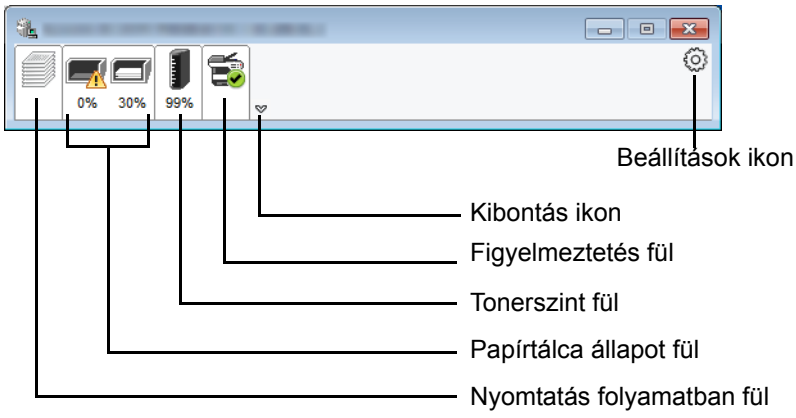

Az adott ikon fülre kattintva részletes információk jelennek meg.

Nyomtatás folyamatban fül

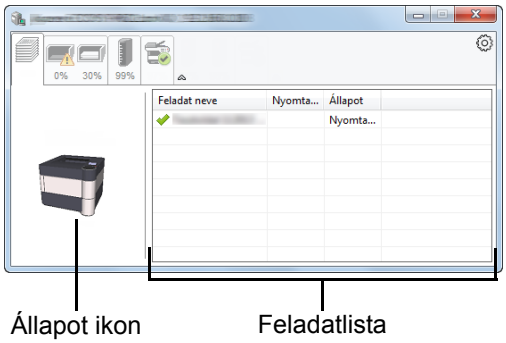

A kiválasztott nyomtatási feladat állapota jelenik meg.

Válasszon ki egy feladatot a feladatlistából, és a jobb oldali kattintással megjelenített menü használatával a feladatot megszakíthatja.

Papírtálca állapot fül

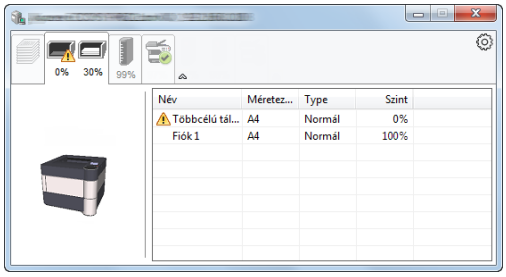

Információk a papírtálcában lévő papír típusára és mennyiségére vonatkozóan.

Tonerszint fül

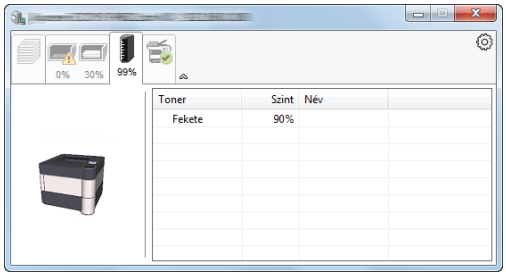

Megjelenik a hátralévő toner mennyisége.

Figyelmeztetés fül

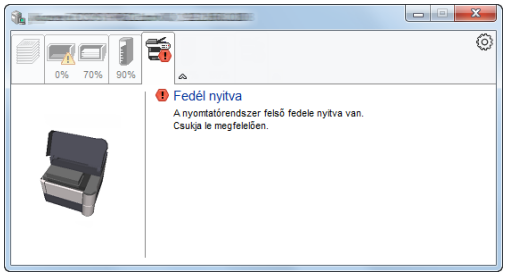

Ha hiba történik, egy értesítés jelenik meg egy 3D képpel és egy üzenettel.

Status Monitor helyi menü

Az alábbi menü jelenik meg, ha a beállítások ikonra kattint.

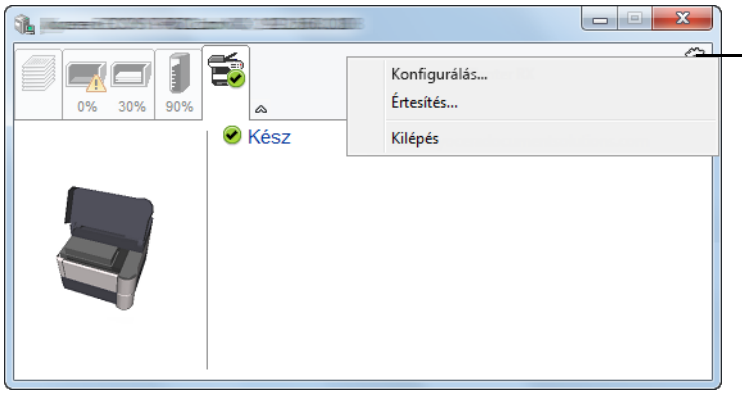

- **Embedded Web Server RX**
  Ha a nyomtató TCP/IP hálózathoz kapcsolódik, és saját IP-címe van, a webböngésző segítségével érheti el az Embedded Web Server RX programot, ahol megerősítheti a hálózati beállításokat. Bővebb információért lásd: *Embedded Web Server RX User Guide*.
  USB csatlakozás használata esetén ez a menü nem jelenik meg.
- **Értesítés…**
  Ezzel állítható be A Status Monitor képernyője. Részleteket lásd: *Status Monitor értesítéseinek beállításai, 2-19 oldal*.
- **Kilépés**
  Kilépés a Status Monitorból.

Status Monitor értesítéseinek beállításai

A Status Monitor beállításai és az eseménylista részletei jelennek meg.

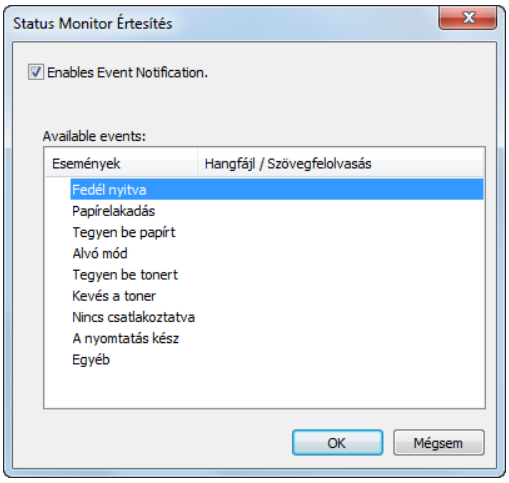

Kiválasztható, hogy a rendszer küldjön-e értesítést, ha hiba történik az eseménylistában.

1 Jelölje be az **Enables Event Notification.** jelölőnégyzetet.

Ha ez a beállítás ki van kapcsolva, a Status Monitor nem indul el, amikor nyomtatást hajt végre.

2 Az **Available events** közül válasszon ki egy eseményt a Szövegfelolvasás funkcióhoz.

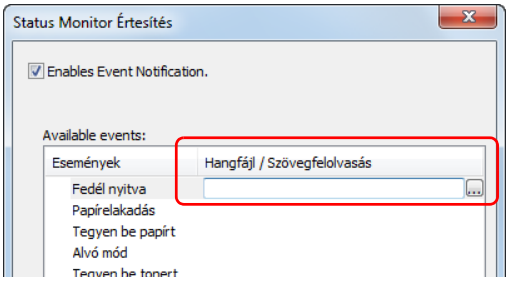

3 Kattintson a **Hangfájl / Szövegfelolvasás** oszlopra.

Kattintson a tallózás (**...**) gombra, ha az eseményről hangfájlban szeretne értesülni.

Megjegyzés A rendelkezésre álló fájlformátum a WAV.

A képernyőn megjelenő üzenetszövegek felolvasásának testreszabásakor írja be a szöveget a szövegmezőbe.

Embedded Web Server RX

Ha a készülék a hálózatra csatlakozik, az Embedded Web Server RX használatával különféle beállításokat konfigurálhat.

Ez a szakasz ismerteti az Embedded Web Server RX elérését, valamint a biztonsági beállítások és az állomásnév módosítását. Az Embedded Web Server RX programra vonatkozó részleteket lásd: *Embedded Web Server RX User Guide*.

Megjegyzés Az Embedded Web Server RX oldalak összes funkciójának eléréséhez adja meg a felhasználónevet és a jelszót, majd kattintson a **Login** lehetőségre. Az előre meghatározott rendszergazda jelszó beírásával a felhasználó hozzáférhet az összes oldalhoz, beleértve a navigációs menü Dokumentumfiók és a Beállítások opcióit is. A rendszergazdai jogosultságok gyári alapértelmezett értékei alább találhatók.

Login User Name: **Admin**
Login Password: **Admin**

* A nagy- és kisbetűket a rendszer megkülönbözteti.

Az Embedded Web Server RX programban a rendszergazda és az általános felhasználó által konfigurálható és ellenőrizhető beállítások az alábbiak:

Beállítás	Leírás	Rendszergazda	Általános felhasználó
Device Information	A készülék felépítése ellenőrizhető.	○	○
Job Status	Az eszközinformációk megjelenítése, beleértve a nyomtatási feladatokat és a feladatnapló előzményeket.	○	○
Document Box	Dokumentumfiókok hozzáadása vagy törlése, illetve dokumentumok törlése a dokumentumfiókokból.	○	○*
Device Settings	A készülék speciális beállításainak konfigurálása.	○	—
Function Settings	A speciális funkciók konfigurálása.	○	—
Network Settings	A hálózati beállítások konfigurálása.	○	—
Security Settings	A biztonsági funkciók konfigurálása.	○	—
Management Settings	A speciális kezelési beállítások konfigurálása.	○	—

* A bejelentkezett felhasználó a felhasználó engedélyeitől függően bizonyos beállításokat nem konfigurálhat.

Az Embedded Web Server RX megnyitása

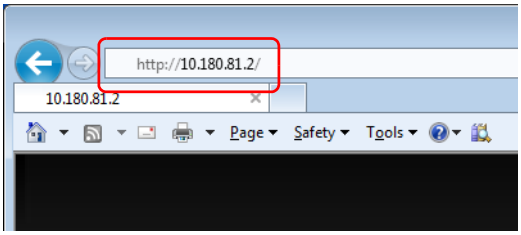

1 Indítsa el a webböngészőt.

2 A címsávba írja be a készülék IP-címét vagy az állomásnevet.

Megjegyzés A készülék IP címének és állomásnevének ellenőrzéséhez nyomtasson állapotoldalt. Részletekért lásd az *angol nyelvű használati útmutatót*.

Példa: https://10.180.81.2/ (IP cím esetén)
https://DEVICE001 (ha az állomásnév "DEVICE001")

A weboldalon megjelennek a számítógép és az Embedded Web Server RX alapvető adatai, valamint az aktuális állapotuk.

Megjegyzés Ha a **There is a problem with this website's security certificate.** képernyő jelenik meg, konfigurálja a tanúsítványt. A tanúsítványokra vonatkozó részleteket lásd: *Embedded Web Server RX User Guide*.

A műveletet a tanúsítvány konfigurálása nélkül is folytathatja.

3 Válasszon ki egy kategóriát a képernyő bal oldalán található navigációs sávból.

Megjegyzés Az Embedded Web Server RX oldalak összes funkciójának eléréséhez adja meg a felhasználónevet és a jelszót, majd kattintson a **Login** lehetőségre. Az előre meghatározott rendszergazda jelszó beírásával a felhasználó hozzáférhet az összes oldalhoz, beleértve a navigációs menü Dokumentumfiók és a Beállítások opcióit is. A rendszergazdai jogosultságok gyári alapértelmezett értékei alább találhatók.

Login User Name: **Admin**
Login Password: **Admin**

* A nagy- és kisbetűket a rendszer megkülönbözteti.

A biztonsági beállítások módosítása

Ez a rész ismerteti a biztonsági beállítások módosítását.

1 Indítsa el a webböngészőt.

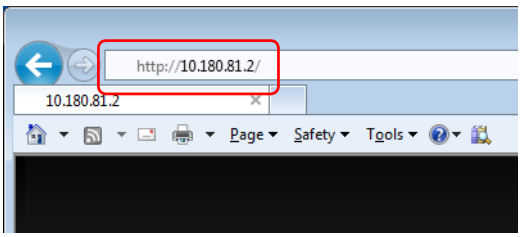

2 A címsávba írja be a készülék IP-címét vagy az állomásnevet.

Megjegyzés A készülék IP címének és állomásnevének ellenőrzéséhez nyomtasson állapotoldalt. Részletekért lásd az *angol nyelvű használati útmutatót*.

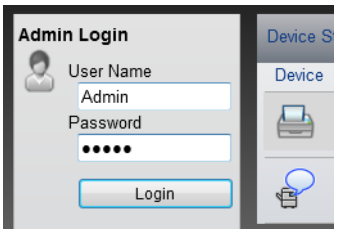

3 Jelentkezzen be rendszergazdai jogosultságokkal.

A rendszergazdai jogosultságok gyári alapértelmezett értékei alább találhatók.

Login User Name: **Admin**
Login Password: **Admin**

* A nagy- és kisbetűket a rendszer megkülönbözteti.

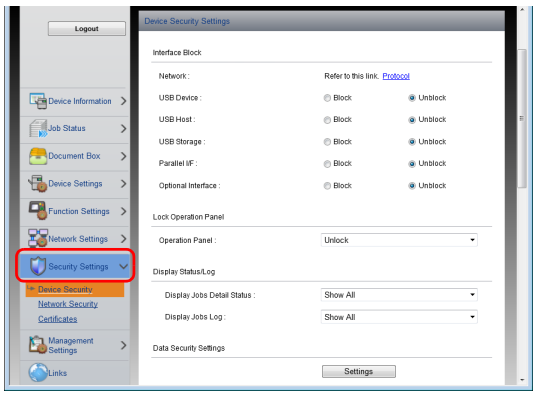

4 A **Security Settings** menüben válassza ki a konfigurálandó beállítást.

Megjegyzés A **Device Security** és a **Network Security** beállításai a készülék kezelőpaneljéről is konfigurálhatók. Részleteket lásd: *Kezelőpanel, 4-1 oldal*.

A tanúsítványok beállításaira vonatkozó részleteket lásd: *Embedded Web Server RX User Guide*.

Az eszközinformációk módosítása

A készülék eszközinformációinak módosítása.

1 Indítsa el a webböngészőt.

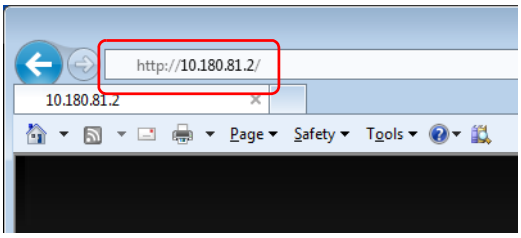

2 A címsávba írja be a készülék IP-címét vagy az állomásnevet.

Megjegyzés A készülék IP címének és állomásnevének ellenőrzéséhez nyomtasson állapotoldalt. Részletekért lásd az *angol nyelvű használati útmutatót*.

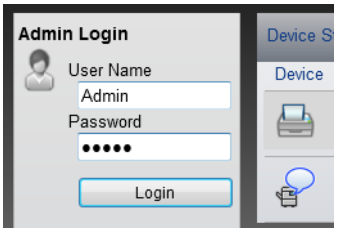

3 Jelentkezzen be rendszergazdai jogosultságokkal.

A rendszergazdai jogosultságok gyári alapértelmezett értékei alább találhatók.

Login User Name: **Admin**
Login Password: **Admin**

* A nagy- és kisbetűket a rendszer megkülönbözteti.

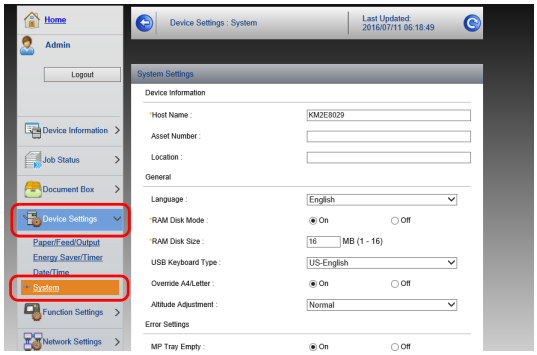

4 A **Device Settings** menüben válassza a **System** lehetőséget.

5 Adja meg az eszköz információkat, majd kattintson a **Submit** lehetőségre.

FONTOS A beállítás módosítása után indítsa újra a hálózatot, vagy kapcsolja KI, majd BE a készüléket.

A hálózati csatoló kártya újraindításához kattintson a **Reset** lehetőségre a **Management Settings** menüben, majd kattintson a **Restart Network** lehetőségre a **Restart** opciónál.

E-mail beállítások

Az SMTP beállítások konfigurálásával lehetővé válik e-mailes értesítés küldése, amikor egy feladat befejeződik.

A funkció csak akkor használható, ha a készülék csatlakoztatva van egy SMTP protokollt használó levelezőkiszolgálóhoz.

Ezenfelül konfigurálja az alábbiakat.

- SMTP-beállítások
  Tétel: **SMTP Protocol** és **SMTP Server Name** az **SMTP** alatt.
- A feladó címe, amikor a készülék e-mailt küld
  Tétel: **Sender Address** az **E-mail Send Settings** alatt
- Az e-mailek méretét korlátozó beállítás
  Tétel: **E-mail Size Limit** az **E-mail Send Settings** alatt

Az alábbi lépések leírják, hogyan lehet megadni az SMTP-beállításokat.

1 Indítsa el a webböngészőt.

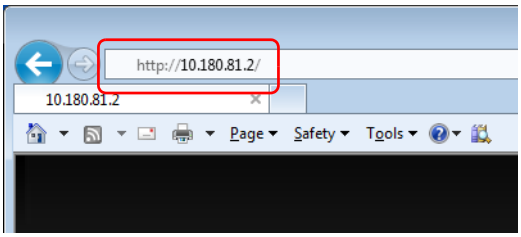

2 A címsávba írja be a készülék IP-címét vagy az állomásnevet.

Megjegyzés A készülék IP címének és állomásnevének ellenőrzéséhez nyomtasson állapotoldalt. Részletekért lásd az *angol nyelvű használati útmutatót*.

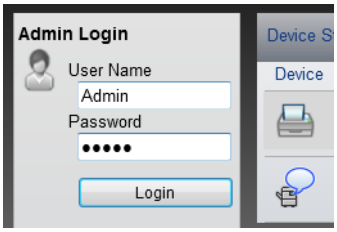

3 Jelentkezzen be rendszergazdai jogosultságokkal.

A rendszergazdai jogosultságok gyári alapértelmezett értékei alább találhatók.

Login User Name: **Admin**
Login Password: **Admin**

* A nagy- és kisbetűket a rendszer megkülönbözteti.

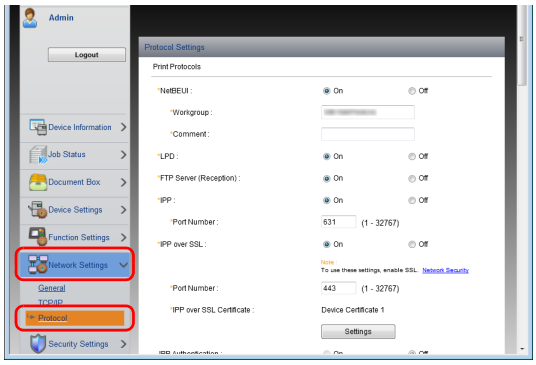

4 A **Network Settings** menüben válassza a **Protocol** lehetőséget.

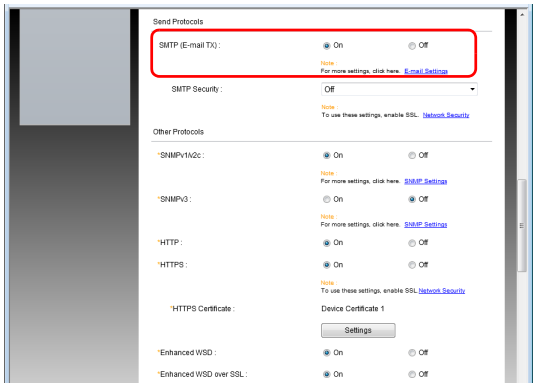

5 Az **SMTP (E-mail TX)** opciót kapcsolja **On** a **Send Protocols** alatt.

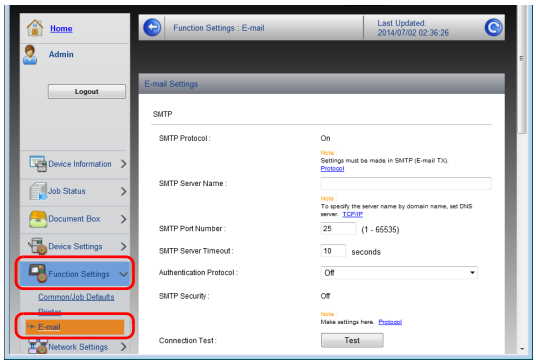

6 A **Function Settings** menüben, kattintson az **E-mail** lehetőségre.

7 Adja meg az "SMTP" és az "E-mail Send Settings" tételeket.

Beállítás		Leírás
SMTP		Ennek beállítása szükséges az e-mail küldéséhez a készülékről.
	SMTP Protocol	Megjeleníti az SMTP protokoll képernyőt. Ellenőrizze, hogy az **SMTP Protocol** opció **On** legyen. Ha **Off**, kattintson a **Protocol** lehetőségre, és az SMTP protokoll legyen **On**.
	SMTP Server Name*	Írja be az SMTP-szerver IP-címét vagy állomásnevét.
	SMTP Port Number	Adja meg az SPMTP-hez használandó portszámot. Használja az SMTP alapértelmezett 25. portját.
	SMTP Server Timeout	Állítsa be az időtúllépés előtti várakozási időt másodpercben.
	Authentication Protocol	Az SMTP hitelesítés használatához adja meg a felhasználói információkat.
	SMTP Security	Az SMTP biztonság beállítása. Kapcsolja be az **SMTP Security** funkciót az **SMTP (E-mail TX)** alatt a **Protocol Settings** oldalon.
	POP before SMTP Timeout	Adja meg az időt másodpercekben, amelynek leteltével a POP szerver várakozási ideje lejár. Ez akkor állítható be, ha a **POP before SMTP** van kiválasztva az **Authentication Protocol** alatt.
	Connection Test	A beállítások megfelelőségét ellenőrző teszt.
	Domain Restriction	A tartományok korlátozásához kattintson a **Domain List** lehetőségre, és válassza ki az engedélyezendő és az elutasítandó tartománynév címeket. A korlátozás e-mail cím alapján is meghatározható.
POP3	**POP3 Protocol**	Amikor a készülékről történő e-mail küldés funkcióját engedélyezi, az alábbi tételeket nem kell beállítania. Ha a készüléken szeretne e-maileket fogadni, állítsa be az alábbi tételeket. Bővebb információért lásd: *Embedded Web Server RX User Guide*.
	Check Interval	
	Run once now	
	Domain Restriction	
	POP3 User Settings	
E-mail Send Settings	**E-mail Size Limit**	Adja meg az elküldhető e-mail maximális méretét kilobájtban. Ha egy e-mail mérete ezt az értéket meghaladja, egy hibaüzenet jelenik meg, és az e-mail küldése megszakad. Használja ezt a beállítást, ha az SMTP-szerverhez az E-mail méretkorlátozása opciót állította be. Ha nem, a 0 (nulla) érték megadásával engedélyezheti a korlátlan méretű e-mailek küldését.
	Sender Address*	Meghatározható a feladó címe, amelyre a készülék e-maileket küld, mint a készülék rendszergazdája, így a válasz vagy a sikertelen kézbesítési jelentés arra az e-mail címre érkezik, és nem a készülékre. A feladócímet megfelelően kell megadni az SMTP-hitelesítéshez. A feladócím maximális hosszúsága 128 karakter lehet.
	Signature	Írja be az aláírást. Az aláírás egy szabad formátumú szöveg, amely az e-mail törzsének végén fog megjelenni. Gyakran használják a gép további azonosítására. Az aláírás maximális hosszúsága 512 karakter lehet.
	Function Defaults	A **Common/Job Default Settings** oldal alapértelmezett beállításainak módosítása.

* Adja meg a tételeket.

8 Kattintson a **Submit** gombra.

Ki- és bekapcsolás

Bekapcsolás

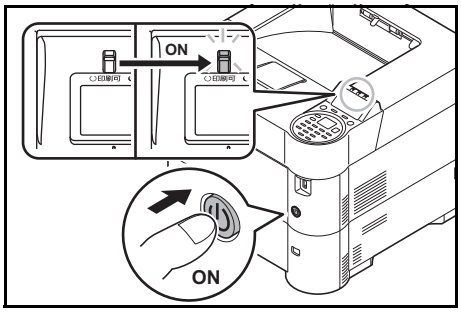

1 Nyomja meg a főkapcsolót.

FONTOS Ha kikapcsolja a főkapcsolót, ne kapcsolja vissza azonnal. Várjon legalább 5 másodpercet, mielőtt visszakapcsolná a készüléket.

Kikapcsolás

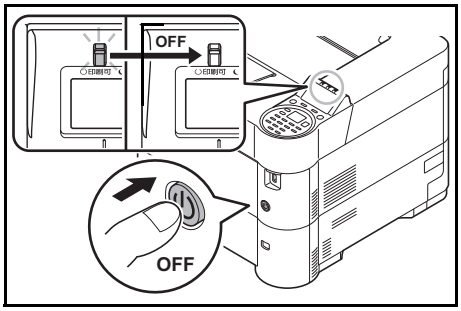

1 Nyomja meg a főkapcsolót.

A kikapcsolást megerősítő üzenet jelenik meg.

A kikapcsolás körülbelül 3 percet vesz igénybe.

Energiatakarékos funkció

Alvó mód

Európa

Amikor a beállított idő (a gyári beállítás 1 perc) eltelik a nyomtató utolsó használata után, a nyomtató automatikusan alvó módba kapcsol. Az üzenetkijelző háttérvilágítása és a fények kialszanak az áramfogyasztás minimalizálása érdekében. Ezt az állapotot Alvó üzemmódnak hívják.

A nyomtató használatához nyomja meg az **[OK]** gombot. A nyomtató 18 másodperc múlva működésre kész.

A beállítások konfigurálására vonatkozó bővebb információért lásd az *angol nyelvű használati útmutatót*.

Európán kívül

Amikor a beállított idő (a gyári beállítás 1 perc) eltelik a nyomtató utolsó használata után, a nyomtató automatikusan alvó módba kapcsol. Az üzenetkijelző háttérvilágítása és a fények kialszanak az áramfogyasztás minimalizálása érdekében. Ezt az állapotot Alvó üzemmódnak hívják.

Két alvó mód van: A gyors feléledés és az energiatakarékos. Az alapértelmezett beállítás az energiatakarékos mód.

Gyors feléledés mód

Gyors feléledés módból a nyomtató hamarabb aktiválódik, mint az energiatakarékos módból.

Az üzenetkijelző kikapcsol, és a **Ready** jelzés villog, amikor a nyomtató ebbe a módba lép.

A készülék gyorsan aktiválható az **[OK]** gomb megnyomásával. A készülék akkor is automatikusan aktiválódik, amikor nyomtatási feladatot érzékel.

Ha Alvó üzemmódban nyomtatási adatok érkeznek, a készülék elvégzi a nyomtatási feladatot, de az üzenetkijelző sötét marad.

A nyomtató használatához nyomja meg az **[OK]** gombot.

Fontos megjegyezni, hogy a környezeti viszonyok, például a szellőztetés, a készülék lassabb reagálását válthatja ki.

A beállítások konfigurálására vonatkozó bővebb információért lásd az *angol nyelvű használati útmutatót*.

Energiatakarékos mód

Ez a mód a gyors feléledési módnál hatékonyabban csökkenti az áramfogyasztást, és a különböző funkciókhoz külön állítható be alvó mód.

FONTOS Az Energiatakarékos üzemmód beállítását figyelmesen végezze.

- Energiatakarékos módban a készülék nem ismeri fel az azonosítókártyát.

A nyomtató használatához nyomja meg az **[OK]** gombot.

A visszatérés ideje alvó módból az alábbi:

- P-5531DN/P-6031DN: 25 másodperc vagy kevesebb
- P-5031DN: 20 másodperc vagy kevesebb
- P-4531DN: 15 másodperc vagy kevesebb

Az energiatakarékos beállításokkal kapcsolatos bővebb információért lásd az *angol nyelvű használati útmutatót*.

Kikapcsolás időzítő (Európa)

Ha a nyomtatót nem használják, miközben alvó módban van, a készülék automatikusan kikapcsol. A kikapcsolás időzítő használható az idő beállításához, amelynek elteltével a készülék kikapcsol. A készülék kikapcsolási idejének gyári beállítása 3 nap.

FONTOS Beállítható a kikapcsolási szabály és a kikapcsolás időzítő. Részletekért lásd az *angol nyelvű használati útmutatót*.

Ha hosszabb időtartamon keresztül nincs használatban a nyomtató

FIGYELEM! Ha a nyomtatót hosszabb ideig nem használják (pl. egész éjszaka), kapcsolja ki a főkapcsolót. Ha a nyomtatót ennél is hosszabb ideig nem használják (pl. nyaralás alatt), biztonsági okokból húzza ki a tápkábelt a fali aljzatból.

FIGYELEM! A papírkazettákból távolítsa el a papírt, és tegye vissza az eredeti csomagolásba, hogy a papírt megóvja a nedvességtől.

Papír betöltése

Az alábbi rész ismerteti, hogyan kell betölteni a papírt a kazettába, illetve a kézi adagolóba.

Papír betöltése a Kazettába

A szabványos kazettákba normál papír, újrahasznosított papír vagy színes papír tölthető.

Az 1-5. kazetta legfeljebb 500 normál papírlap (80 g/m²) befogadására alkalmas.

A támogatott papírméretekre vonatkozó részeteket lásd: *A megfelelő papír kiválasztása, A-5 oldal*. A papírtípus beállításokért lásd az *angol nyelvű használati útmutatót*.

FONTOS Ne használjon tintasugaras nyomtatóba való, vagy a felületén speciális bevonattal ellátott papírt. (Az ilyen papír papírelakadást vagy más meghibásodást okozhat.)

A kazetták 60 - 120 g/m² súlyú papír befogadására alkalmasak.

A papírkazettákba ne helyezzen 120 g/m² súlyúnál nehezebb papírt. A 120 g/m² súlyúnál nehezebb papírokhoz használja a kézi adagolót.

A papír betöltésekor a papírkazettát helyezze stabil felületre, például az asztalra.

Megjegyzés Az A6 méretű papír csak az P-5031DN/P-5531DN/P-6031DN készülék 1. kazettájában használható.

A B6 és a Levelezőlap méretű papír csak az P-4531DN készülék 1. kazettájában használható.

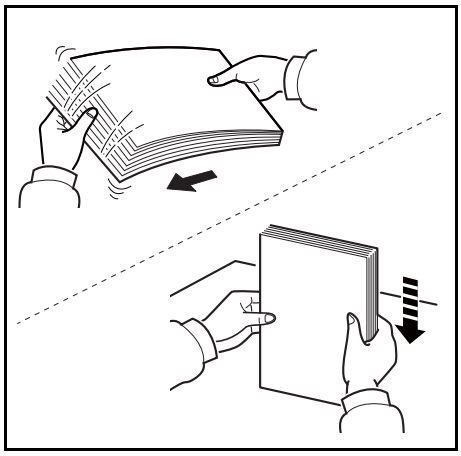

1 Pörgesse át a papírt vagy fóliát, majd kocogtassa azokat egy egyenletes felszínhez a papírelakadás és a torz nyomtatás elkerülése érdekében.

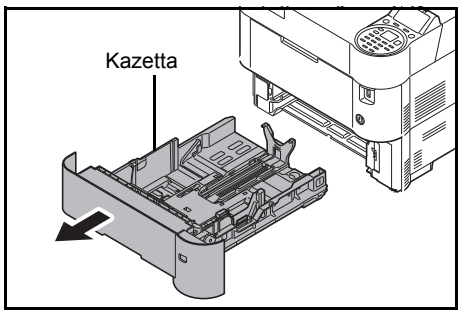

2 A kazettákat húzza ki a készülékből.

FONTOS Amikor a kazettát kihúzza a készülékből, gondoskodjon arról, hogy megfelelően alá legyen támasztva és ne essen ki.

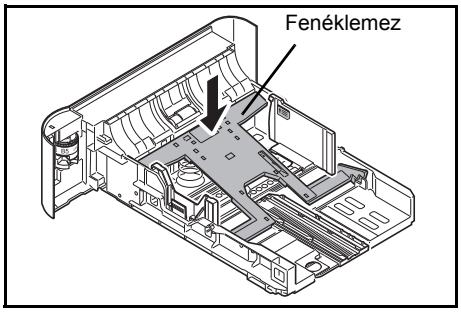

3 (Csak P-4531DN esetén) Nyomja le a fenéklemezt kattanásig.

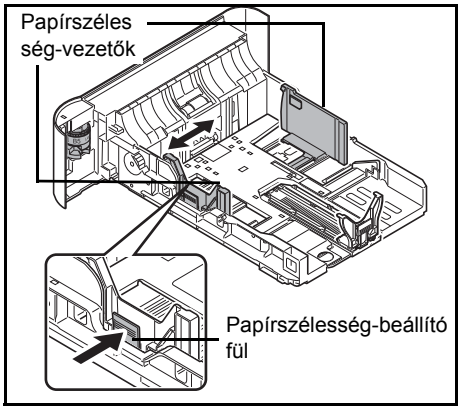

4 Állítsa be a papírszélesség-vezetőket a kazetta jobb és bal oldalán. Nyomja meg papírszélesség-beállító fület, és csúsztassa a vezetőket a kívánt papírmérethez.

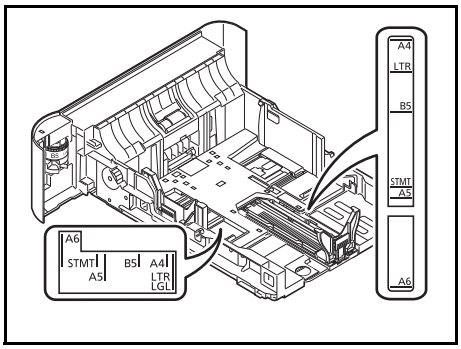

Megjegyzés A papírméretek fel vannak tüntetve a kazettán.

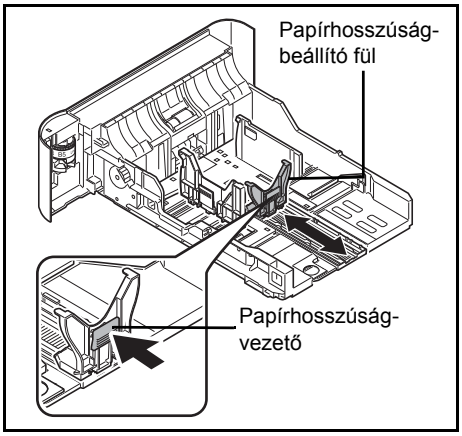

5 Állítsa be a papírhosszúság-vezetőt a kívánt papírmérethez.

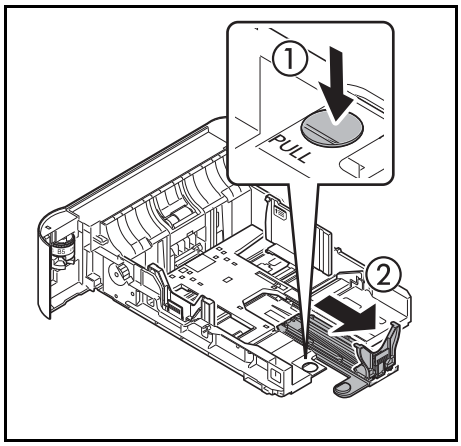

Ha A4-R méretnél hosszabb papírt használ, a kazettát húzza ki addig, amíg meg nem akad a hátulja, majd a papírhosszúság-vezetőt állítsa a kívánt méretre.

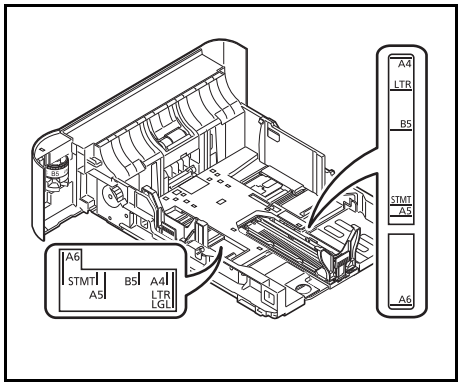

Megjegyzés A papírméretek fel vannak tüntetve a kazettán.

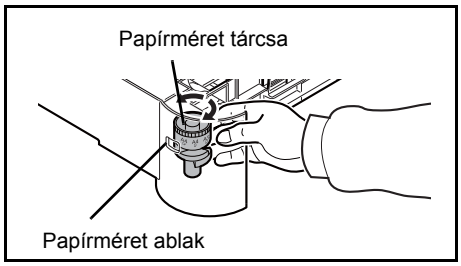

6 A papírméret tárcsáját úgy fordítsa, hogy a használandó papírméret megjelenjen a papírméret ablakában.

Megjegyzés Ha a papírméret tárcsát az **Other** állásba állítja, akkor a papírméretet be kell állítani a kezelőpanelen. Lásd az *angol nyelvű használati útmutatót*.

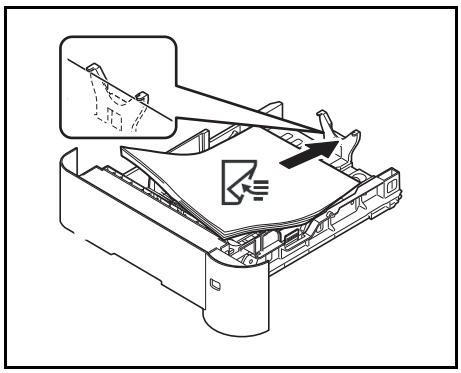

7 Töltse be a papírt a kazettába.

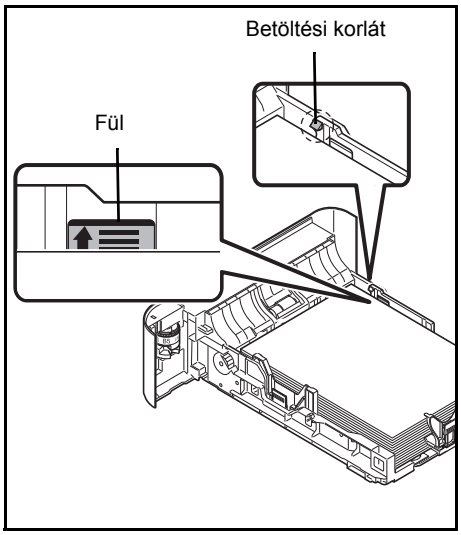

FONTOS A papírt nyomtatási oldalával lefelé helyezze be.

Betöltés előtt ellenőrizze, hogy a papír nincs-e felkunkorodva vagy hajtogatva. Az összehajtott vagy meggyűrődött papír papírelakadást eredményezhet.

Ellenőrizze, hogy a betöltött papír nem lépi-e túl a betöltési korlátot (lásd a bal oldali ábrát).

Az ábrának megfelelően úgy töltse be a papírköteget, hogy az a fülek alá kerüljön (lásd a bal oldali ábrát).

A papírhosszúság- és a papírszélesség-vezetőt a papír méretéhez kell igazítani. Ha a papír betöltése ezeknek a vezetőknek a beállítása nélkül történik meg, ferde adagolás és papírelakadás fordulhat elő.

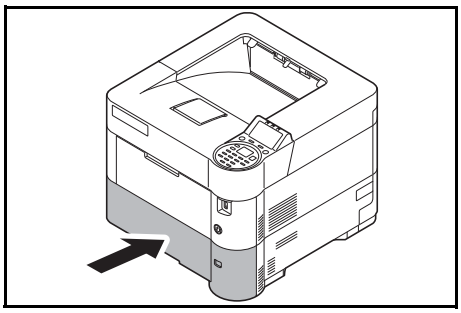

8 Illessze be a kazettát a készülék megfelelő nyílásába. Ütközésig tolja be.

Megjegyzés Ha a készüléket hosszabb időn át nem használja, vegye ki a papírt a kazettákból, és tegye vissza az eredeti csomagolásba, hogy a papírt megóvja a nedvességtől.

9 Válassza ki a kazettába töltendő hordozó típusát (normál, újrahasznosított stb.). (Lásd az *angol nyelvű használati útmutatót*.)

Papír betöltése a kézi adagolóba

A kézi adagolóba legfeljebb 100 lap A4 méretű normál papír (80 g/m²).

A támogatott papírméretekre vonatkozó részeteket lásd: *A megfelelő papír kiválasztása, A-5 oldal*. A papírtípus beállításokért lásd az *angol nyelvű használati útmutatót*.

FONTOS Ha a papírtípus nem normál papír (hanem például újrahasznosított vagy színes papír), mindig határozza meg a papírtípust. Ha 106 g/m^2 vagy nagyobb súlyú papírt használ, a papír típusát állítsa Vastag értékre, és állítsa be a használt papír súlyát.

A kézi adagoló kapacitása:

- A4 méretű normál papír (80 g/m²): 100 lap
- Hagaki: 1 lap
- Boríték DL, Boríték C5, Boríték #10, Boríték #9, Boríték #6, Monarch boríték, Youkei 4, Youkei 2: 5 lap
- Folio: 20 lap
- Vastag papír: 5 lap

Megjegyzés Ha egyedi méretű papírt tölt be, válassza ki az `Egyéni` méretet az *angol nyelvű használati útmutató* alapján.

Ha speciális papírt használ, például boríték vagy vastag papírt, válassza ki a hordozó típusát az *angol nyelvű használati útmutató* alapján.

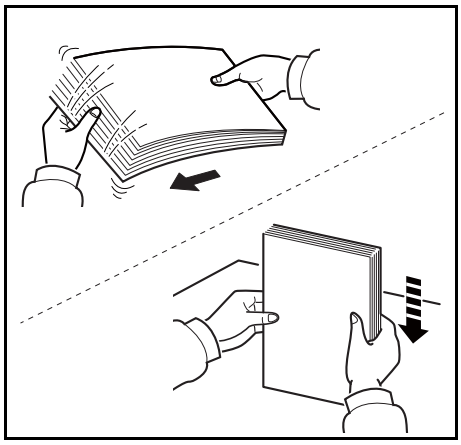

1 Pörgesse át a papírt vagy fóliát, majd kocogtassa azokat egy egyenletes felszínhez a papírelakadás és a torz nyomtatás elkerülése érdekében.

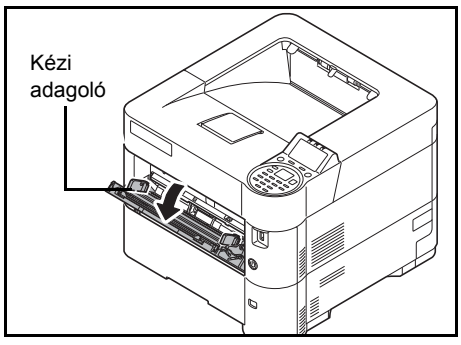

2 Húzza a kézi adagolót maga felé ütközésig.

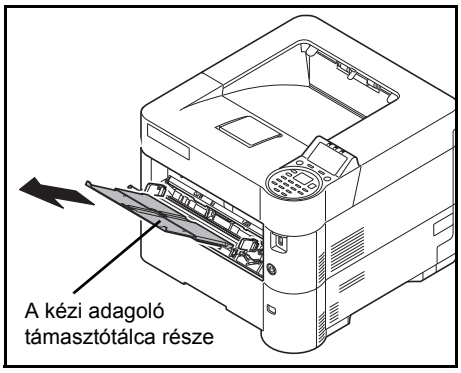

3 Húzza ki a kézi adagoló támasztótálca részét.

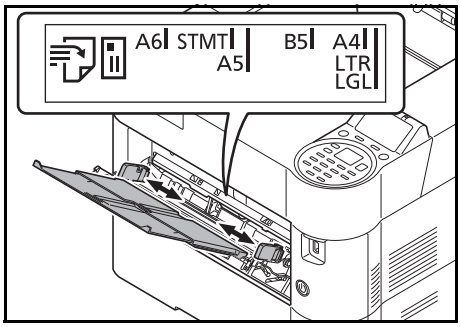

4 Állítsa be a papírvezetők helyzetét a kézi adagolón. A szabványos papírméretek be vannak jelölve a kézi adagolón. Normál papírméretek esetén csúsztassa a szélesség-vezetőket a megfelelő jelhez.

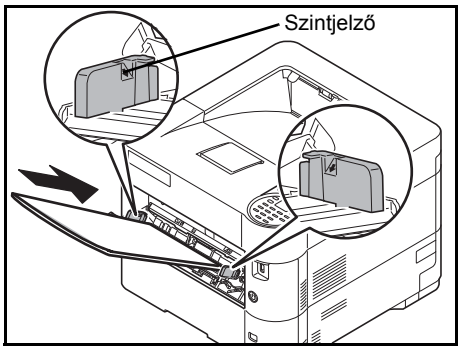

5 Igazítsa be a papírt a papírvezetők segítségével, és tolja be, amennyire lehet.

FONTOS A papír betöltésekor ügyeljen arra, hogy a nyomtatási oldala felfelé nézzen.

A gyűrött papírt használat előtt ki kell simítani.

Amikor papírt tölt a kézi adagolóba, a papír betöltése előtt ellenőrizze, hogy az előző feladatból nem maradt-e papír az adagolóban. Ha az adagolóban kevés papír maradt, és fel szeretné tölteni, először távolítsa el a maradék papírt a tálcából, majd az új papírral együtt helyezze vissza a tálcába.

Ha rés van a papír és a papírszélesség vezetők között, igazítsa a vezetőket a papír méretének megfelelőre, hogy elkerülje a ferde adagolást és papírelakadást.

Ellenőrizze, hogy a betöltött papír nem lépi-e túl a szintjelzést.

6 Állítsa be a kézi adagoló papírméretét a nyomtató kezelőpanelén. Lásd az *angol nyelvű használati útmutatót.*

Borítékok betöltése

A kézi adagolóba 5 boríték tölthető be.

Az elfogadható borítékméretek a következők.

Elfogadható boríték	Méret
Youkei 2	114 × 162 (mm)
Youkei 4	105 × 235 (mm)
Monarch boríték	3 7/8" × 7 1/2"
Boríték #10	4 1/8" × 9 1/2"
DL boríték	110 × 220 (mm)
C5 boríték	162 × 229 (mm)
Executive	7 1/4" × 10 1/2"
Boríték #9	3 7/8" × 8 7/8"
Boríték #6	3 5/8" × 6 1/2"

Boríték vagy Hagaki (karton) kézi adagolóba történő betöltése

A borítékot a nyomtatási oldalával felfelé helyezze be. A nyomtatásra vonatkozó műveleteket lásd: *Printing System Driver User Guide*.

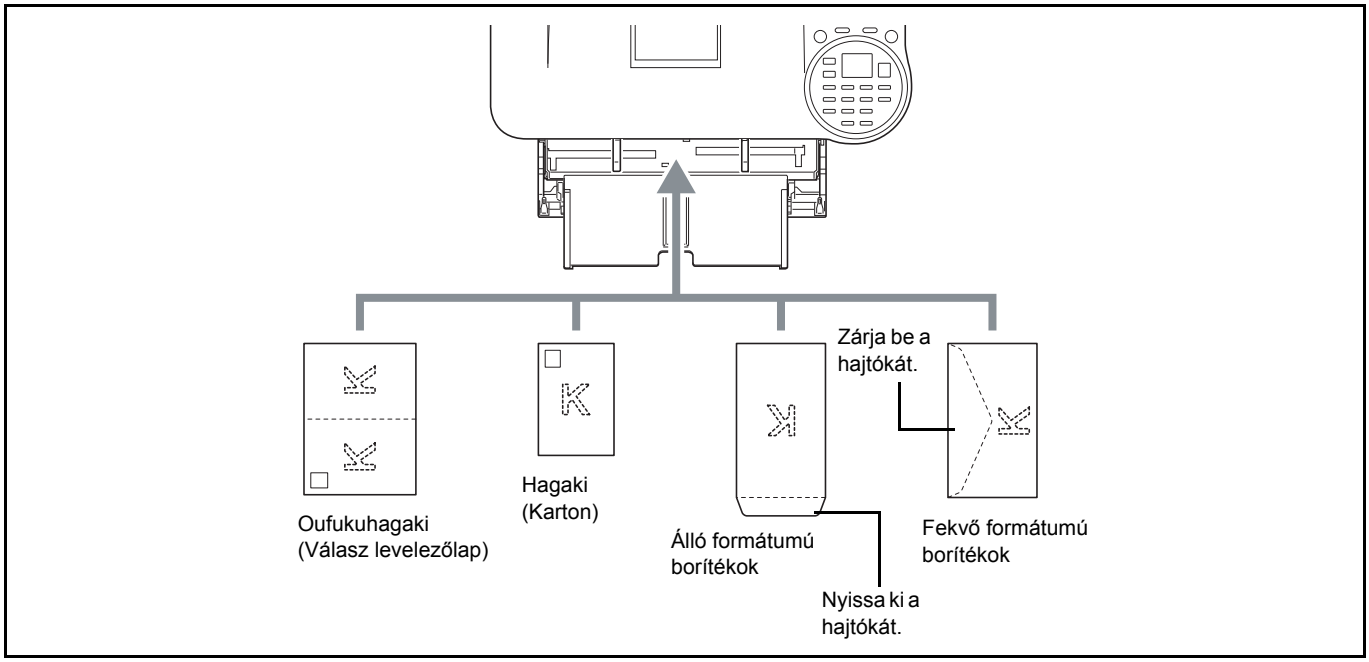

FONTOS Nem meghajtott Oufukuhagaki papírt (válasz levelezőlap) használjon.

A boríték betöltésének módja (irány és elhelyezkedés) a boríték típusától függ. Győződjön meg róla, hogy megfelelően töltötte-e be, ellenkező esetben előfordulhat, hogy a nyomtatás rossz irányba vagy rossz oldalra történik.

Megjegyzés Ha borítékot helyez a kézi adagolóba, a boríték típusának kiválasztásához lásd az *angol nyelvű használati útmutatót*.

Boríték betöltése a nagy kapacitású adagolóba

Boríték tölthető be a nagy kapacitású adagolóba (PF-3100). A borítékok betöltésének módja (tájolás és nyomtatási oldal) megegyezik a kézi adagoló használatával.

Papír megállító

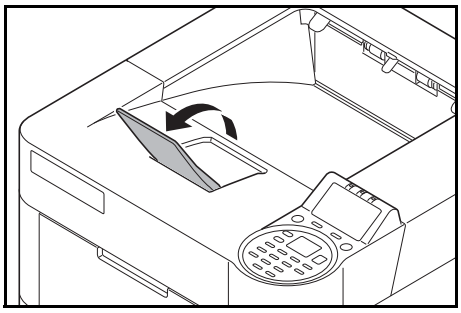

Ha A4-R/Letter-R vagy annál nagyobb méretű papírt használ, az ábrán látható módon nyissa ki a papírrögzítőt.

3 Nyomtatás

Ez a fejezet az alábbi témaköröket tartalmazza:

Nyomtatás alkalmazásokból **3-2**
Nyomtatási feladat megszakítása **3-3**
A nyomtató-illesztőprogram beállítások képernyő **3-4**
Papírméret regisztrálása **3-5**
Nyomtató-illesztőprogram súgó **3-6**
Nyomtatási funkciók **3-7**

Nyomtatás alkalmazásokból

Ez a rész ismerteti az alkalmazásokból történő dokumentumnyomtatás alapvető utasításait. Az utasítások a Windows 7 operációs rendszert veszik alapul. Ha a dokumentumokat alkalmazásokból szeretné nyomtatni, a számítógépére telepítse a nyomtató-illesztőprogramot, amelyet a mellékelt *Product Library lemezen talál.*

Megjegyzés Lásd: *Szoftver telepítése, 2-8 oldal*.

Ha alkalmazásokból szeretne dokumentumokat nyomtatni, kövesse az alábbi lépéseket.

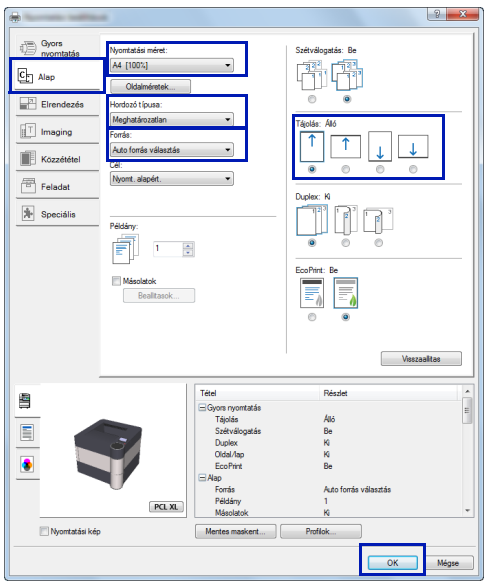

1. Dokumentum létrehozása alkalmazás használatával.
2. Az alkalmazásban kattintson a **Fájl** menüre, és válassza a **Nyomtatás** menüpontot. Megnyílik a **Nyomtatás** párbeszédpanel.
3. Kattintson a név mező mellett lévő ▼ lehetőségre, és a listából válassza ki ezt a készüléket.
4. A **Példányszám** mezőben adja meg a nyomtatni kívánt mennyiséget. Írjon be egy számot maximum 999-ig.

   Ha több oldal van, válassza a Szétválogatás lehetőséget az oldalszámozás sorrendjében történő egyenkénti nyomtatáshoz.
5. Kattintson a **Tulajdonságok** lehetőségre. Megnyílik a **Tulajdonságok** párbeszédpanel.
6. Válassza az **Alap** fület, és a papírméret kiválasztásához kattintson a **Nyomtatási méret** gombra.

   Ha különleges papírra szeretne nyomtatni, mint a vastag papír vagy fólia, kattintson a **Hordozó típus** menüre és válassza ki a papírtípust.
7. Kattintson a **Forrás** lehetőségre, és válassza ki a papírforrást.

   Megjegyzés Ha az **Auto forrás választás** lehetőséget választja, a készülék a papírt automatikusan az optimális méretű és típusú papírforrásból tölti be. Ha olyan speciális papírra szeretne nyomtatni, mint a boríték vagy vastag papír, helyezze a kézi adagolóba, és válassza a **Kézi adagoló** lehetőséget.
8. A papír tájolásának kiválasztásához válassza az **Álló** vagy a **Fekvő** lehetőséget, ami a dokumentum tájolásának megfelel.
9. Az **OK** gombra kattintva térjen vissza a **Nyomtatás** párbeszédablakba.
10. A nyomtatás elindításához kattintson az **OK** gombra.

Nyomtatási feladat megszakítása

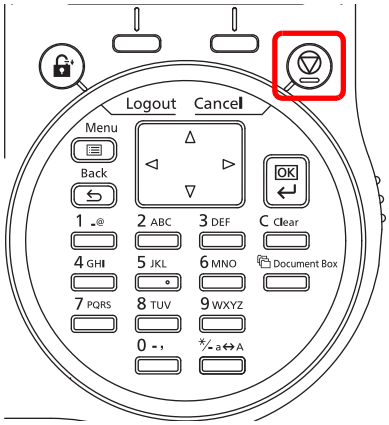

1. A mikor a nyomtató a `Feldolgozás` üzenetet jeleníti meg, nyomja meg a **[Cancel]** gombot.

   A `Fldt visszvon l.` jelenik meg, amely az aktuális nyomtatási feladatokat mutatja.

2. A △ vagy a ▽ megnyomásával válassza ki a kívánt feladatot, majd nyomja meg az **[OK]** gombot.

   Amikor a `Feladat visszavon. Biztos benne?` üzenet jelenik meg, nyomja meg az `[Igen]` (**[Bal választó]**) gombot a feladat törléséhez, vagy a `[Nem]` (**[Jobb választó]**) gombot a művelet visszavonásához és a nyomtatás folytatásához.

   Amikor egy feladatot töröl, a `Visszavonás folyamatban...` jelenik meg az üzenetkijelzőn, és az aktuális oldal kinyomtatása után a nyomtató leállítja a nyomtatást.

A nyomtató-illesztőprogram beállítások képernyő

A nyomtató-illesztőprogram beállítások képernyő lehetővé teszik a különféle nyomtatási beállítások konfigurálását. Bővebb információért lásd: ***Printing System Driver User Guide*** *Product Library l*emez.

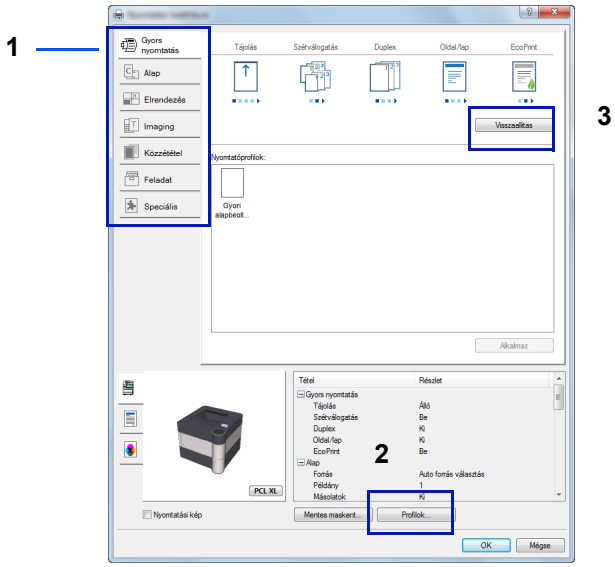

Szám	Leírás
1	**Gyors nyomtatás** A gyakran használt funkció egyszerű használatát lehetővé tévő ikonokat biztosítja. Amikor egy ikonra kattint, a nyomtatási eredményt tükröző képpé változik, és alkalmazza a beállításokat. 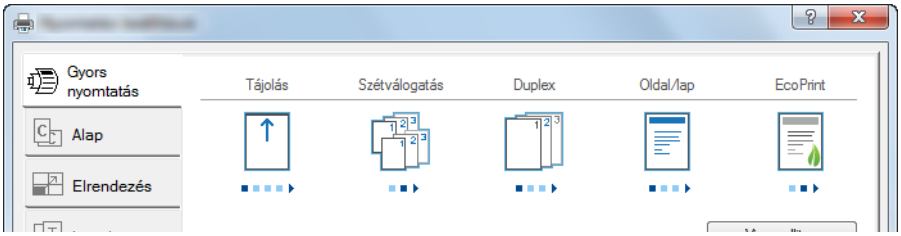 **Alap** Ez a fül tartalmazza a gyakran használt alapvető funkciókat. Ez használható a papírméret, a papírtípus, a célállomás és a duplex nyomtatás konfigurálására. **Elrendezés** A különféle elrendezésű nyomtatás konfigurálására használható, mint a füzet nyomtatása, kombinált üzemmód, poszternyomtatás és méretezés. **Imaging** Ez a fül teszi lehetővé a nyomtatási eredményekkel kapcsolatos minőségi és szürkeárnyalat beállítások konfigurálását. **Közzététel** Ez a fül borítók és beillesztett oldalak létrehozását teszi lehetővé a nyomtatási feladathoz, és a beillesztett oldalakat OHP film közé helyezi. **Feladat** Ezen a fülön konfigurálhatók a nyomtatási adatok számítógépről a készülékre történő elmentésének beállításai. A gyakran használt dokumentumok a könnyebb nyomtatás érdekében elmenthetők a készülékre. Mivel az elmentett dokumentumok közvetlenül a készülékről nyomtathatók, ez a funkció akkor is kényelmes, ha olyan dokumentumot szeretne nyomtatni, amelyet nem akar, hogy mások lássanak. **Speciális** Ez a fül teszi lehetővé szöveges oldalak és vízjelek hozzáadásának konfigurálását.

Szám	Leírás
2	**Profilok** A nyomtató-illesztőprogram beállítások elmenthetők profilokként. Az elmentett profilok bármikor előhívhatók, ezért kényelmes használatot biztosítanak a gyakran használt beállításokhoz.
3	**Visszaállítás** Kattintson erre, ha a beállításokat vissza szeretné állítani a kezdeti értékeikre.

Papírméret regisztrálása

Ha a kézi adagolóba karton vagy boríték van betöltve, állítsa be a papírméretet és papírtípust, majd a nyomtató-illesztőprogram nyomtatási beállítások képernyőjének **Alap** fülén regisztrálja a papírméretet.

Miután regisztrálta azt, az adott papírméret kiválasztható a **Papírméret** menüben.

1. Jelenítse meg a nyomtató beállítások képernyőt.
2. Kattintson az **Alap** fülre.
3. Kattintson az **Oldalméretek** lehetőségre a méret regisztrálásához.
4. Kattintson az **Új** lehetőségre.
5. Adja meg a papír nevét.
6. Adja meg a papírméretet.
7. Kattintson a **Mentés** lehetőségre.
8. Kattintson az **OK** gombra.
9. A **Papírméret** menüben válassza ki a 4. - 8. lépésben regisztrált papír méretét (név).
10. A **Forrás** menüben kattintson a **Kézi adagoló** lehetőségre.
11. A **Papírtípus** menüben válassza ki a papír típusát.

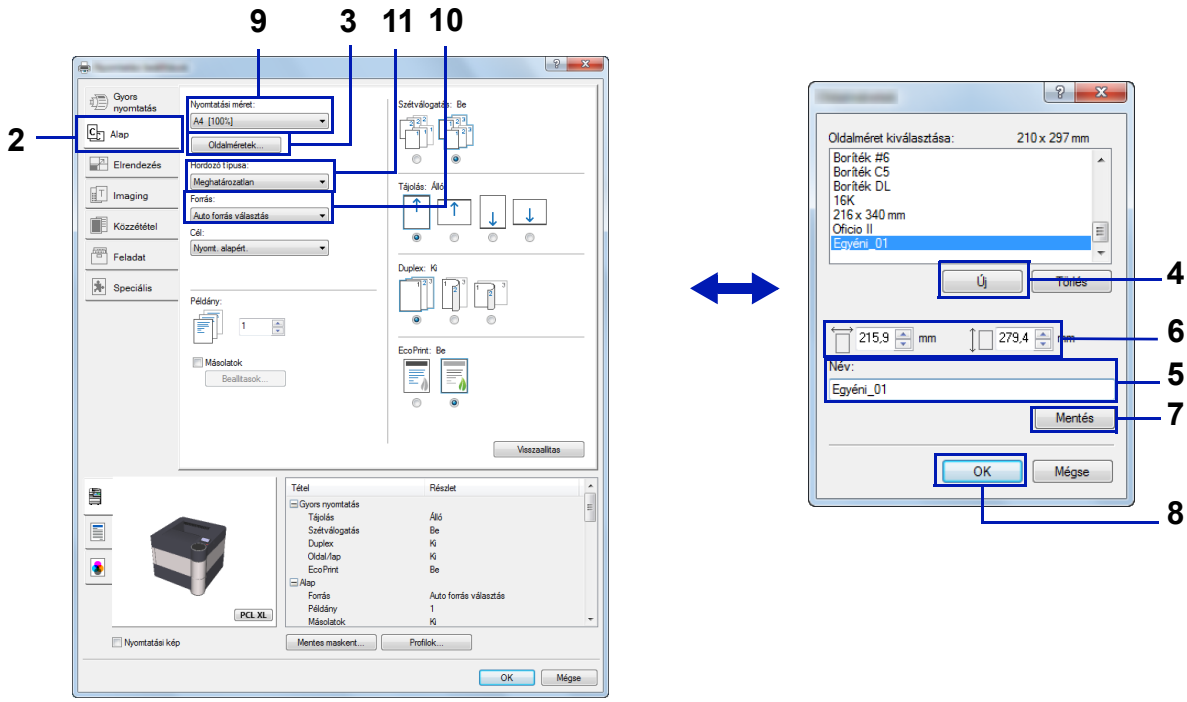

Nyomtató-illesztőprogram súgó

A nyomtató-illesztőprogram súgóval rendelkezik. A nyomtatási beállításokra vonatkozó bővebb információért jelenítse meg a nyomtató-illesztőprogram nyomtatás képernyőjét, és az alábbiak szerint jelenítse meg a súgót.

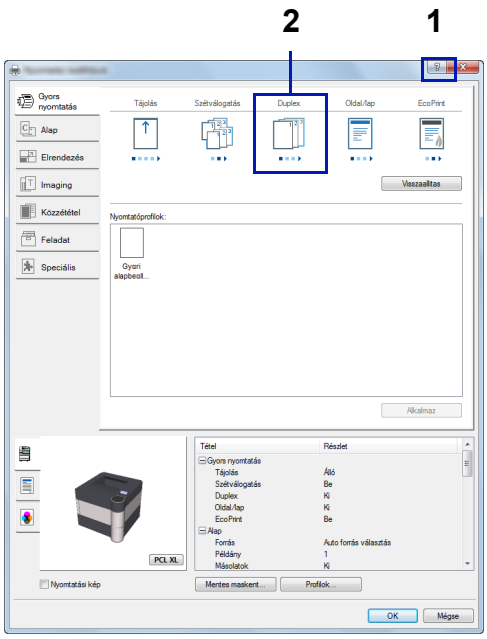

- Kattintson a **?** gombra a képernyő jobb felső sarkában és kattintson arra a tételre, amiről többet szeretne tudni.
- Kattintson a tételre, amelyről többet szeretne tudni, majd a billentyűzeten nyomja meg az [F1] billentyűt.

Az alapértelmezett nyomtató-illesztőprogram beállítások módosítása (Windows 8.1)

Az alapértelmezett nyomtató-illesztőprogram beállítások módosíthatók. A gyakran használt beállítások kiválasztásával lépéseket hagyhat ki a nyomtatáskor. A beállításokat lásd: *Printing System Driver User Guide*.

1. Az asztalon lévő vezérlőgombokon kattintson a **Beállítások**, **Vezérlőpult**, majd az **Eszközök és nyomtatók** lehetőségre.
2. Az egér jobb oldali gombjával kattintson a készülék nyomtató-illesztőprogram ikonjára, és a nyomtató-illesztőprogram menüjében kattintson a **Nyomtató tulajdonságai** lehetőségre.
3. Kattintson a **Tulajdonságok** lehetőségre az **Általános** fülön.
4. Válassza ki az alapértelmezett beállításokat, majd kattintson az **OK** lehetőségre.

Nyomtatási funkciók

Ez a rész ismerteti a nyomtató-illesztőprogrammal beállítható hasznos funkciókat. Bővebb információért lásd: ***Printing System Driver User Guide.***

Fél sebességű mód (Nyomtató-illesztőprogram beállítás)

A fél sebességű mód a nyomtatási sebességet a felére csökkenti. Amikor ez van kiválasztva, a toner jobban alkalmazkodik a kisméretű, vastag vagy texturált papírra történő nyomtatáshoz. Ezenfelül a fél sebességű mód használható arra, hogy a vastag papír finomabban legyen adagolható a papírelakadás elkerülése érdekében. Ez a mód halkabb nyomtatást is eredményez.

Megjegyzés A fél sebességű nyomtatás minden papírtípusra alkalmazható, kivéve a fóliára és a pergamenre.

Vonalvékonyítás (Nyomtató-illesztőprogram beállítás)

A vonalvékonyítás csökkenti a vonalkódokban vagy a vonalas rajzokon használt vonalak vastagságát. Az alkalmazás által vezérelt grafikus értékek nem változnak.

Jellemző	Leírás
Ki	Vonalvékonyítás nem kerül alkalmazásra.
Vonalkódok	Ez a beállítás csökkenti a vízszintes és a függőleges vonalak vastagságát. Ez javítja a vonalkódok olvashatóságát.
Finom vonalak	Ez a beállítás csökkenti a vízszintes, a függőleges és az átlós vonalak vastagságát.
Mind	Ez a beállítás csökkenti a vonalkódokban vagy a vonalas rajzokon használt vízszintes, függőleges és vonalak vastagságát 1 értékkel.

Megjegyzés A vonalvékonyítás akkor áll rendelkezésre, ha a PDL beállítások párbeszédablakban a PCL XL van kiválasztva. Ha a PDL beállítások párbeszédablakban a GDI kompatibilis mód van kiválasztva, a vonalvékonyítás nem áll rendelkezésre.

Vékony vonal kijavítása a készülék által

Ez a funkció lehetővé teszi a tollvonalak kijavítását a készülék által. Ez a funkció csak azokon a modelleken áll rendelkezésre, amelyek támogatják.

Egyéni fiók (opcionális funkció)

Az Egyéni fiók egy, a Dokumentum fiók alatt létrehozható elem, amelyben adatok tárolhatók későbbi felhasználásra.

Az Egyéni fiók létrehozható, illetve törölhető, valamint az adatok különbözőképpen cserélhetők azon keresztül. Az Egyéni fiók használatához a nyomtatóra telepíteni kell egy opcionális SSD-t.

Az Egyéni fiók működésére vonatkozó bővebb információért olvassa el az *angol nyelvű használati útmutatót*.

Feladat fiók (opcionális funkció)

A Feladat fiók ideiglenes vagy állandó nyomtatási adatokat tárol olyan feladatopciókkal, mint a Magán nyomtatás, Tárolt feladat, Gyorsmásolás, vagy az Ellenőrzés és tartás, amelyeket a későbbiekben ismertetünk.

Az ezekhez a feladatopciókhoz tartozó feladat fiókok már rendelkezésre állnak a Dokumentum fiókban. Ezek a feladatfiókok a felhasználó által nem hozhatók létre és nem törölhetők.

A Feladat fiók működésére vonatkozó bővebb információért olvassa el az *angol nyelvű használati útmutatót*.

ThinPrint aktiválás (opcionális funkció)

A nyomtatón beállítható, hogy kommunikáljon-e ThinPrint használatával vagy sem.

Ennek a funkciónak a működésére vonatkozó bővebb információért olvassa el az *angol nyelvű használati útmutatót*.

Biztonságos lehívásos nyomtatás (opcionális funkció)

A biztonságos lehívásos nyomtatás olyan nyomtatási funkció, ahol a felhasználó a nyomtatási feladatot a kiválasztott nyomtatóra hívja le, miután a nyomtatási feladatot egy szerveren várakozási listára helyezte. Ennek a funkciónak a használatához az alábbi nyomtatási környezetre van szükség.

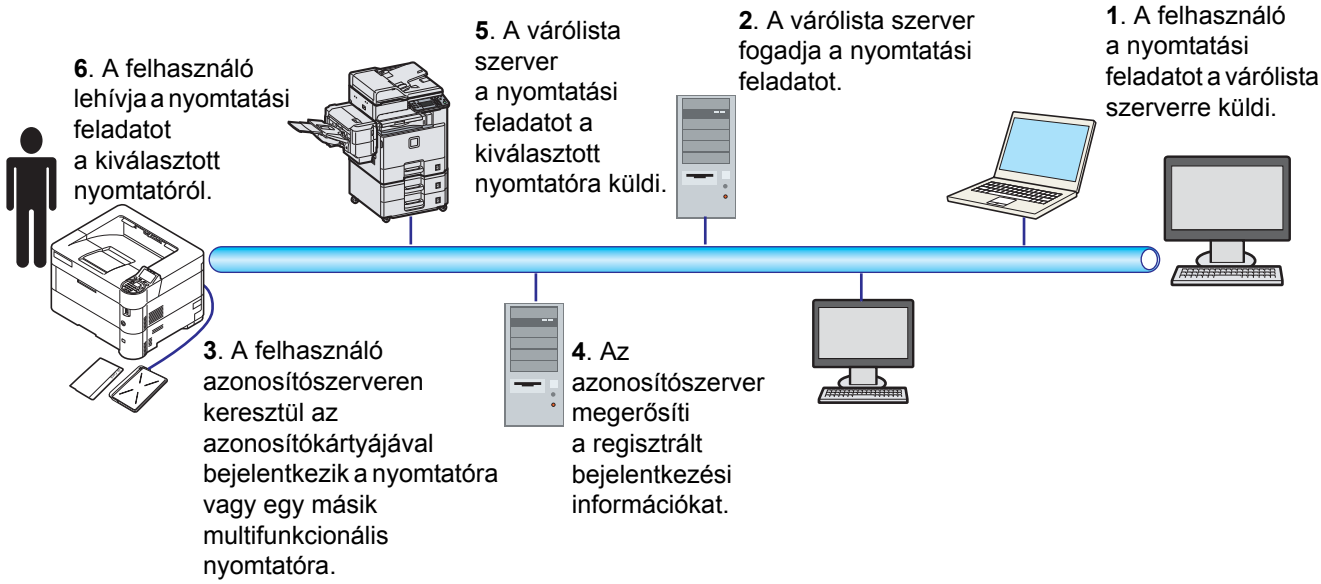

Az azonosítószerver: Telepíteni kell a aQrate opcionális szoftvert.

Azonosítókártya és azonosítókártya olvasó: ezek használhatók a felhasználó regisztrálására és azonosítására.

A várólista szerver: a nyomtatási feladatot elküldi a kiválasztott nyomtatóra, miután a felhasználó bejelentkezett.

Részetekért forduljon a márkakereskedőhöz vagy a szervizképviselethez.

Nyomtatás a Google Cloud Print szolgáltatás használatával

A Google Cloud Print egy a Google által nyújtott szolgáltatás, és nem igényel nyomtató-illesztőprogramot. Ez a szolgáltatás lehetővé teszi a Google fiókkal rendelkező felhasználók számára, hogy egy, az internetre csatlakozó nyomtatóról nyomtassanak.

A készülék az Embedded Web Server RX programban konfigurálható. Lásd: *Embedded Web Server RX User Guide*

Megjegyzés A Google Cloud Print szolgáltatás használatához Google fiók szükséges. Ha nem rendelkezik Google fiókkal, hozzon létre egyet.

Szükséges továbbá a készülék előzetes regisztrálása a Google Cloud Print szolgáltatásra. A készülék regisztrálható az ugyanarra a hálózatra csatlakozó számítógépről.

Nyomtatás Wi-Fi Direct használatával

A Wi-Fi Direct a Wi-Fi Alliance által kidolgozott vezeték nélküli LAN szabvány. Ez a vezeték nélküli LAN olyan funkciója, ahol az eszközök vezeték nélküli LAN hozzáférési pont vagy vezeték nélküli LAN router nélkül képesek egymással közvetlenül kommunikálni.

A Wi-Fi Direct használatával történő nyomtatás ugyanúgy történik, mint a normál mobileszközök esetén.

Ha a nyomtató tulajdonságok portbeállításainál nyomtatónevet vagy Bonjour nevet használ, a nyomtatás az adott név Wi-Fi Direct csatlakozáson történő megadásával végezhető.

Ha a porthoz IP-címet használ, adja meg a készülék IP-címét.

4 Kezelőpanel

Ez a fejezet az alábbi témaköröket tartalmazza:

Üzenetkijelző **4-2**
Gombok **4-4**
A menüválasztó rendszer használata **4-7**
Az üzemmódválasztó menü beállítása **4-9**

Üzenetkijelző

A nyomtató különféle műveleteinek állapotát jelző üzenetek az üzenetkijelzőn jelennek meg.

Állapot információk

Üzenet	Jelentés
`Kérem várjon.`	A nyomtató melegszik és nem áll készen. Amikor a nyomtatót az első alkalommal kapcsolja be, ez az üzenet több percig is látható marad.
`Kérem várjon. Papírbetöltése.`	A papírkazettában lévő papír olyan helyre továbbítódik, ahonnan a papíradagolás lehetséges. Ez az üzenet néha rövid ideig megjelenhet, amikor a kazetta visszatér az eredeti helyére, például papír betöltése után. **Megjegyzés** Ez az üzenet nem jelenik meg az P-4531DN készüléken.
`Kérem várjon. Tonerbetöltés...`	A toner betöltés alatt áll. Ez az üzenet nagyobb mennyiségű folyamatos nyomtatás alatt is megjelenhet, amely nagy mennyiségű tonert igényel, mint pl. a fényképek.
`Nyomtatásra kész.`	A nyomtató készen áll a nyomtatásra.
`Feldolgozás.`	A nyomtató nyomtatandó adatokat fogad. Ez az üzenet akkor is megjelenik, amikor a nyomtató SD/SDHC memóriakártyát, USB memóriát, SSD-t vagy RAM lemezt olvas.
`Alvó mód...`	A nyomtató Alvó módban van. A nyomtató az Alvó módból aktiválódik, amikor nyomtatási feladatot kap.
`Visszavonás folyamatban...`	A nyomtatón lévő feladatok törlés alatt állnak. Feladat visszavonására vonatkozó információkért lásd: *Nyomtatási feladat megszakítása, 4-4 oldal*.

Hibakódok

A kezelő figyelmét felhívó hibakódokra és hibákra vonatkozó információkért lásd: *Hibaüzenetek, 6-7 oldal*.

Jelzések az üzenetkijelzőn

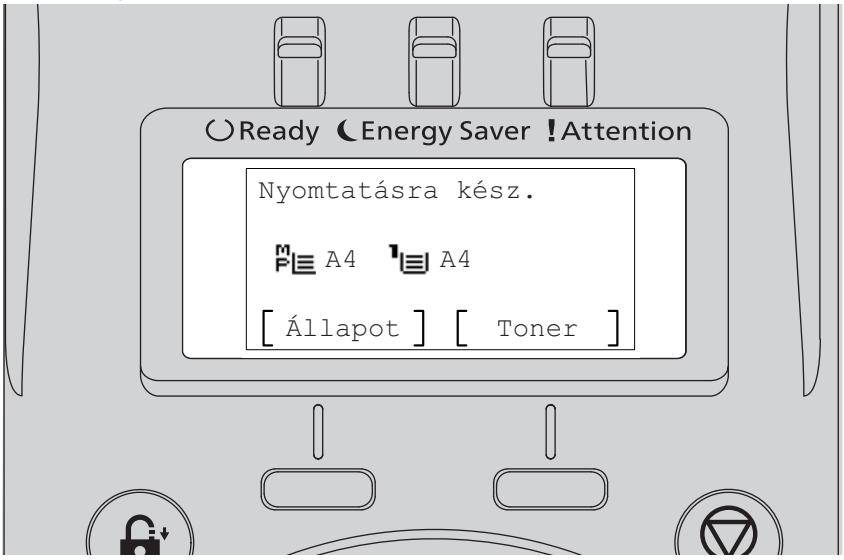

A Ready, Energy Saver és Attention jelzőfények

Az alábbi jelzőfények a nyomtató normál állapotában, illetve akkor világítanak, ha a nyomtató figyelmet igényel. A fények állapotától függően az egyes jelzőfények a következőket jelenthetik:

Jelzőfény	Leírás
Ready	**Villog.** Adatok fogadása, adatok feldolgozása, hozzáférés a memóriához, vagy törölhető hiba történt. Részletekért lásd: *Hibaelhárítás, 6-1 oldal*. **Be.** Azt jelzi, hogy a nyomtató készen áll és állapota online. A nyomtató kinyomtatja az érkező adatokat. **Ki.** Azt jelzi, hogy a nyomtató offline üzemmódban van, mert a nyomtatást manuálisan leállították vagy hiba miatt automatikusan leállt. Az adatot fogadja, de nem nyomtatja ki. Ha a nyomtatás hiba miatt automatikusan leállt, részletekért lásd: *Hibaüzenetek, 6-7 oldal*.
Energy Saver	**Be.** A nyomtató Alvó módban van. A nyomtató az Alvó módból aktiválódik, amikor nyomtatási feladatot kap. A nyomtató ekkor bemelegszik és online üzemmódba vált. Az Alvó módra vonatkozó részletekért lásd az *angol nyelvű használati útmutatót*.
Attention	**Villog.** Ha a `Kérem várjon.` látható, a nyomtató melegszik. Vagy a nyomtató valamilyen oknál fogva nem tud nyomtatni (pl. nincs papír a kazettában). Ellenőrizze az üzenetkijelzőt, és tegye meg a szükséges lépéseket. Részletekért lásd: *Hibaüzenetek, 6-7 oldal*. **Be.** A nyomtató hiba miatt nem tud nyomtatni. Ellenőrizze az üzenetkijelzőt, és tegye meg a szükséges lépéseket. Részletekért lásd: *Hibaüzenetek, 6-7 oldal*.

Gombok

A kezelőpanel gombjai használhatók a nyomtató működésének konfigurálására. Ne feledje, hogy bizonyos gombok másodlagos funkcióval is rendelkeznek.

Cancel gomb



Ez a gomb az alábbiakra használható:

- Nyomtatási feladat megszakítása.
- Riasztás hangjának leállítása.

Nyomtatási feladat megszakítása

1. Amikor a nyomtató a `Feldolgozás` üzenetet jeleníti meg, nyomja meg a **[Cancel]** gombot.

   A `Fldt visszvon l.` jelenik meg, amely az aktuális nyomtatási feladatokat mutatja.

2. A △ vagy a ▽ megnyomásával válassza ki a kívánt feladatot, majd nyomja meg az **[OK]** gombot.

   Amikor a `Feladat visszavon. Biztos benne?` üzenet jelenik meg, nyomja meg az `[Igen]` (**[Bal választó]**) gombot a feladat törléséhez, vagy a `[Nem]` (**[Jobb választó]**) gombot a művelet visszavonásához és a nyomtatás folytatásához.

   Amikor egy feladatot töröl, a `Visszavonás folyamatban...` jelenik meg az üzenetkijelzőn, és az aktuális oldal kinyomtatása után a nyomtató leállítja a nyomtatást.

Logout gomb



- Ha felhasználói felügyelet van beállítva, a műveletek befejezése után a **[Logout]** gomb megnyomásával jelentkezhet ki.

Menu gomb



- A **[Menu]** teszi lehetővé a a menürendszer elérését, ahol a nyomtató beállításait és nyomtatási környezetét módosíthatja.

Back gomb



- Az aktuálisan megjelenített menübeállítások elvetése, és visszalépés az előző lépéshez.

Kurzorgombok

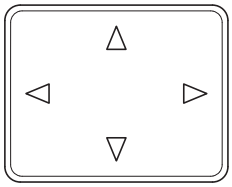

- A négy kurzorgomb használható a menürendszerben a tételek elérésére és számértékek beírására.

OK gomb



- Számértékek és egyéb tételek beállításának véglegesítése.

Számbillentyűzet

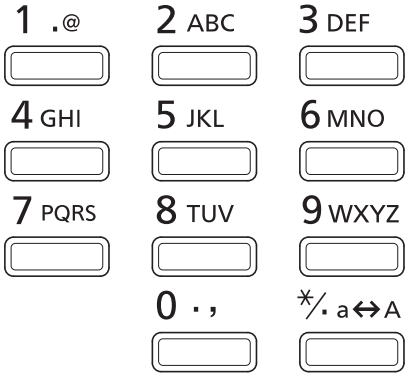

- Számok és szimbólumok beviteléhez.

Clear gomb

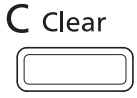

- Törli a beírt számokat és karaktereket.

Document Box gomb



- Nyomja meg ezt a gombot, ha dokumentumfiókot használ. További tájékoztatás az *angol nyelvű használati útmutatóban* található.

Bal választógomb / Jobb választógomb



- Ezek a gombok csak akkor működnek, ha az üzenetkijelzőn a megfelelő fülek láthatók felettük. Ezeknek a gomboknak a megnyomásával hajtható végre az üzenetkijelzőn megjelenő funkció.

Ezeknek a gomboknak a megnyomásával hajtható végre az üzenetkijelzőn megjelenő funkció.

Pl.:

Amikor az alább látható menü jelenik meg, a **[Bal választó]** (`[Igen]`) gomb megnyomásával a kijelölt fájl nyomtatható. A **[Jobb választó]** (`[Nem]`) gomb megnyomásával leállítja a nyomtatást, és visszatér a menü előző lépésére.

```
Nyomtatás.
Biztos benne?
→Menü térkép

[  Igen   ] [   Nem   ]
```

- Ezek a gombok csak akkor működnek, ha az üzenetkijelzőn papírelakadási üzenet jelenik meg. A megjelenő súgóüzenet segítségével elháríthatja a papírelakadást.

A menüválasztó rendszer használata

Menüválasztó rendszer

Ez a rész a menüválasztó rendszer használatának módját mutatja be.

A kezelőpanelen lévő **[Menu]** teszi lehetővé a menü használatát a nyomtató igény szerinti konfigurálására. A beállítások akkor módosíthatók, ha a nyomtató üzenetpaneljén a `Nyomtatásra kész.`, `Kérem, várjon.`, `Feldolgozás.` vagy a `Alvó mód...` üzenet látható.

Megjegyzés Az alkalmazásszoftverről érkező beállítások, illetve a nyomtató-illesztőprogram beállításai elsőbbséget élveznek a kezelőpanelen elvégzett beállításokkal szemben.

Az üzemmódválasztó menü elérése

Nyomja meg a **[Menu]** gombot, amikor a nyomtató üzenetkijelzőjén a `Nyomtatásra kész.` látható.

Az üzemmódválasztó menü jelenik meg.

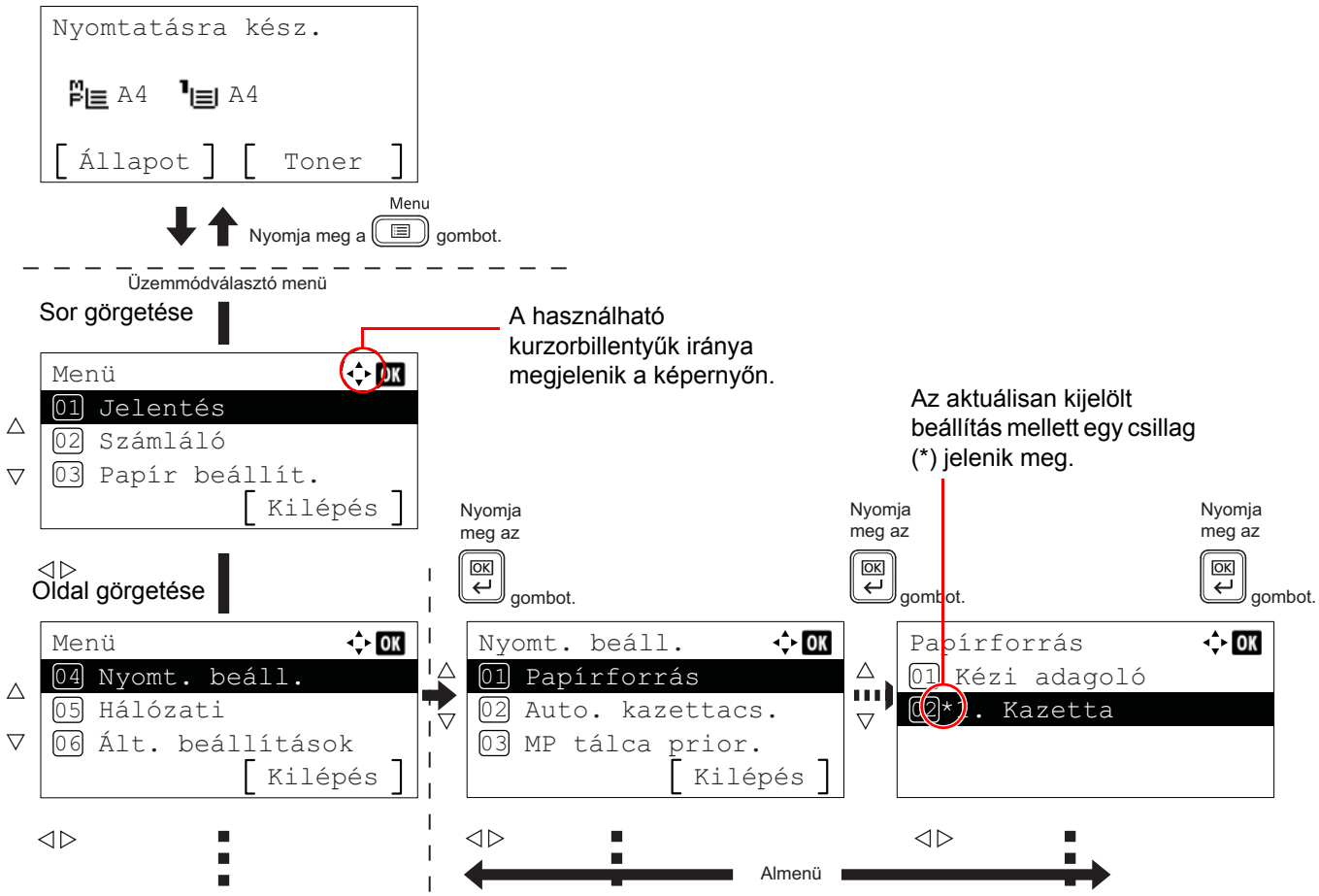

Menü kiválasztása

Az üzemmódválasztó menü hierarchikus. A kívánt menü megjelenítéséhez nyomja meg a △, ▽, ◁ vagy a ▷ gombot.

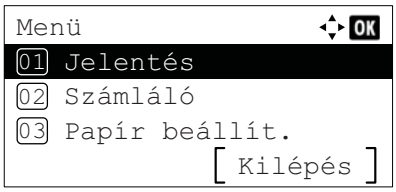

- Ha a [✥] jelenik meg képernyő jobb felső részén, a △ és a ▽ gomb használható a menüopciók között felfelé, illetve lefelé soronként történő görgetésre, illetve a ◁ és a ▷ gomb használható a menüopciók oldalankénti lapozására.

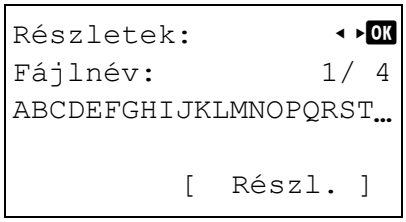

- Ha a képernyő jobb felső részén a [◂ ▸] jelenik meg, a ◁ és a ▷ használható a lapozásra.

Ha a menüben egy szinttel feljebb szeretne lépni, nyomja meg a **[Back]** gombot.

Menü beállítása

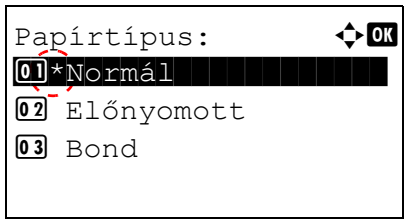

Válassza ki a kívánt menüt, és nyomja meg az **[OK]** gombot. Most választhat opciókat a menüből. A △, ▽, ◁ vagy a ▷ megnyomásával válassza ki vagy írja be a kívánt beállítást, majd a választás megerősítéséhez nyomja meg az **[OK]** gombot.

Ha a beállítások listájából választ, az aktuálisan kiválasztott beállítás mellett bal oldalon egy csillag (*) jelenik meg.

Menüválasztás megszakítása

Ha a kiválasztott menü mellett megnyomja a **[Menu]** gombot, az üzenetkijelző visszatér a `Nyomtatásra kész` üzenet megjelenítéséhez.

Az üzemmódválasztó menü beállítása

Ez a rész ismerteti az üzemmódválasztó menü egyes tételeinek beállítását.

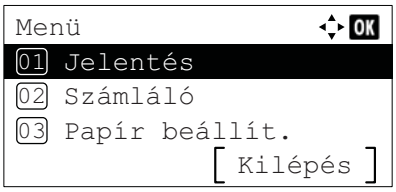

1 Amikor a nyomtató a `Nyomtatásra kész.`, `Kérem, várjon.`, `Feldolgozás.` vagy a `Alvó mód...` üzenetet jeleníti meg, nyomja meg a **[Menu]** gombot. Az üzemmódválasztó menü jelenik meg.

2 Ha megnyomja a △ vagy a ▽ gombot, a kijelölés megváltozik.

- Jelentés nyomt.
- USB-memória
- Számláló
- Papír beáll.
- Nyomt. beáll.
- Hálózat
- Ált. beállítások
- Biztonság
- Bej./fel. ny.t.
- Beáll/Karbantart.
- Kieg. funkció.
- Leállítás

Ezekért a tételekért lásd az *Angol nyelvű használati útmutató.t*

Megjegyzés Az `Opcion. hálózat` csak akkor jelenik meg, ha opcionális hálózati csatoló kártya vagy vezeték nélküli hálózati csatoló készlet van telepítve.

5 Karbantartás

Ez a fejezet az alábbi témaköröket tartalmazza:

A tonertartály cseréje **5-2**
Az elhasznált festéket tartalmazó tartály cseréje **5-7**
A nyomtató tisztítása **5-9**

A tonertartály cseréje

A nyomtató a tonerfelhasználás két szakaszában jelez ki üzenetet.

- Amikor a nyomtató tonere kifogyóban van, akkor első figyelmeztetésként a `Toner kifogyóban.` üzenet jelenik meg. Ebben a szakaszban még nem feltétlenül indokolt a toner cseréje. Készítse elő az új tonerkészletet.
- Ha figyelmen kívül hagyja az üzenetet, és folytatja a nyomtatást, a nyomtatón a `Cseréljen tonert.` üzenet jelenik meg - közvetlenül azelőtt, hogy a tonertartály teljesen kiürülne. A nyomtató leállítja a nyomtatást. Ilyenkor a tonertartályt azonnal ki kell cserélni. Lásd: *A tonertartály cseréje , 5-3. oldal*.

A tonertartályok cseréjének gyakorisága

A tonertartályok élettartamát a nyomtatási feladatok elvégzéséhez szükséges toner mennyisége határozza meg. Az ISO/IEC 19752 szabványnak megfelelően kikapcsolt EcoPrint beállítás mellett a tonertartály az alábbi mennyiség nyomtatására képes (A4/Letter méretű papírt feltételezve): 12 500 kép (P-4531DN), 15 500 kép (P-5031DN) vagy 25 000 kép (P-5531DN és P-6031DN esetén)

Induló tonertartály

Az új nyomtatóval szállított tonertartály induló tonertartály. Az induló tonertartály átlagosan 6 000 kép (és P-4531DN), 8 000 kép (P-5031DN) vagy 10 000 kép (P-5531DN és P-6031DN) nyomtatására elegendő.

Tonerkészletek

- Tonertartály
- Elhasznált festéket tartalmazó tartály
- Műanyag hulladéktasakok a használt tonertartályhoz és az elhasznált festéket tartalmazó tartályhoz
- Installation Guide (Üzembe helyezési útmutató)

FONTOS A tonertartály cseréje közben az adathordozókat és számítógépes kellékeket (pl. lemezeket és USB memóriákat) helyezze átmenetileg távolabb a tonertartálytól. Ezzel elkerülheti, hogy a tonertartály mágnesessége kárt tegyen az adathordozókban.

A tonertartály cseréjét követően mindig tisztítsa ki a nyomtató belsejét. Részleteket lásd: *A nyomtató tisztítása , 5-9. oldal*.

Nem vállalunk felelősséget a nem eredeti tonertartályok használatából eredők árokért és sérülésekért. Az optimális teljesítmény érdekében javasoljuk, hogy csak azokat az erediti tonertartályokat használja, amelyeket kimondottan az Ön országában vagy régiójában való használatra terveztek. Ha más felhasználási helyhez tartozó tonertartályt szerel be, a nyomtató abbahagyja a nyomtatást.

Megjegyzés A kiváló minőség érdekében eredeti tonertartályaink használata javasolt, amelyek számos minőségellenőrzésen mennek keresztül.

Memóriachipeken történő adatgyűjtés - a tonertartályhoz kapcsolt memóriachipet egyrészt a végfelhasználó kényelméért tervezték, másrészt az üres tonertartályok újrahasznosításának segítéséért, végül pedig azért, hogy segítse az új termékek tervezését és fejlesztését. A gyűjtött adatok névtelenek - nem lehet egy adott személyhez kötni azokat, és felhasználásuk is névtelenül történik.

A tonertartály cseréje

Ebben a részben a tonertartály cseréjének lépéseit ismertetjük. Amikor a tonertartályt kicseréli, mindig cserélje ki az elhasznált festéket tartalmazó tartályt is. Ha a tartály megtelik, a túlcsorduló használt toner a nyomtató károsodását vagy szennyeződését okozhatja.

FIGYELEM! Ne próbálja elégetni a tonertartályt. A szikrák égési sérüléseket okozhatnak.

FONTOS A tonertartály cseréje előtt távolítsa el a kézi adagolóban lévő papírt.

Megjegyzés A csere megkezdése előtt nem szükséges kikapcsolni a nyomtatót. Ha mégis kikapcsolja, akkor az aktuális nyomtatási munka adatai törlődnek a nyomtatóról.

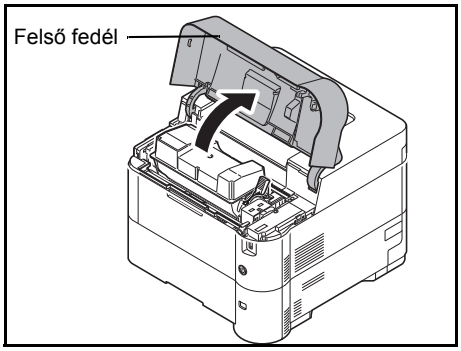

1 Nyissa fel a felső fedelet.

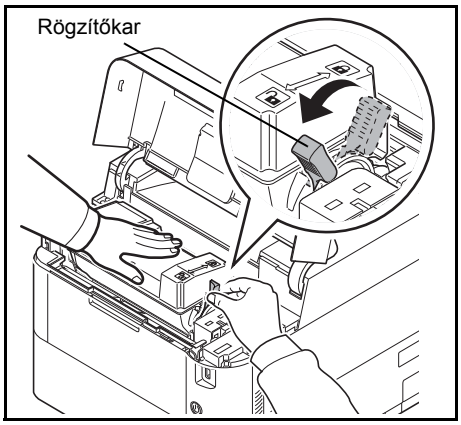

2 Fordítsa a rögzítőkart az unlock (kioldva) pozícióba.

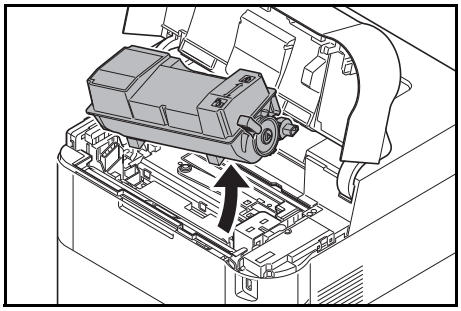

3 Távolítsa el óvatosan a régi tonertartályt a nyomtatóból.

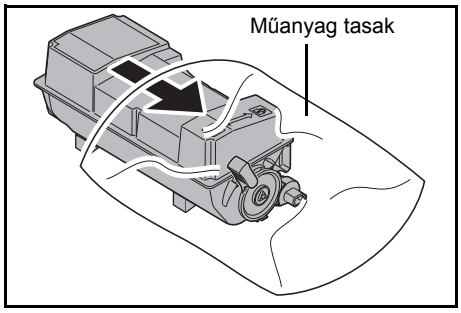

4 Tegye a használt tonertartályt a tonerkészletben található műanyag tasakba, majd a helyi hulladékkezelési szabályozásoknak megfelelően selejtezze le.

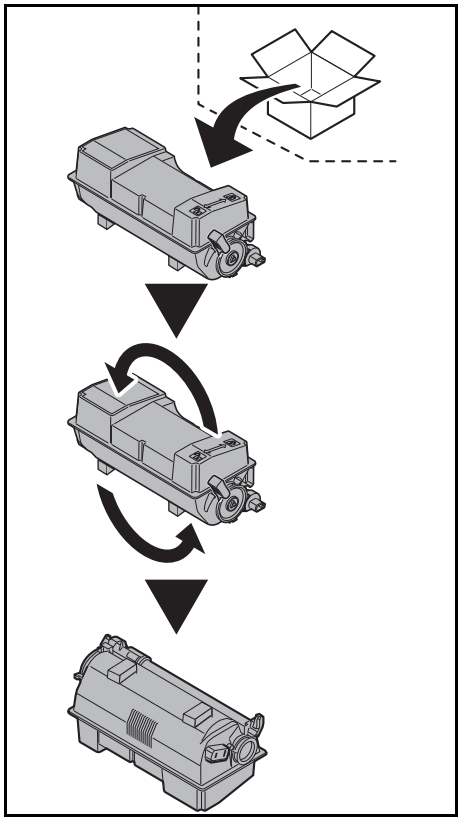

5 Vegye ki az új tonertartályt a tonerkészletből.

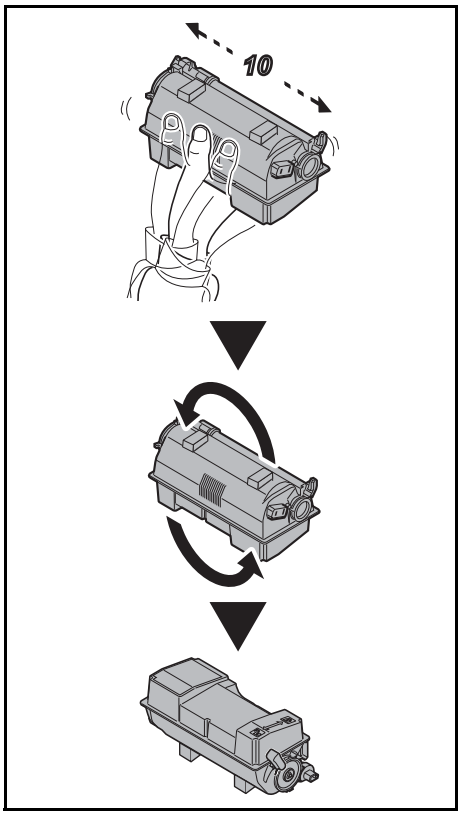

6 A tartályban lévő toner egyenletes eloszlatásához rázza meg az új tonertartályt legalább tízszer az ábrán látható módon.
Ne nyomja túl erősen a tonertartály közepét, és ne érintse meg a tonernyílást.

FONTOS Ne érjen a tonertartály ábrán jelzett részéhez.

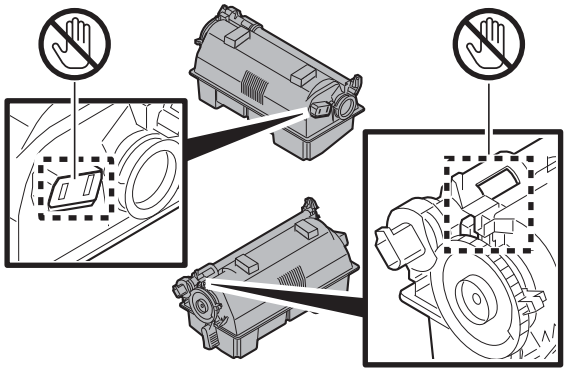

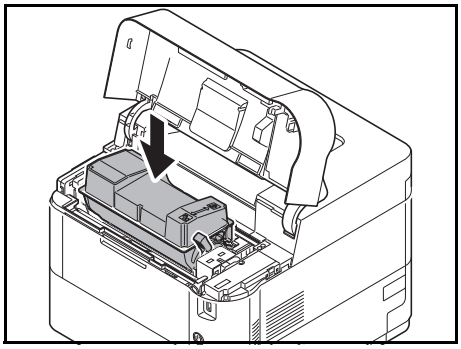

7 Az ábrának megfelelően állítsa be az új tonertartályt.

8 Nyomja le a tonertartály tetejét, hogy az megfelelően illeszkedjen a helyére.

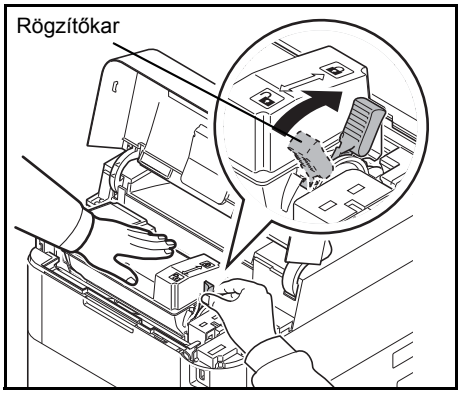

9 Fordítsa a rögzítőkart a lock (rögzítve) pozícióba.

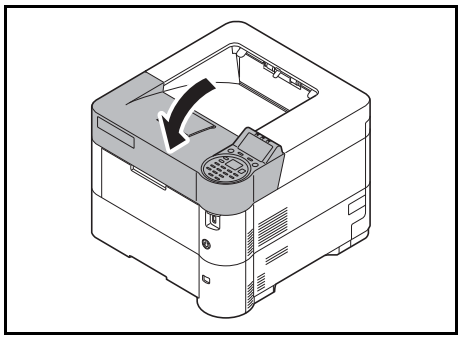

10 Csukja be a felső fedelet.

Megjegyzés Ha a fedél (felső tálca) nem csukódik le, ellenőrizze, hogy az új tonertartály megfelelően van-e a nyomtatóba helyezve (7-es lépés).
Használat után a festékkazettát és az elhasznált festéket tartalmazó tartályt mindig a helyi szabályoknak és előírásoknak megfelelően dobja ki.

Folytassa a következő szakasszal.

Az elhasznált festéket tartalmazó tartály cseréje

Amikor `Az elhasznált festéktartály megtelt.` üzenet megjelenik vagy amikor tonertartályt cserél, cserélje az elhasznált festéket tartalmazó tartályt. Egy új elhasznált festéket tartalmazó tartály megtalálható a tonerkészletben. Az elhasznált festéket tartalmazó tartály cseréjét a nyomtató működtetése előtt be kell fejezni.

FIGYELEM! Ne próbálja elégetni a tonertartályt. A szikrák égési sérüléseket okozhatnak.

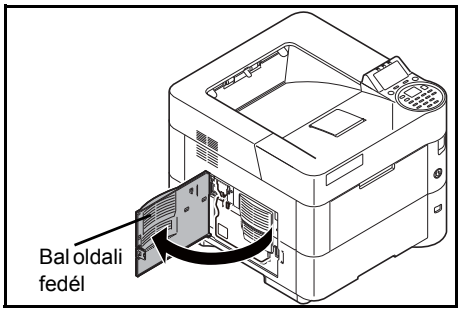

1 Nyissa ki a bal oldali fedelet.

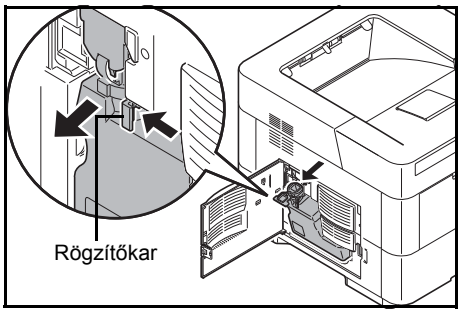

2 Fogja meg az elhasznált festéket tartalmazó tartályt, nyomja le a rögzítőkart, majd óvatosan vegye ki a tartályt.

Megjegyzés Az elhasznált festéket tartalmazó tartály eltávolítását nagy körültekintéssel végezze, hogy a toner ki ne szóródjon a tartályból. Az elhasznált festéket tartalmazó tartályt soha ne fordítsa nyílásával lefelé.

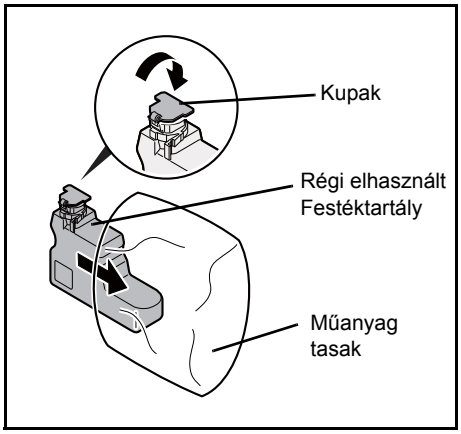

3 A nyomtatóból való eltávolítása után helyezze a kupakot a régi elhasznált festéket tartalmazó tartályra.

4 A toner kiszóródásának elkerülése érdekében az elhasznált festéket tartalmazó tartályt tegye a tonerkészletben található műanyag tasakba, majd a későbbiekben a helyi hulladékkezelési szabályozásoknak megfelelően dobja ki.

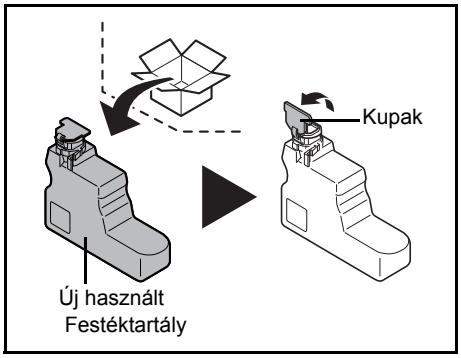

5 Vegye le az új elhasznált festéket tartalmazó tartály kupakját.

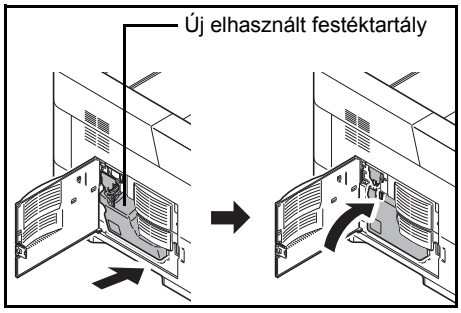

6 Az ábrának megfelelően helyezze be az új elhasznált festéket tartalmazó tartályt. Ha a tartályt megfelelően helyezi be, az a helyére kattan.

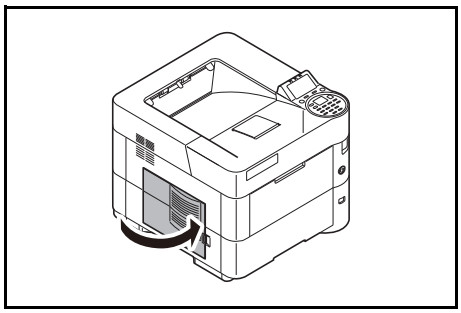

7 Győződjön meg arról, hogy az elhasznált festéket tartalmazó tartályt megfelelően helyezte be, majd csukja be a bal oldali fedelet.

Miután kicserélte a tonertartályokat és az elhasznált festéket tartalmazó tartályt, tisztítsa meg a papírtovábbító egységet. A vonatkozó utasításokat az alábbi részben találja: *A nyomtató tisztítása , 5-9. oldal*.

A nyomtató tisztítása

A nyomtatási problémák elkerülése érdekében meg kell tisztítani a készülék belsejét minden tonertartály cserénél.

FONTOS A nyomtató tisztítása előtt távolítsa el a kézi adagolóban lévő papírt.

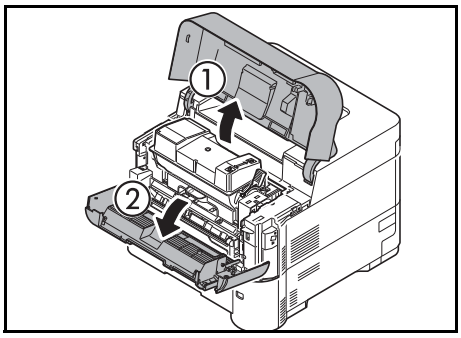

1 Nyissa fel a felső fedelet és az első fedelet.

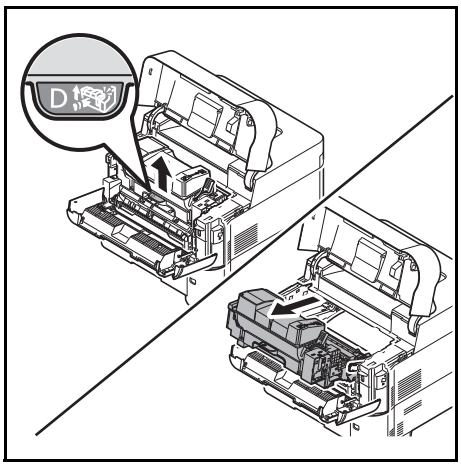

2 Az előhívóegységet húzza ki a tonertartállyal együtt.

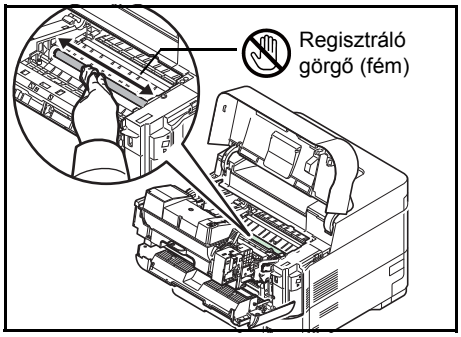

3 Használjon tiszta, szöszmentes ruhát az illesztőgörgő (fém) tisztításához.

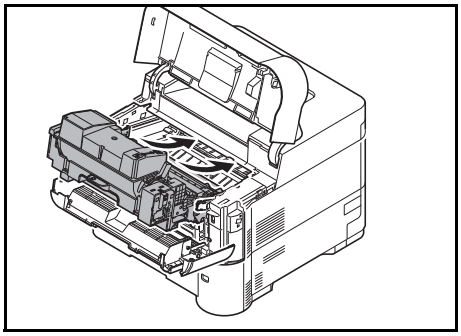

4 Helyezze vissza az előhívó egységet a tonertartállyal együtt a nyomtatóba.

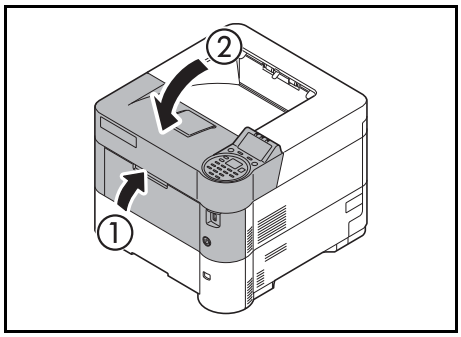

5 Zárja le az első fedelet és a felső fedelet.

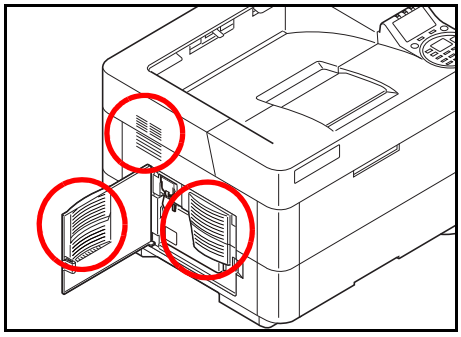

6 Nyissa ki a bal oldali fedelet. Használjon tiszta, szöszmentes ruhát a ventilátorok tisztításához.

7 Zárja le a bal oldali fedelet.

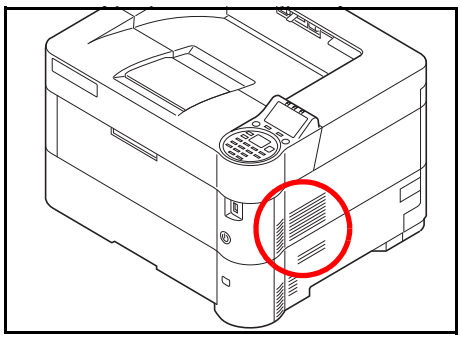

8 Használjon szöszmentes ruhát a készülék jobb oldalán található ventilátor tisztításához.

Hosszabb idejű állás és a nyomtató szállítása

Hosszabb idejű állás

Ha a nyomtatót hosszabb ideig nem használja, húzza ki a dugót a fali aljzatból.

Javasoljuk, hogy kérdezze meg forgalmazóját a további teendőkről, és arról, hogy milyen kockázatokat jelenthet a nyomtató újbóli használata.

A nyomtató szállítása

A nyomtató szállítása, illetve költöztetése során:

- Óvatosan kezelje.
- Próbálja minél inkább vízszintesben tartani, hogy ne folyhasson ki a toner a nyomtató belsejében.
- Mindenképp beszéljen képzett szakemberrel, mielőtt a nyomtatót hosszabb úton szállítaná.
- A nyomtatót tartsa vízszintes helyzetben.

FIGYELMEZTETÉS Ha a nyomtatót szállítja, távolítsa el és csomagolja be az előhívó egységet egy műanyag táskába, és szállítsa azokat külön a nyomtatótól.

6 Hibaelhárítás

Ez a fejezet az alábbi témaköröket tartalmazza:

Hibaelhárítás **6-2**
Hibaüzenetek **6-7**
Papírelakadás megszüntetése **6-19**

Ha a problémát nem sikerül elhárítani, kérje szervizszakember segítségét.

Hibaelhárítás

Hibák elhárítása

Az alábbi táblázat általános hibaelhárítási információkat tartalmaz.

Amennyiben hibát tapasztal a készülék használata közben, nézze át az ellenőrizendő tételeket, és végezze el a következő oldalakon leírt lépéseket. Ha a probléma továbbra is fennáll, lépjen kapcsolatba a szervizképviselettel.

Megjegyzés Amikor felveszi velünk a kapcsolatot, szüksége lesz a sorozatszámra.

A sorozatszám ellenőrzéséhez lásd: *A készülék sorozatszámának ellenőrzése , i.* oldal.

A készülék működési problémái

Ha a készülék az alábbi módokon hibásan működik, hajtsa végre a megfelelő műveletet.

Jelenség	Ellenőrizendő tételek	Javító műveletek	Oldalszám
Egy alkalmazás nem indul el.	Az automatikus panel-visszaállítási idő túl rövid?	Állítsa az automatikus panel-visszaállítási időt legalább 30 másodpercre.	—
A főkapcsoló bekapcsolása után a képernyő nem reagál.	Ellenőrizze a tápkábelt.	Csatlakoztassa biztonságosan a tápkábel mindkét végét.	—
A készülék üres lapokat ad ki. 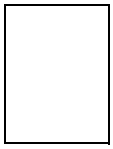	—	Ellenőrizze a szoftveralkalmazás beállításait.	—
A papír gyakran elakad.	Megfelelően helyezte be a papírt?	A papírt helyezze be megfelelően.	*2-28 oldal*
	—	Változtassa meg a papír tájolását 180 fokkal.	*2-28 oldal*
	Támogatott papírtípust használ? A papír jó állapotban van?	Vegye ki a papírt, fordítsa meg a köteget, és helyezze be újból a készülékbe.	*2-28 oldal*
	A papír felpöndörödött, hajtogatott vagy gyűrődött?	Helyezzen be új papírt.	*2-28 oldal*
	Van a készülékben papírmaradvány vagy elakadt papír?	Távolítsa el az elakadt papírt.	*6-19 oldal*
2 vagy több lap átfedi egymást kiadáskor. (több adagolása) 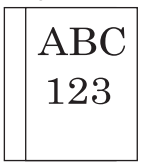	—	A papírt helyezze be megfelelően.	*2-28 oldal*

Jelenség	Ellenőrizendő tételek	Javító műveletek	Oldalszám
A nyomatok gyűröttek. 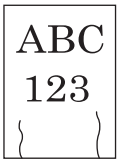	Megfelelően helyezte be a papírt?	A papírt helyezze be megfelelően.	*2-28 oldal*
	—	Változtassa meg a papír tájolását 180 fokkal.	*2-28 oldal*
	Nedves a papír?	Helyezzen be új papírt.	*2-28 oldal*
A nyomatok gyűrődnek. 	—	A kazettában fordítsa fel a papírt, vagy a papírt tartalmazó kazetta tájolását forgassa el 180 fokkal.	*2-28 oldal*
	Nedves a papír?	Helyezzen be új papírt.	*2-28 oldal*
A nyomtató illesztőprogram nem telepíthető.	A nyomtató illesztőprogram állomásnévvel került telepítésre, amikor a Wi-Fi vagy a Wi-Fi Direct funkció rendelkezésre állt?	Az állomásnév helyett adja meg az IP címet.	—
Nem nyomtat.	Csatlakoztatta a készüléket az elektromos hálózathoz?	Dugja be a tápkábelt egy elektromos aljzatba.	—
	A készülék be van kapcsolva?	Kapcsolja be a főkapcsolót.	*2-25 oldal*
	Csatlakoztatta az USB kábelt és a hálózati kábelt?	Csatlakoztassa biztonságosan az USB kábelt és a hálózati kábelt.	—
Nem lehet nyomtatni USB memóriával. **Az USB memória nem ismerhető fel.**	Nincs lezárva az USB gazdaállomás?	Válassza a `Blokkolás feloldása` lehetőséget az USB gazdaállomás beállításainál.	—
	—	Ellenőrizze, hogy az USB memória biztonságosan van-e bedugva a készülékbe.	—
Ha az `Auto-IP` már `Be` van kapcsolva, az IP cím nem kerül automatikusan kiosztásra.	A "0.0.0.0" értéktől eltérő TCP/IP(v4) kapcsolat helyi címet írt be?	Írja be a "0.0.0.0" értéket a TCP/IP(v4) IP címéhez.	*2-5 oldal*
A készülék gőzt bocsát ki a papírkiadó körüli területen.	Ellenőrizze a szoba hőmérsékletét, mert az túl alacsony lehet, illetve ellenőrizze, hogy nem használt-e nyirkos papírt.	A nyomtatási környezettől és a papír állapotától függően a nyomtatás során keletkező hő hatására a papírban lévő nedvesség elpárologhat, és a kiáramló gőz füstnek tűnhet. Ez nem jelent gondot, és a nyomtatás folytatható. Ha a gőz zavarja Önt, növelje a szoba hőmérsékletét, vagy cserélje le a papírt újabb, szárazabb papírra.	—

Problémák a nyomtatott képekkel

Ha a képek az alábbi módokon hibásan jelennek meg, hajtsa végre a megfelelő műveletet.

Jelenség	Ellenőrizendő tételek	Javító műveletek	Oldalszám
A nyomtatott képek túl világosak. 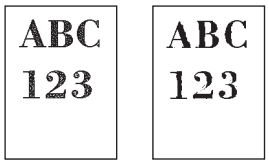	Nedves a papír?	Helyezzen be új papírt.	*2-28 oldal*
	Módosította a fényerőt?	Válassza ki a kívánt fényerőszintet.	—
	A tonertartályban egyenletesen oszlik el a toner?	Rázza meg a tonertartályt néhányszor oldalirányban.	*5-3 oldal*
	Engedélyezett az EcoPrint üzemmód?	Kapcsolja ki az `EcoPrint` üzemmódot.	—
	—	Ellenőrizze, hogy a papírtípus beállítása megfeleljen a használt papírnak.	—
	—	Válassza a **[Menu]** > `Beáll/Karbantart` > `Szerviz beállít.` > `Dob` > **[OK]** > **[OK]** lehetőséget.	—
A nyomtatott képek túl sötétek annak ellenére, hogy a beolvasott eredeti háttere fehér. 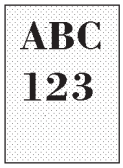	Módosította a fényerősséget?	Válassza ki a kívánt fényerőszintet.	—
	—	Válassza a **[Menu]** > `Beáll/Karbantart` > `Szerviz beállít.` > `Dob` > **[OK]** > **[OK]** lehetőséget.	—
	—	Válassza a **[Menu]** > `Beáll/Karbantart` > `Szerviz beállít` > `MC` > **[OK]** > **[OK]** lehetőséget, és növelje a beállítási értéket. Egyszerre 1 szinttel növelje a beállított értéket. Ha az érték 1 szinttel történő növelését követően nincs semmi javulás, növelje az értéket további 1 szinttel. Ha még ekkor sem tapasztal javulást, állítsa vissza az eredeti értéket.	—
Fekete pontok jelennek meg a fehér háttéren fehér eredeti beolvasásakor. 	—	Válassza a **[Menu]** > `Beáll/Karbantart` > `Szerviz beállít.` > `Dobfrissítés2` lehetőséget, a kézi adagolóba töltsön A4 méretű papírt, és válassza az **[OK]** > **[OK]** lehetőséget. (Kivéve P-4531DN)	—
A nyomtatott képek elmosódottak. 	A készüléket magas páratartalmú helyen használja, vagy olyan helyen, ahol a hőmérséklet és páratartalom hirtelen változik?	Használja megfelelő páratartalmú környezetben.	—
	—	Válassza a **[Menu]** > `Beáll/Karbantart` > `Szerviz beállít.` > `Dob` > **[OK]** > **[OK]** lehetőséget.	—

Jelenség	Ellenőrizendő tételek	Javító műveletek	Oldalszám
A nyomtatott képek ferdék. 	Megfelelően helyezte be a papírt?	Ellenőrizze a papírszélesség-vezetők helyzetét.	*2-28 oldal*
A készüléket 1 000 méteres vagy annál nagyobb tengerszint feletti magasságon használják, és szabálytalan fehér vonalak jelennek meg a képen. 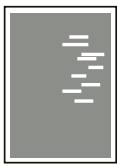	—	Válassza a **[Menu]** > `Beáll/Karbantart` > `Szerviz beállít.` > `Magasság helyesb` > `2001 - 3000m` vagy `3001 - 3500m`, majd az **[OK]** > **[OK]** lehetőséget.	—
A készüléket 1 000 méteres vagy annál nagyobb tengerszint feletti magasságon használják, és pontok láthatók a képen. 	—	Válassza a **[Menu]** > `Beáll/Karbantart` > `Szerviz beállít.` > `Magasság helyesb` > `2001 - 3000m` vagy `3001 - 3500m`, majd az **[OK]** > **[OK]** lehetőséget.	—
Piszkos a papír felső éle vagy hátoldala. 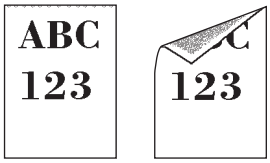	Koszos a készülék belseje?	Tisztítsa meg a készülék belsejét.	*5-9 oldal*
A kép egyik része rendszeresen halvány, vagy fehér vonalak láthatók rajta. 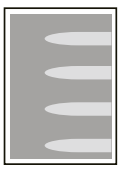	—	Válassza a **[Menu]** > `Beáll/Karbantart` > `Szerviz beállít.` > `Dob` > **[OK]** > **[OK]** lehetőséget.	—

Jelenség	Ellenőrizendő tételek	Javító műveletek	Oldalszám
Az előzőleg nyomtatott kép halványan megmarad a következőn. 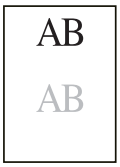	—	Ellenőrizze, hogy a papírtípus beállítása megfeleljen a használt papírnak.	—

Hibaüzenetek

A következő táblázat a felhasználó által orvosolható hibákat és karbantartási üzeneteket sorolja fel. Ha a `Géphiba. Hívja a szervizt.` üzenet látható, kapcsolja ki a nyomtatót, húzza ki a tápvezetéket a fali aljzatból, és lépjen kapcsolatba a szervizzel.

Ha a `Géphiba. Hívja a szervizt.` vagy `Hiba történt. A főkapcsolót kapcsolja ki és be.` üzenet jelenik meg, kapcsolja ki- és be a nyomtatót, majd ellenőrizze, hogy helyreállt-e a rendszer. Ha a nyomtató nem állt helyre, kapcsolja ki a nyomtatót, húzza ki a tápkábelt, és lépjen kapcsolatba a szervizszakemberrel vagy egy hivatalos szervizközponttal.

Egyes hibákat hangjelzés kísérhet. A hangjelzés megszüntetéséhez nyomja meg a **[Cancel]** gombot.

Üzenet	Intézkedés
`Gépkezelői jogosultság szükséges.`	A kiválasztott beállításokat csak akkor módosíthatja, ha gépkezelői jogosultságokkal jelentkezett be.
`Hozzáférés megtagadva. Nem jelentkezhet be.`	A bejelentkezési művelet sikertelen volt a megadott számú kíséret után, ezért nem jelentkezhet be. Forduljon a rendszergazdához.
`Nem érzékelhető hozzáférési pont.`	Nem volt lehetséges a hálózatra csatlakozni az opcionális vezeték nélküli hálózati csatoló készleten keresztül. Ellenőrizze, hogy a hozzáférési pont megfelelően van-e beállítva. További tájékoztatás az *angol nyelvű használati útmutatóban* található.
`Fiók hiba. Nyomjon[OK] gombot.`	Ez az üzenet akkor jelenik meg, ha a feladat-nyilvántartás funkció be van kapcsolva, és a fiók beállításaira vagy valamelyik fiók regisztrálására, illetve törlésére irányuló próbálkozás sikertelen volt. Az **[OK]** gomb megnyomásával a nyomtató újra nyomtatásra kész állapotba kerül.

Üzenet	Intézkedés
Tegyen papírt #.kaz.	Kifogyott a papír a kijelzett papírforrásból. Helyezzen papírt a kijelzett papírforrásba (papírkazetta, kézi adagoló, opcionális papíradagoló vagy nagy kapacitású borítékadagoló).
Tegyen papírt k.ad-ba.	
Papírt tömbadagolóba	
Csak rendszergazda.	A kiválasztott beállításokat csak akkor módosíthatja, ha rendszergazda jogosultságokkal jelentkezett be.
Fiók korlát elérve.	Elérte a fiók maximális kapacitását. Töröljön fájlokat vagy módosítsa a fiók kapacitását. További tájékoztatás az *angol nyelvű használati útmutatóban* található.
Visszavonás folyamatban...	Akkor jelenik meg, ha törlik az adatokat.
Csatlakozás nem lehetséges.	Ez akkor jelenik meg, ha Wi-Fi vagy Wi-Fi Direct kapcsolat nem jött létre. Ellenőrizze a beállításokat, és ellenőrizze a jel állapotokat. További tájékoztatás az *angol nyelvű használati útmutatóban* található.

Üzenet	Intézkedés
Nem lehet kap- csolódni a hitele- sítési szerverhez.	Nyomja meg az **[OK]** gombot, és ellenőrizze az alábbi tételeket: • Regisztrálás a hitelesítési szerverre • A hitelesítési szerver jelszava és a számítógép címe • Hálózati kapcsolat További tájékoztatás az *angol nyelvű használati útmutatóban* található.
Nem lehet csatlakozni a hálózatra. Elle- nőrizze a hálózatot.	Nem lehet csatlakozni az opcionális hálózatra. Ellenőrizze az opcionális hálózat beállításait. Részletekért lásd az *angol nyelvű használati útmutató*t.
Nem lehet csatlakozni Több csatlakozási pont van.	Megnyomta egyszerre a nyomógombokat a több csatlakozási ponton? Adja meg a használandó hozzáférési pontot, és nyomja meg újra a nyomógombot. Próbálkozzon újra a csatlakozással úgy, hogy miután várt egy rövid ideig, megad egy hozzáférési pontot.
Kétold nyomt nem leh. erre a papírra.	Kétoldalas nyomtatáshoz nem használható papírméretre és -típusra kísérelt meg nyomtatni. A papír egyik oldalának kinyomtatásához nyomja meg az `[Folytatás]` (**[jobb választó]**) gombot.
Feladat nem hajtható vége. Korlátozva hitelesítései beállításokkal.	Ez az üzenet akkor jelenik meg, ha feladatnyilvántartás van érvényben és a műveletek korlátozva vannak. A nyilvántartási beállítások módosításához lásd az *angol nyelvű használati útmutatót*.
Nem hajtható végre.	Nem hajtható végre adatmegsemmisítés, mert egy feladat van folyamatban.
Nem ismerhető fel.	Gondoskodjon arról, hogy a chipkártya regisztrálva legyen.

Üzenet	Intézkedés
Chipkártya nem felismerhető.	Gondoskodjon arról, hogy a chipkártya olvasó USB csatlakozója megfelelően csatlakozzon a készülékre. Ha az USB állomás beállítás `Blokkolva`, a beállítást módosítsa `Feloldva` opcióra.
Használat közben mem nem eltávolítható	Ez az üzenet akkor jelenik meg, ha az USB memória használata közben kiválasztja a `Táv. el a mem.-t` lehetőséget. Az előző képernyő 1-2 másodpercre újra megjelenik.
#. kaz. nincs feltöltv	A jelzett papírkazetta nincs behelyezve. Helyezze be a kazettát.
Ellenőrizze az #.kaz.	Ez az üzenet akkor jelenik meg, ha papírbeemelési hiba történt a papírforrás kazettájában. Távolítsa el a kazettát a kijelzett papírforrás helyéről (a papírkazettákból vagy az opcionális papíradagolókból), majd győződjön meg arról, hogy a papír betöltése helyes. Ha ez a hiba gyakran előfordul, megjelenik a `Hívja a szervizt.` üzenet.
Zárja be a hátlapot.	A nyomtató bal oldali fedele nyitva van. Zárja le a bal oldali fedelet.
Zárja a hátsó fedelet	A nyomtató hátsó fedele nyitva van. Zárja le a hátsó fedelet.
Zárja le a fedelet.	A nyomtató fedele nyitva van. Zárja le a nyomtató felső fedelét.

Üzenet	Intézkedés
Az IPv6 címet írja zárójelek [] közé.	Az állomásnév mezőben megadott IPv6 cím nincsen zárójelek [ ] között. Adja meg az IPv6 címet szögletes zárójelek [ ] közé írva. (pl. [3ae3:9a0:cd05:b1d2:28a:1fc0:a1:10ae]:140)
Hiba történt. A főkapcs-t kapcsolja ki és be. ####	A főkapcsoló megnyomásával kapcsolja ki, majd kapcsolja be a készüléket. Ha az üzenet nem tűnik el, a főkapcsoló megnyomásával kapcsolja ki a nyomtatót, és lépjen kapcsolatba a szervizképviselettel.
Nem sikerült lekérni a hálózati felhasz- náló adatait.	Hiba történt a felhasználó adatainak lekérése során a hitelesítés után. Jelentkezzen be újra.
Fájl törölve. Ellenőrizze a dok. fiókot.	A kiválasztott fájl vagy fiók nem létezik. Ellenőrizze, hogy a fiókot nem törölték-e, vagy a fájlt nem törölték vagy helyezték át.
SD kártya formázás.	A nyomtatóba helyezett SD/SDHC memóriakártya nincs formázva, ezért nem olvasható és nem írható. Az SD/SDHC memóriakártya formázásához kövesse az *angol nyelvű használati útmutatóban* ismertetett utasításokat.
SSD formázása.	A nyomtatóba helyezett SSD nincs formázva, ezért nem olvasható és nem írható. Az SSD memóriakártya formázásához kövesse az *angol nyelvű használati útmutatóban* ismertetett utasításokat.

Üzenet	Intézkedés
Helytelen fiókazonosító.	A fiókazonosító nem egyezik. Ellenőrizze a regisztrált fiókazonosítót. A további információkért olvassa el az *angol nyelvű használati útmutatót*.
Hibás fiókazonosító. Nyomjon [OK] gombot.	Ez az üzenet akkor jelenik meg, ha a feladat-nyilvántartás funkció be van kapcsolva, de a küldött nyomtatási feladathoz nincs fiók beállítva, illetve a megadott fiók nincs regisztrálva (helytelen fiókbeállítás). Az **[OK]** gomb megnyomásával a nyomtató újra nyomtatásra kész állapotba kerül. A további információkért olvassa el az *angol nyelvű használati útmutatót*.
Hibás azonosító.	A magánmunkához megadott felhasználói azonosító helytelen. Ellenőrizze a nyomtatómeghajtóban megadott felhasználói azonosítót.
Hibás bejelentkezési felhasználónév vagy jelszó.	Az NTLM szerver elutasította az azonosítást. Adja meg a helyes bejelentkezési felhasználónevet vagy jelszót.
Hibás bejelentkezési felh.név vagy jelszó. Feladat megszakítva	Adja meg a helyes bejelentkezési felhasználónevet vagy bejelentkezési jelszót.
Helytelen jelszó.	Adja meg a helyes jelszót.
Feladatnyilvántartási korlátozás átlépve. Nyomjon [OK] gombot.	Ez az üzenet akkor jelenik meg, ha a feladat-nyilvántartás funkció be van kapcsolva, és valaki megpróbálta túllépni a beállított nyomtatási korlátot. Az **[OK]** gomb megnyomásával a nyomtató újra nyomtatásra kész állapotba kerül. A további információkért olvassa el az *angol nyelvű használati útmutatót*.

Üzenet	Intézkedés
Feladat nincs tárolva Nyomjon [OK] gombot.	A feladat meg lett szakítva. Nyomja meg az **[OK]** gombot.
KPDL hiba. Nyomjon [OK] gombot.	Az aktuális nyomtatási feladat nem folytatható KPDL-hiba miatt. A hibajelentés kinyomtatásához válassza a KPDL hibajelntés lehetőséget a menürendszerből, majd válassza a Be értéket. A nyomtatás folytatásához nyomja meg az **[OK]** gombot. A **[Cancel]** gomb megnyomásával elvetheti a nyomtatási munkát. Ha az Auto Hiba-törl. opciót Be értékre állította, a nyomtatás automatikusan folytatódik a megadott idő letelte után.
Megtelt. Nem adható több hozzá.	A hozzáadott fiók túllépi a maximális fiókszámot. Törölje a felesleges fiókokat. További tájékoztatás az *angol nyelvű használati útmutatóban* található.
Töltsön papírt a # kazettába. A4  Eltérő papírméret van megadva. Ellenőrizze a papírméretet.	A papírkazettában lévő papír mérete és a papírméret választó tárcsán beállított papírméret nem egyezik. Ellenőrizze a papírméretet.
Töltsön papírt a nagy kapacitású ad.ba A4 Normál	A nagy kapacitású adagolóban nincs olyan papír, amely megfelelne a nyomtatási adatoknak. Helyezzen papírt a kézi adagolóba. A nyomtatás folytatásához nyomja meg a [Folytatás] (**[jobb választó]**) gombot. Ha másik papírforrást kíván használni a nyomtatáshoz, nyomja meg az [Alt] (**[bal választó]**) gombot a Választható opció megjelenítéséhez: ezután megváltoztathatja a papíradagolás forrását. A **[Cancel]** gomb megnyomásával elvetheti a nyomtatási munkát.

Üzenet	Intézkedés
Töltsön papírt a # kazettába. A4 Normál	A nyomtatási munka papírméretének és -típusának megfelelő kazetta üres. Töltsön papírt a # karakterrel jelölt papírkazettába. A nyomtatás folytatásához nyomja meg az [Folytatás] (**[jobb választó]**) gombot. Ha másik papírforrást kíván használni a nyomtatáshoz, nyomja meg az [Alt] (**[bal választó]**) gombot a Választható: opció megjelenítéséhez. Ezután megváltoztathatja a papíradagolás forrását. A **[Cancel]** gomb megnyomásával elvetheti a nyomtatási munkát.
Töltsön papírt a kézi adagolóba. A4 Normál	A berendezés nem rendelkezik a nyomtatási munka papírméretének és -típusának megfelelő kazettával. Helyezzen papírt a kézi adagolóba. A nyomtatás folytatásához nyomja meg az [Folytatás] (**[jobb választó]**) gombot. (Papírelakadáshoz vezethet, ha a kézi adagolóba az aktuális munkához használt papírmérettől eltérő méretű papírt helyez.) Ha másik papírforrást kíván használni a nyomtatáshoz, nyomja meg az [Alt] (**[bal választó]**) gombot a Választható: opció megjelenítéséhez. Ezután megváltoztathatja a papíradagolás forrását. A **[Cancel]** gomb megnyomásával elvetheti a nyomtatási munkát.
Alacsony bizt.	Ez az üzenet akkor jelenik meg, ha a biztonsági szint beállítása Alacsony.
Géphiba. Hívja a szervizt. ####:0123456	Az #### karakterek mechanikai hibát jelölnek (#=0, 1, 2, ...). Hívja a szervizt. Ha ez az üzenet látható a kijelzőn, a nyomtató nem használható. Az üzenetben a kinyomtatott oldalak száma is látható, például 0123456. Jegyezze fel a képernyőn látható hibakódot, és lépjen kapcsolatba a szervizképviselettel.
A memória megtelt. A nyomtatási feladat nem dolg. fel telj.	A nyomtatóra érkező adatok mennyisége meghaladja a nyomtató belső memóriájának kapacitását. A nyomtatás folytatásához nyomja meg az **[OK]** gombot. A **[Cancel]** gomb megnyomásával elvetheti a nyomtatási munkát. Ha az Auto Hiba-törl. opciót Be értékre állította, a nyomtatás automatikusan folytatódik a megadott idő letelte után.
Nincs többsz. másolás Nyomjon [OK] gombot.	Több másolat nem készíthető, mert a RAM-lemez le van tiltva, vagy az SSD nincs telepítve. Esetleg bővítse a memóriát vagy szereljen be SSD-t, illetve módosítsa a RAM-lemez beállításait. Csak egy példány nyomtatásához nyomja meg az **[OK]** gombot.

Üzenet	Intézkedés
Nem eredeti festék. Nyomja meg: [Súgó]	Ez az üzenet akkor jelenik meg, ha a behelyezett tonertartály nem eredeti. A gyártó nem vállal felelősséget a nem eredeti toner okozta károkért. Ha az aktuálisan behelyezett tonertartályt szeretné használni, nyomja meg egyszerre az **[OK]** és a **[Cancel]** gombot 3 másodpercig vagy hosszabb ideig.
 Papír elakadt ########## [Súgó]	Papírelakadás történt. A papírelakadás helyét a # karakterek helyén álló érték jelöli. További részletek: *Papírelakadás megszüntetése, 6-19 oldal*.
Hiba! Papírelakadás. Állítsa be a kazettát.	Az adagolóban nincs papírkazetta, vagy a kazetta nincs megfelelően behelyezve. A papírkazetta újbóli behelyezése után folytathatja a munkát. Ha a legalább két opcionális adagolóval rendelkező berendezésen a legalsó adagolót választja, ugyanez az üzenet jelenik meg abban az esetben, ha a felső papíradagolók bármelyike és a nyomtatókazetta nincs megfelelően behelyezve.
RAM lemez hiba. Nyomjon [OK] gombot. ##	RAM-lemezzel kapcsolatos hiba keletkezett. Nézze meg a ## helyén lévő hibakódot. Az alábbiakban olvashatók a lehetséges hibakódok és leírásuk. 02: A RAM-lemezmód Ki állásban van. A beállítást kapcsolja Be. (Lásd az *angol nyelvű használati útmutatót*.) 03: A RAM-lemez írásvédett parancsművelet használatával. A parancs használatával távolítsa el az írásvédettséget. 04: Nincs szabad lemezterület. Törölje a feleslegessé vált fájlokat, vagy növelje meg a RAM-lemez méretét. A további információkért olvassa el az *angol nyelvű használati útmutatót*. 05: A megadott fájl nem található a RAM-lemezen. A fájlt mentse el a RAM-lemezre. 10: A RAM-lemezen tárolt fájl írásvédett parancsművelet használatával. A parancs használatával távolítsa el az írásvédettséget.
Dob frissítése... Kérem, várjon.	A készülék minőségének megőrzése érdekében beállításokat végez. Kérem, várjon.
Bejegyzett számok meghaladva. Nem adhat hozzá.	Már 100 fiók van bejegyezve, ezért új fiók már nem regisztrálható.

Üzenet	Intézkedés
Cseréljen MK-t.	Cserélje ki a kijelzőn látható karbantartási készletet. Lépjen kapcsolatba a szervizképviselettel.
Cseréljen tonert.	A tonertartályból kifogyott a festék. Cserélje ki a tonertartályt egy új tonerkészlet használatával. Ha ez az üzenet látható a kijelzőn, a nyomtató nem használható.
Feladatnyilvántartási korlátozás. Nyomjon [OK] gombot.	Ez az üzenet akkor jelenik meg, ha nyomtatni próbáltak, miközben a feladat-nyilvántartás funkció be van kapcsolva, és korlátozás van beállítva az egyes feladatfiókokhoz. Az **[OK]** gomb megnyomásával a nyomtató újra nyomtatásra kész állapotba kerül. A további információkért olvassa el az *angol nyelvű használati útmutatót*.
SD kártyahiba. Nyomjon [OK] gombot. ##	SD/SDHC memóriakártyahiba történt. Nézze meg a ## helyén lévő hibakódot. Az alábbiakban olvashatók a lehetséges hibakódok és leírásuk. 02: A nyomtató nem támogatja a behelyezett SD/SDHC memóriakártya használatát, vagy az SD/SDHC memóriakártya meghibásodott. Helyezzen be megfelelő SD/SDHC memóriakártyát. 03: Az SD/SDHC memóriakártya írásvédett parancsművelet használatával. A parancs használatával távolítsa el az írásvédettséget. 04: Nem áll rendelkezésre elegendő hely az SD/SDHC memóriakártyán. Törölje a feleslegessé vált fájlokat, vagy használjon új SD/SDHC memóriakártyát. 05: A megadott fájl nem található az SD/SDHC memóriakártyán. A fájlt mentse le az SD/SDHC memóriakártyára. 10: Az SD/SDHC memóriakártyán tárolt fájl írásvédett parancsművelet használatával. A parancs használatával távolítsa el az írásvédettséget.
SSD hiba. [OK] gomb. ##	SSD hiba történt. Nézze meg a ## helyén lévő hibakódot. Az alábbiakban olvashatók a lehetséges hibakódok és leírásuk. 03: Az SSD írásvédett parancsművelet használatával. A parancs használatával távolítsa el az írásvédettséget. 04: Nincs szabad hely az SSD-n. Tárhely felszabadítása céljából törölje a feleslegessé vált fájlokat stb. 05: A megadott fájl nem található az SSD-n. A fájlt mentse el az SSD-re. 10: Az SSD-n tárolt fájl írásvédett parancsművelet használatával. A parancs használatával távolítsa el az írásvédettséget.
Az eszköz nem csatlakoztatható, mert túllépte a max. csatlakozások számát.	Három mobil eszköz csatlakozik egyszerre? Bontsa egy olyan mobil készülék csatlakozását, amelyet nem használ, vagy a készüléken állítson be automatikus lecsatlakozási időt a mobil készülékek kapcsolatának bontása érdekében.

Üzenet	Intézkedés
A fájlnév már létezik Nem másolható.	A másolás nem lehetséges, mert a célhelyen már szerepel adat ugyanezzel a fájlnévvel. A másolás előtt törölje az egyező nevű adatot a célhelyről.
A felhasználónév nincs regisztrálva.	A bejelentkező felhasználónév nincs regisztrálva. Ellenőrizze a bejelentkezési felhasználónevet.
Az elhasznált festék- tartály megtelt.	Cserélje ki az elhasznált festéktartályt. Részleteket lásd: *Az elhasznált festéket tartalmazó tartály cseréje, 5-7 oldal*.
Az elhasznált festék tartály nincs jól behelyezve.	A használt festéktartály nincs helyesen beállítva. Állítsa be helyesen. Részleteket lásd: *Az elhasznált festéket tartalmazó tartály cseréje, 5-7 oldal*.
Ez a fiókazonosító már regisztrálva van.	A beállított fiókazonosító már regisztrálva van. Regisztráljon egy másik fiókazonosítót.
Ez a bej. felh. név már regisztrálva van.	A módosított bejelentkező felhasználónév már regisztrálva van. Állítson be egy másik bejelentkezési felhasználónevet.
Kevés a toner.	Kifogyóban van a toner. Ellenőrizze, hogy van-e kéznél tartalék tonertartály. Részletekért lásd: *A tonertartály cseréje, 5-2 oldal*.

Üzenet	Intézkedés
A felső tálca megtelt papírral. Vegye ki a papírt.	Távolítsa el a papírt a felső tálcából. Ekkor folytatódik a nyomtatás.
Ismeretlen festékkel ellátva. PC	Ez az üzenet akkor jelenik meg, ha a tonertartály műszaki adatai nem felelnek meg a készülék által előírtaknak. A megadott tonertartályt szerelje be.
USB memória hiba. Nyomjon [OK] gombot. ##	Hiba történt az USB-memóriaeszközzel. Nézze meg a ## helyén lévő hibakódot. Az alábbiakban olvashatók a lehetséges hibakódok és leírásuk. 01: Túllépte az egyszerre menthető adatok mennyiségét. A nagyméretű fájlt ossza fel több kisebb méretű fájlra. Az USB memória írásvédett. Távolítsa el az írásvédettséget. Az USB memória sérült. Ha a probléma nem oldódik meg, formázza az USB memóriát az eszközzel, vagy használjon egy új, a nyomtatóval kompatibilis USB memóriát. 04: Nincs szabad hely. Tárhely felszabadítása céljából törölje a feleslegessé vált fájlokat stb.

Papírelakadás megszüntetése

Ha a papírtovábbító rendszerben elakadt a papír, vagy a nyomtató egyáltalán nem adagolja a papírt, a kijelzőn megjelenik a Papírelakadás üzenet. Az üzenet jelzi az elakadás helyét is. A Állapotfigyelő vagy az Embedded Web Server RX megmutathatja a papírelakadás helyét (azt az elemet, ahol az elakadás történt). Távolítsa el az elakadt papírt. Az elakadt papír eltávolítása után a nyomtató újrakezdi a nyomtatást.

FONTOS A nyomtató a papír típusától függően nem biztos, hogy megfelelően képes adagolni a papírt. Néhány lap nyomtatásával ellenőrizze, hogy a nyomtató megfelelően adagolja-e a papírt. Vastag papír óvatos adagolásához válassza a fél sebességű módot a nyomtató-illesztőprogramban. Bővebb információért lásd: *Fél sebességű mód (Nyomtató-illesztőprogram beállítás), 3-7 oldal*.

A papírelakadás lehetséges helyei

Az alábbi ábra a papír útját mutatja be egy opcionálisan megvásárolható papíradagolót is tartalmazó nyomtatón. Az ábrán feltüntettük azokat a helyeket, ahol papírelakadás történhet. Az egyes elakadási helyekhez fűzött magyarázatokat az ábra alatti táblázat tartalmazza. A papír a papírútvonal több pontján is elakadhat.

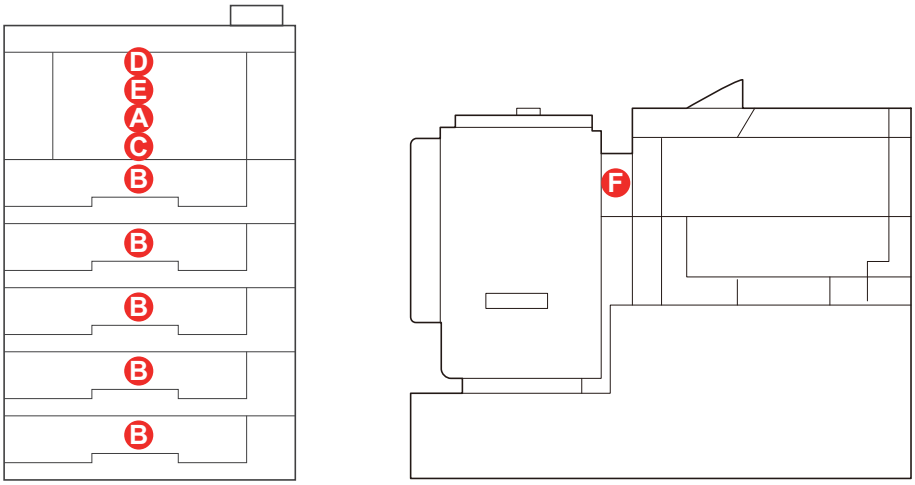

Papírelakadást jelző üzenet	Papír-elakadás helye	Leírás	Oldalszám
	**A**	A papírelakadás a kézi adagolóban a kapacitású adagolóban van.	*6-21 oldal*
	**B**	A papír a papírkazettánál akadt el. A kazetta száma 1 (legfelső) és 5 (alsó) között lehet.	*6-21 oldal*

Papírelakadást jelző üzenet	Papír-elakadás helye	Leírás	Oldalszám
	**C**	A papír elakadt a kétoldalas szakaszban.	*6-22 oldal*
	**D**	Papírelakadás a nyomtató belsejében.	*6-23 oldal*
	**E**	Papírelakadás a nyomtató hátsó egységében.	*6-25 oldal*
	**F**	A papírelakadás az opcionálisan beszerezhető nagy kapacitású papíradagolónál van.	*6-26 oldal*

A papírelakadás megszüntetésére vonatkozó általános irányelvek

Az elakadások megszüntetésekor ügyeljen a következőkre:

- Ha a papír gyakran elakad, próbáljon meg más típusú papírt használni. Helyezzen a tálcákba másik rizsmából származó lapokat és pörgesse át a betöltött lapokat. Ha a papírelakadások a papír kicserélése után sem szűnnek meg, előfordulhat, hogy a nyomtatóban van a hiba.
- A papírelakadás helyétől függ, hogy a berendezés a nyomtatási munka folytatása után újranyomtatja-e az elakadt oldalakat.

Óvintézkedések a papírelakadásokkal kapcsolatban

- Ne használja fel újra az elakadt papírokat.
- Ha eltávolítás közben a papír elszakadt, távolítson el minden maradék papírdarabot a készülék belsejéből. A készülékben maradt papírdarabok további elakadásokat okozhatnak.

A súgó üzeneteinek használata

Ha a Papírelakadás jelenik meg, az elakadás megszüntetésére vonatkozó információk megjelenítéséhez nyomja meg a [Help]**([bal oldali]**) gombot.

A ▽ megnyomásával jelenítheti meg a következő lépést, míg a △ megnyomásával az előzőt.

Az **[OK]** gomb megnyomásával léphet ki az online súgószöveget megjelenítő képernyőről.

Kézi adagoló

A papír a kézi adagolóban akadt el. Az alábbi lépések segítségével távolítsa el a papírt.

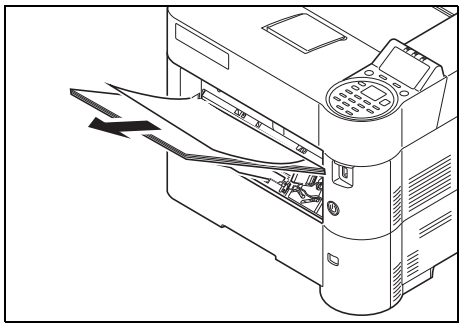

1 Távolítsa el az elakadt papírt a kézi adagolóból.

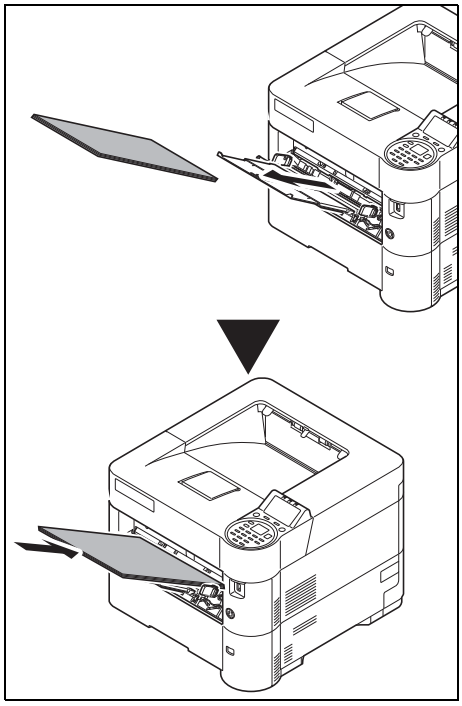

2 A kézi adagolóból vegye ki a megmaradt papírt, majd helyezze vissza.

Papírkazetta/Papíradagoló

A papír a kazettánál akadt el. Az alábbi lépések segítségével távolítsa el a papírt. Az opcionális papíradagolónál keletkezett papírelakadást ugyanígy kell megszüntetni.

Ez a rész az 1. kazettát használva példaként ismerteti a műveletet.

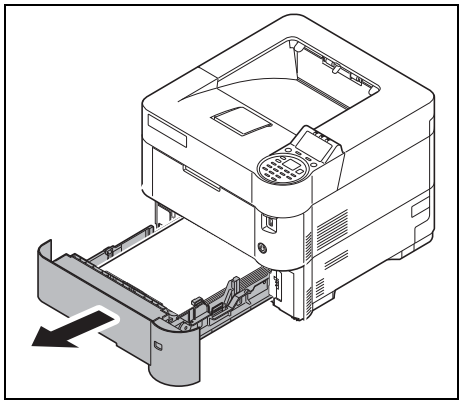

1 Húzza ki a kazettát vagy az opcionálisan beszerezhető papíradagolót.

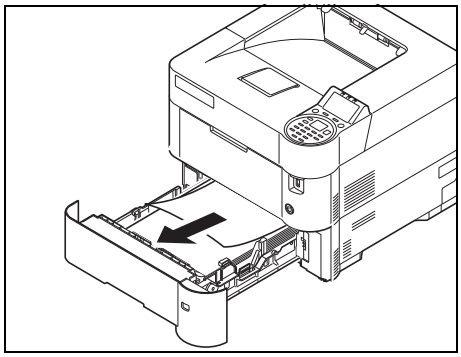

2 Távolítson el minden részben adagolt papírt.

Megjegyzés Ellenőrizze, hogy a papír helyesen van-e betöltve. Ha nem, töltse be újra.

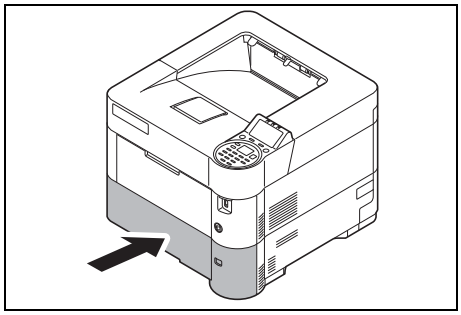

3 Tolja vissza a kazettát a helyére, ügyelve a tökéletes zárásra. A nyomtató bemelegszik, és folytatja a nyomtatást.

Duplex egység

A papír elakadt a duplex szakaszban. Az alábbi lépések segítségével távolítsa el a papírt.

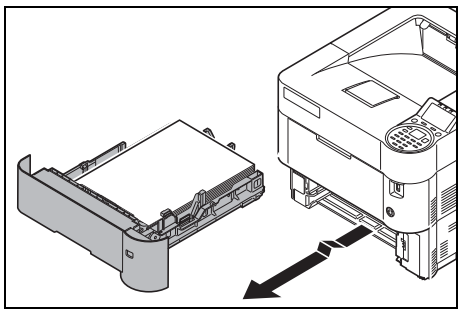

1 A kazettákat húzza ki a készülékből.

FONTOS Amikor a kazettát kihúzza a készülékből, gondoskodjon arról, hogy megfelelően alá legyen támasztva és ne essen ki.

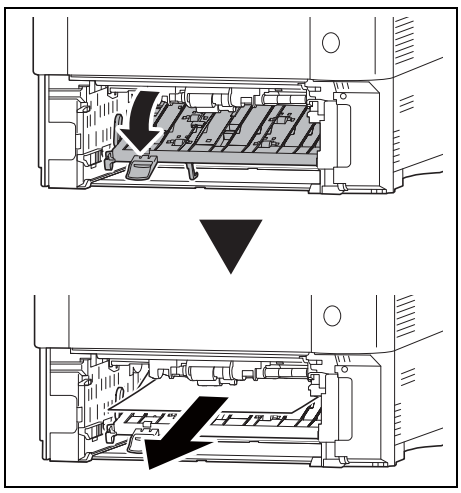

2 Nyissa ki a duplex elülső fedelét, és távolítson el minden elakadt papírt.

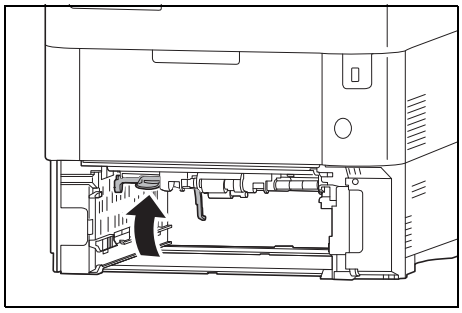

3 Zárja be a duplex elülső fedelét.

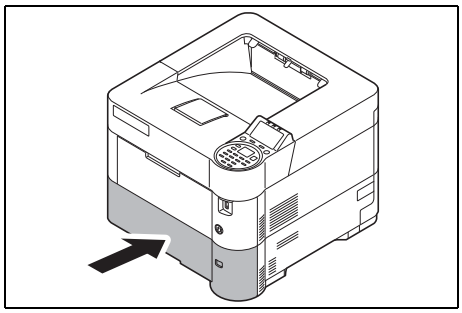

4 Illessze be a kazettát a nyomtató megfelelő nyílásába. A nyomtató bemelegszik, és folytatja a nyomtatást.

A nyomtató belsejében

Papírelakadás a nyomtató belsejében. Az alábbi lépések segítségével távolítsa el a papírt.

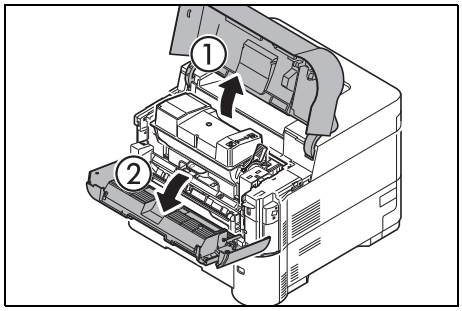

1 Nyissa fel a felső fedelet és az első fedelet.

FONTOS Az elakadt papír eltávolítása előtt távolítsa el a kézi adagolóban lévő papírt.

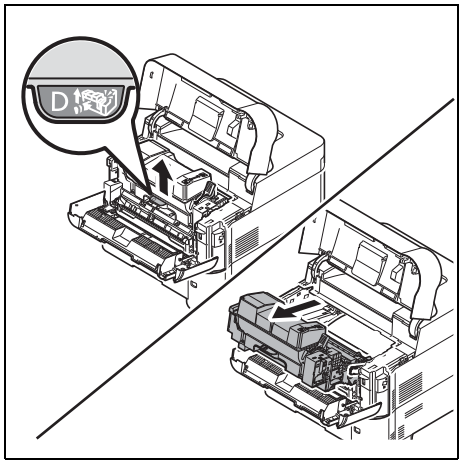

2 Az előhívóegységet húzza ki a tonertartállyal együtt.

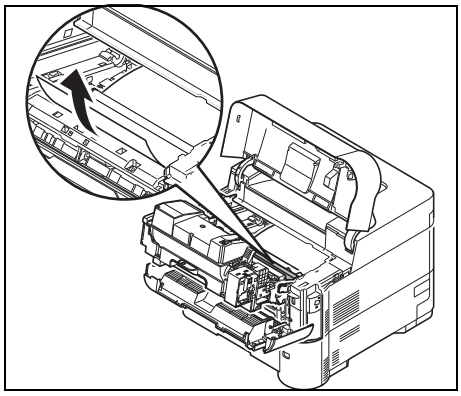

3 Távolítsa el a papírt a nyomtatóból.

Ha az elakadt papír a görgők közé szorult, húzza ki a papírt az ábrán látható módon.

Megjegyzés Ha nem talál elakadt papírt, ellenőrizze a nyomtató hátuljánál is. Lásd: *Hátsó egység, 6-25 oldal*.

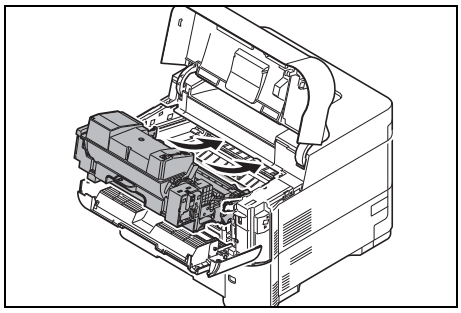

4 Helyezze vissza az előhívó egységet a tonertartállyal együtt a nyomtatóba.

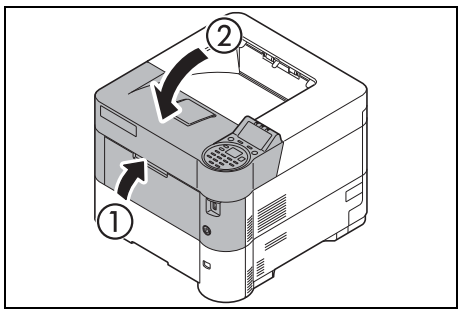

5 Zárja le az első fedelet és a felső fedelet. A nyomtató bemelegszik, és folytatja a nyomtatást.

Hátsó egység

A papír a hátsó fedélnél akadt el. Az alábbi lépések segítségével távolítsa el a papírt.

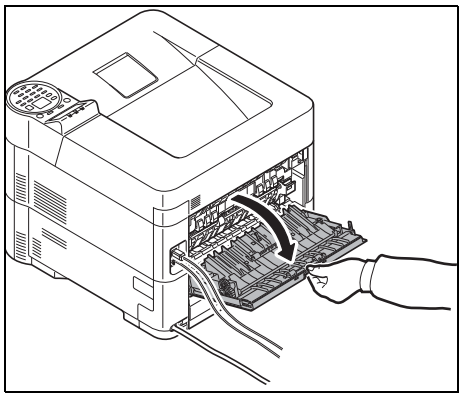

1 Ha a papírt nem adja ki teljesen a készülék a felső tálcán, nyissa ki a hátsó fedelet.

FONTOS Ha fel van szerelve a felfelé néző tálca, a hátsó fedél kinyitása előtt távolítsa el.

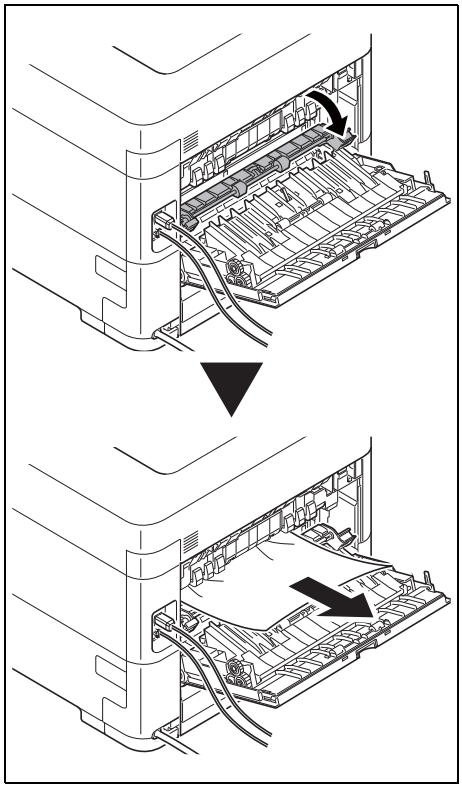

2 Nyissa le a beégető egység fedelét, és távolítsa el az elakadt papírt annak kihúzásával.

Megjegyzés Ha nem talál elakadt papírt, ellenőrizze a nyomtató hátuljánál is.

FIGYELEM! A nyomtató belsejében található beégető egység forró. Ne érintse meg az egységet. A forró egység megérintése égési sérüléseket okozhat. Óvatosan távolítsa el az elakadt papírt.

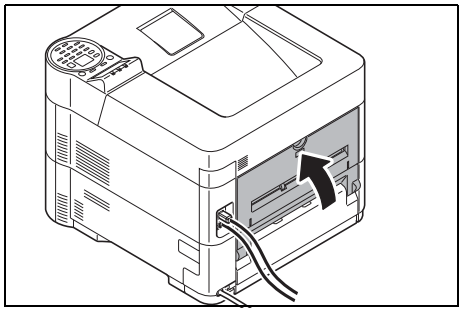

3 Zárja be a hátsó fedelet.

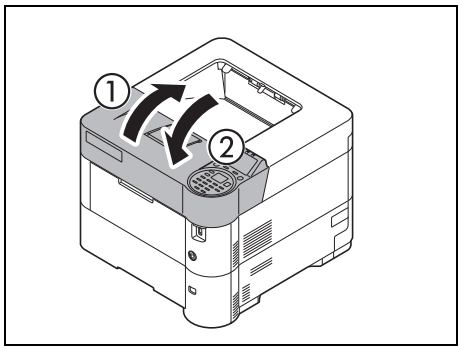

4 Nyissa fel és csukja le a felső fedelet a hiba megszüntetéséhez.

Nagy kapacitású papíradagoló (Opció)

A papírelakadás az opcionálisan beszerezhető nagy kapacitású papíradagolónál van. Fogantyújánál fogva csúsztassa el a sínen a nagy kapacitású papíradagolót, és két kézzel tartva kapcsolja le a nyomtatóról. Ha a papír a kimeneti nyílásból részben ki van adagolva, húzza ki a papírt kézzel.

Nagy kapacitású papíradagoló

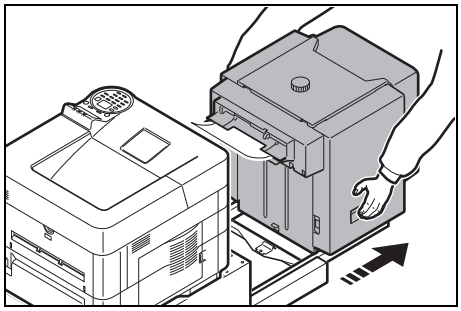

1 A nagy kapacitású adagolót fogja meg két kézzel, és húzza ki a nyomtatóból.

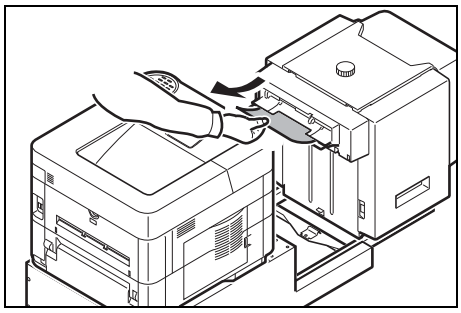

2 Távolítsa el az elakadt papírt a nagy kapacitású adagoló és a nyomtató közötti csatlakozásból.

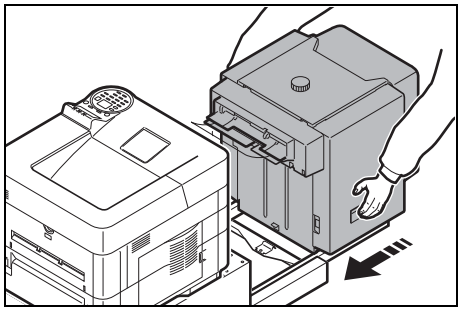

3 Csatlakoztassa a nagy kapacitású adagolót a nyomtatóra.

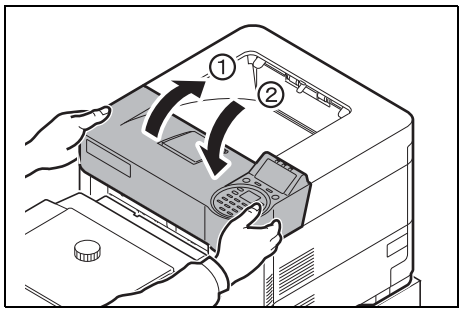

4 Nyissa fel és csukja le a felső fedelet a hiba megszüntetéséhez. A nyomtató bemelegszik, és folytatja a nyomtatást.

Duplex egység (ha a nagy kapacitású adagoló telepítve van)

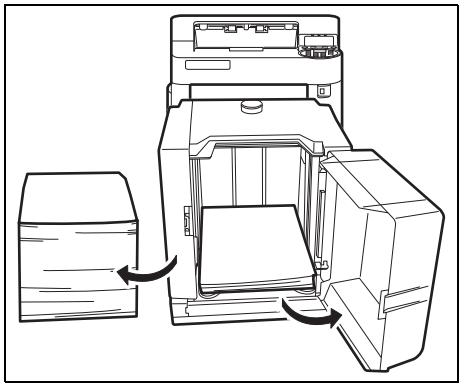

1 Csökkentse a nagy kapacitású adagolóban lévő papír mennyiségét.

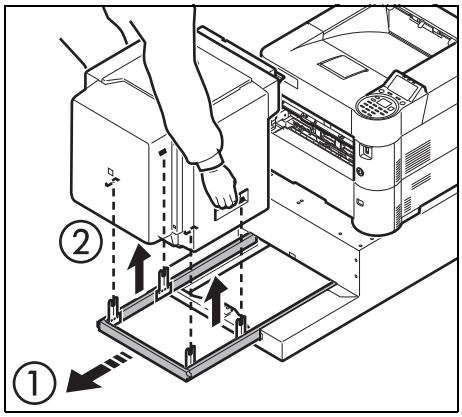

2 Húzza ki a nagy kapacitású adagolót a nyomtatóból. Két kézzel fogja meg a nagy kapacitású adagolót, és emelje ki.

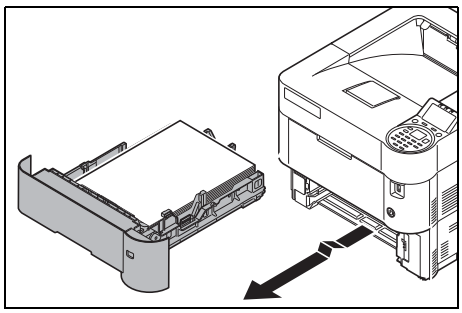

3 A kazettákat húzza ki a készülékből.

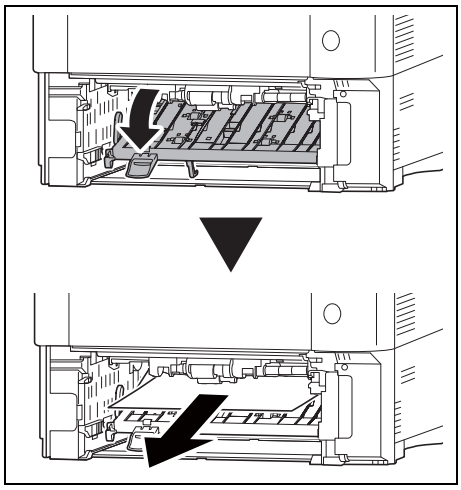

4 Nyissa ki a duplex elülső fedelét, és távolítson el minden elakadt papírt.

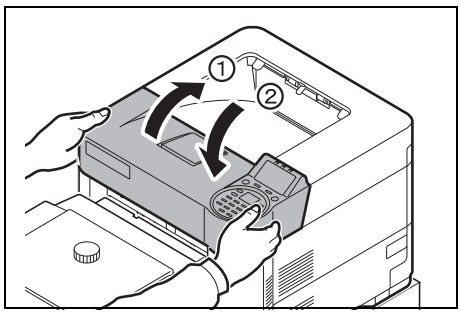

5 Miután a kazettát visszahelyezte a készülékbe és csatlakoztatta a nagy kapacitású adagolót a nyomtatóra, a hiba törléséhez nyissa és zárja a felső fedelet. A nyomtatás a nyomtató bemelegedése után elindul.

Függelék

Ez a fejezet az alábbi témaköröket tartalmazza:

Az opciókról **A-2**
Papír **A-3**
Műszaki adatok **A-13**

Az opcionális elemek elérhetőségével kapcsolatban forduljon a szerviztechnikushoz.

Az opciókról

A nyomtatóknak a következő opciói elérhetők az Ön nyomtatási igényeinek kielégítésére. A különböző opcionális eszközök telepítéséről az adott eszköz dokumentációjában olvashat. Néhány opcionális eszköz bemutatása a következő részekben található.

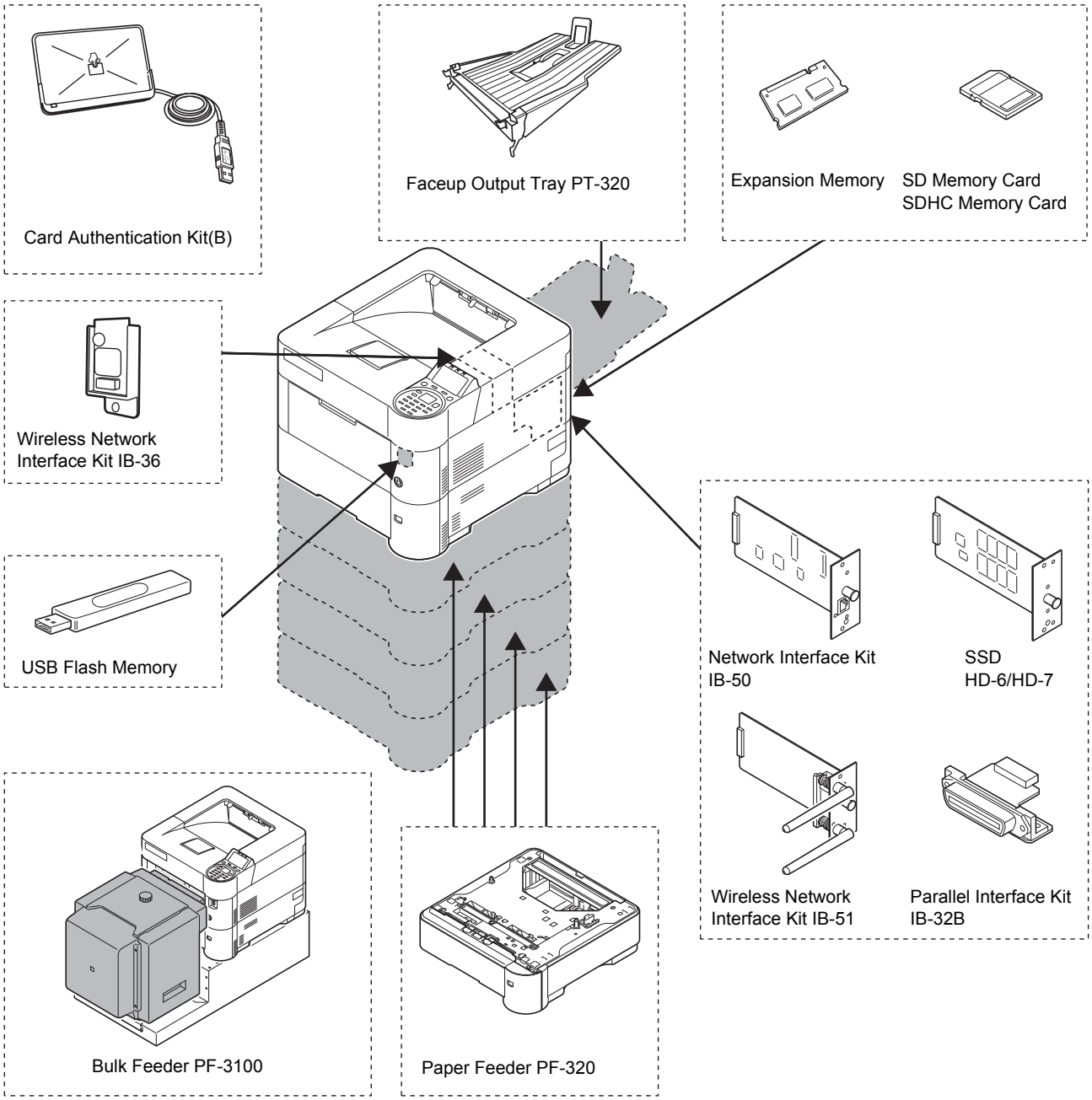

Szoftver opció
Data Security Kit(E)
UG-33

Papír

Általános irányelvek

A nyomtatót úgy tervezték, hogy standard (a hagyományos száraz másológépekhez használt) másolópapírra nyomtasson, de emellett sokféle más papírfajtát is elfogad az alábbiakban részletezett korlátokon belül.

Megjegyzés A gyártó nem vállal felelősséget azokért a problémákért, amelyeket az itt megadott követelményeknek nem megfelelő papír használata okoz.

Fontos a megfelelő papír kiválasztása. A nem megfelelő papír használata a papír elakadásához, felgyűrődéséhez, rossz nyomtatási minőséghez és pazarláshoz vezet, végletes helyzetben a nyomtatót is károsíthatja. Az itt következő irányelvek segítségével növelheti az irodai teljesítményt, mert hatékony és problémamentes nyomtatást biztosíthat, és csökkentheti a készülék kopását.

A rendelkezésre álló papírok

A legtöbb papírfajta sokféle nyomtatóval használható. A fénymásolókhoz készült papírok szintén használhatók ezen a készüléken.

A papíroknak három általános minősége van: gazdaságos, standard és prémium. A legjelentősebb különbség a három minőségi kategória között abban van, hogy milyen könnyen halad át a papír a nyomtatón. Ezt a tulajdonságot a papír simasága, mérete és nedvességtartalma határozza meg, valamint a papír vágásának módja. Minél jobb minőségű papírt használ, annál kisebb a kockázata annak, hogy a papír elakad vagy más probléma jelentkezik, és annál jobb minőségűek lesznek a nyomtatott dokumentumok is.

A különböző szállítóktól származó papírok közötti eltérés szintén befolyásolhatja a nyomtató teljesítményét. A jó minőségű nyomtató sem tud kiemelkedő eredményt produkálni nem megfelelő papír használata mellett. Az olcsó papír hosszútávon nem gazdaságos, ha nyomtatási problémákat okoz.

A javasolt alapsúlyok:

- Kazetta: 60 - 120 g/m^2
- Kézi adagoló: 60 - 220 g/m^2, 209,5 g/m^2 (Karton)
- PF-320: 60 - 120 g/m^2
- PF-3100: 60 - 220 g/m^2

Papír műszaki adatai

A következő táblázat az alapvető papír tulajdonságokat foglalja össze. A következő oldalakon pedig részletesebb ismertetést olvashat:

Jellemző	Műszaki adatok
Súly	Papírkazetta, PF-320: 60 - 120 g/m² Kézi adagoló, PF-3100: 60 - 220 g/m², 209,5 g/m^2 (Karton)
Méretek	Lásd: *Papírméretek, A-5* oldal.
Méretpontosság	±0,7 mm
Sarkok négyszögletessége	90° ±0,2°
Nedvességtartalom	4 - 6%
Péptartalom	80% vagy több

Minimális és maximális papírméret

A minimális és maximális papírméretek a következők. A nem standard papírok esetén, mint a folia, mint a címke, pergamen, karton, boríték és vastag papír a kézi adagolótálcát kell használni. A papírméret beállítására vonatkozó információkért lásd az *angol nyelvű használati útmutatót*.

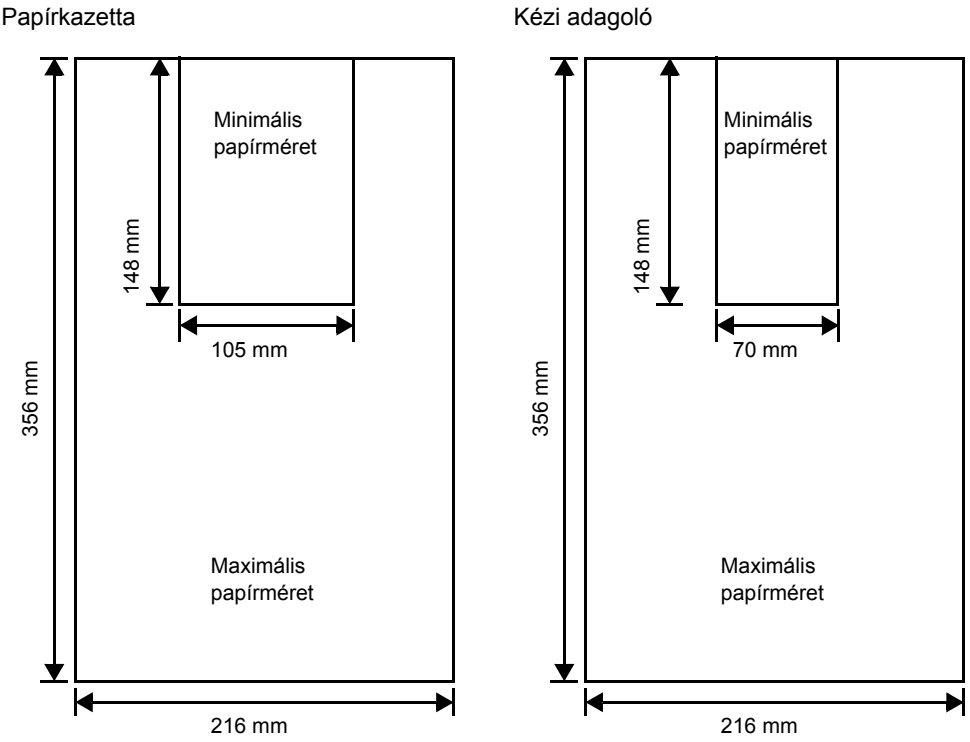

Megjegyzés Az opcionális papíradagoló (PF-320) esetén a minimális méret 92 × 162 mm és a maximális méret 216 × 356 mm.

Javasolt papír

Az optimális teljesítmény érdekében az alábbi termékeket javasolt használni.

Méret	Termék	Súly
Letter, Legal	International Paper Hammermill Tidal MP	75 g/m²
A4	Nautilus ReFresh TRIOTEC	80 g/m²

A megfelelő papír kiválasztása

Ez a szakasz a papír kiválasztásának irányelveiről nyújt tájékoztatást.

Állapot

Kerülje az egyenetlen szélű, felhajlott, piszkos, szakadt, dombornyomású vagy textilszálakkal, agyaggal vagy papírnyesedékkel szennyezett papír használatát.

Az ilyen állapotú papírok használata olvashatatlan nyomtatványhoz, a papír elakadásához vezethet, és csökkentheti a berendezés élettartamát. Különösen kerülje a bevonattal vagy más módon kezelt felületű papír használatát. A papír felületének a lehető legsimábbnak és legegyenletesebbnek kell lennie.

Összetétel

Ne használjon olyan papírt, amelyet valamilyen bevonattal láttak el, illetve felületkezelt és műanyagot vagy szenet tartalmaz. A nyomtatás hőjétől az ilyen papírból ártalmas gőzök szabadulhatnak fel.

A papírnak legalább 80% cellulózt kell tartalmaznia. A papír nem tartalmazhat 20%-nál nagyobb mennyiségben pamutot vagy más rostokat.

Papírméretek

A kazetták és a *kézi adagoló* az alább jelzett papírméretekhez valók. A részletekért, beleértve a papíradagolóhoz használható papírméreteket (opcionális papíradagoló PF-320) olvassa el az *angol nyelvű használati útmutatót*.

A méret eltérése ±0,7 mm hosszúság és szélesség tekintetében is. A sarkok szöge 90° ±0,2° kell legyen.

Igen: Menthető Nem: Nem menthető

Papírméret	Méret	Kazetta (P-4531DN)	Kazetta (P-5031DN/ P-5531DN/ P-6031DN)	Kazetta (PF-320)	Nagy kapacitású papíradagoló (PF-3100)	Kézi adagoló
Monarch boríték	3,88 × 7,5 hüvelyk	Nem	Nem	Igen	Igen	Igen
Boríték #10	4,13 × 9,5 hüvelyk	Nem	Nem	Igen	Igen	Igen
DL boríték	110 × 220 mm	Igen	Igen	Igen	Igen	Igen
C5 boríték	162 × 229 mm	Igen	Igen	Igen	Igen	Igen
Executive	7,25 × 10,5 hüvelyk	Igen	Igen	Igen	Igen	Igen
Letter	8,5 × 11 hüvelyk	Igen	Igen	Igen	Igen	Igen
Legal	8,5 × 14 hüvelyk	Igen	Igen	Igen	Nem	Igen
A4	210 × 297 mm	Igen	Igen	Igen	Igen	Igen
B5(JIS)	182 × 257 mm	Igen	Igen	Igen	Igen	Igen
A5-R	148 × 210 mm	Igen	Igen	Igen	Igen	Igen
A5	210 × 148 mm	Igen	Igen	Nem	Nem	Igen
A6	105 × 148 mm	Nem	Igen	Nem	Igen†	Igen
B6	128 × 182 mm	Nem	Igen	Igen	Igen	Igen
Boríték #9	3,88 × 8,88 hüvelyk	Nem	Nem	Igen	Igen	Igen
Boríték #6-3/4	3,63 × 6,5 hüvelyk	Nem	Nem	Igen	Igen†	Igen
ISO B5	176 × 250 mm	Igen	Igen	Igen	Igen	Igen
Hagaki	100 × 148 mm	Nem	Nem	Nem	Igen†	Igen

Papírméret	Méret	Kazetta (P-4531DN)	Kazetta (P-5031DN/ P-5531DN/ P-6031DN)	Kazetta (PF-320)	Nagy kapacitású papíradagoló (PF-3100)	Kézi adagoló
OufukuHagaki	148 × 200 mm	Nem	Igen	Igen	Igen	Igen
Oficio II	8,5 × 13 hüvelyk	Igen	Igen	Igen	Nem	Igen
216 × 340 mm	216 × 340 mm	Igen	Igen	Igen	Nem	Igen
16 kai	197 × 273 mm	Igen	Igen	Igen	Igen	Igen
Statement	5,5 × 8,5 hüvelyk	Igen	Igen	Igen	Igen	Igen
Folio	210 × 330 mm	Igen	Igen	Igen	Nem	Igen
Youkei 4	105 × 235 mm	Nem	Nem	Igen	Igen	Igen
Youkei 2	114 × 162 mm	Nem	Nem	Igen	Igen†	Igen
Egyéni		Kazetta: 105 – 216 mm × 148 – 356 mm Kazetta (PF-320): 92 – 216 mm × 162 – 356 mm Kézi adagoló: 70 – 216 mm × 148 – 356 mm Nagy kapacitású papíradagoló (PF-3100): 76 – 216 mm × 148 – 305 mm				

† A papírméret a nyomtató-illesztőprogram használatával adható meg. Mindemellett a papír adagolása a papírtípustól függ.

Simaság

A papír felületének simának és bevonattól mentesnek kell lennie. Az egyenetlen vagy érdes felületű papír a nyomtatásban üres területeket eredményezhet. A túl sima papír egyszerre több lap behúzását vagy úgynevezett ködképződést okozhat. (A köd szürke háttéreffektust jelent.)

Papírsúly

A papírsúly a papír súlya grammban kifejezve négyzetméterenként (g/m²). A túl nehéz vagy túl könnyű papír behúzási problémákat vagy papírelakadást, illetve a berendezés idő előtti kopását eredményezi. A papír egyenetlen súlya, azaz az egyenetlen vastagság, több lap egyszerre való behúzását vagy nyomtatási minőségi problémákat okozhat, pl. elmosódottságot, mert a toner nem megfelelően szárad.

Az ajánlott súly 60 és 120 g/m² között van a kazetta esetében, illetve 60 és 220 g/m² között a kézi adagoló esetében.

Papírsúly ekvivalencia táblázat

A papírsúly fontban (lb) és metrikusan, gramm/négyzetméterben van kifejezve (g/m²). Az árnyékolt részek jelzik a standard típusokat.

Amerikai Köteg súly (lb)	Európai metrikus súly (g/m²)	Amerikai Köteg súly (lb)	Európai metrikus súly (g/m²)
16	60	32	120
17	64	34	128
20	75	36	135
21	80	39	148

Amerikai Köteg súly (lb)	Európai metrikus súly (g/m²)	Amerikai Köteg súly (lb)	Európai metrikus súly (g/m²)
22	81	42	157
24	90	43	163
27	100	47	176
28	105	53	199

Nedvességtartalom

A nedvességtartalmat a papír szárazanyagának százalékában határozzák meg. A nedvesség befolyásolja a papír megjelenését, betölthetőségét, hajlását, elektrosztatikus tulajdonságait és a toner ráégetés tulajdonságait.

A papír nedvességtartalma változik a helyiség relatív páratartalmának függvényében. Ha a relatív páratartalom magas, a papír nedvességet szív föl, a szélek kitágulnak, megjelenésükben hullámossá válnak. Ha a relatív páratartalom alacsony, a papír nedvességet veszít, a szélek összezsugorodnak, megmerevednek, aminek a nyomtatási kontraszt eshet áldozatul.

A hullámos vagy merev szélek a papír elakadás átvagy félrecsúszását okozhatják.

A helyes nedvességtartalom biztosítása érdekében fontos, hogy a papírt ellenőrzött klímájú környezetben tároljuk. Néhány tanács a megfelelő nedvességtartalom biztosításához:

- A papírt tárolja hűvös, száraz helyen.
- Tartsa a papírt a csomagolásában, amíg csak lehetséges. A nem használt papírt csomagolja vissza.
- A papírt tárolja eredeti csomagoló dobozában. Helyezzen raklapot stb. a kartondoboz alá, hogy ne érintkezzen a padlóval.
- Miután a papírt kihozta a raktárból, használat előtt legalább 48 óráig tartsa a nyomtatóval egy helyiségben.
- Ne hagyja a papírt olyan helyen, ahol hőnek, napsütésnek vagy nedvességnek van kitéve.

Megjegyzés Ha bevont papírt használ, erősen párás környezetben a lapok összeragadhatnak.

Szálirány

A papírt gyártáskor olyan lapokra vágják, amelyek száliránya vagy a hosszúsággal (hosszanti szálirány) vagy a szélességgel (kereszt szálirány) párhuzamos. A kereszt szálirányú papír behúzási problémákat okozhat a berendezésnél. A nyomtatóban csak hosszanti szálirányú papírt szabad használni.

További papír tulajdonságok

Porozitás: A papír szálainak sűrűségét jelzi.

Keménység: A puha papír meggyűrődhet a gépben, és ezzel elakadá stokozhat.

Hajlás: A legtöbb papír természetesen meghajlik az egyik irányba, ha kicsomagolva hagyjuk.

Elektrosztatikus töltés: A nyomtatás során a papír elektrosztatikus töltést kap, hogy magához vonzza a tonert. A papírnak le kell tudnia adni ezt a töltést, hogy a kinyomtatott lapok ne ragadjanak össze a *kimeneti tálcán*.

Fehérség: A nyomtatott lap kontraszthatása a papír fehérségétől függ. A fehérebb papír kontrasztosabb, világosabb megjelenést nyújt.

Minőségellenőrzés: Az egyenetlen lapméret, a nem derékszögű sarkok, az egyenetlen szélek, az összeragadt (fel nem vágott) lapok, vagy töredezett szélek és sarkok a gép működésében sokféle rendellenességet okozhatnak. A minőségi papír szállítójának nagy gondot kell fordítania arra, hogy ezek a problémák ne forduljanak elő.

Csomagolás: A papírt erős kartondobozba kell csomagolni, amely megvédi a szállítás közbeni sérülésektől. A megbízható szállítótól beszerzett minőségi papír általában helyesen van csomagolva.

Megjegyzés Ha nedves papírt használ, akkor előfordulhat, hogy a felső tálca körül gőz jelenik meg, azonban a nyomtatás biztonságos.

Speciális papír

A következő típusú speciális papírok alkalmazhatók a nyomtatóban:

Használandó papírtípus	Kiválasztandó papírtípus
Írásvetítő-fóliák	Fólia
Durva papír	Durva
Vékony papír	Pergamen
Címke	Címkék
Újrahasznosított papír	Újrahasznosított
Előnyomott papír	Előnyomott
Bond papír	Bond
Levelezőlapok	Karton
Színes papír	Szín
Előlyukasztott papír	Lyukasztott
Fejléces	Fejléces
Borítékok	Boríték
Vastag papír	Vastag
Jó minőségű papír	Jó minőségű
Egyéni	Egyéni 1~8

Olyan papírt használjon, amelyet kifejezetten fénymásolókhoz és nyomtatókhoz ajánlanak (hőálló típus). A fóliák, címkék, vékony papírok, levelezőlapok és vastag papírok nyomtatásánál használja a *kézi adagolót*. További tájékoztatás az *angol nyelvű használati útmutatóban* található.

Mivel a speciális papírok összetétele és minősége nagymértékben változó, nagyobb valószínűséggel fordulhat elő, hogy nyomtatás közben problémát okoznak, mint a fehér köteg papír esetében. Nem vállalunk felelősséget azért, ha a speciális papírból nyomtatás közben kigőzölgő nedvesség és egyéb pára kárt okoz a berendezésben, vagy árt a kezelő egészségének.

Megjegyzés Mielőtt valamilyen speciális papírt vásárol, próbálja ki a berendezésen és ellenőrizze, hogy megfelelő-e a nyomtatás minősége.

Fólia

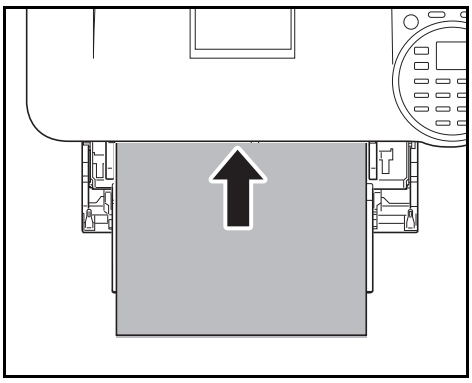

A nyomtatási problémák megelőzése érdekében a fóliákat egyenként a *kézi adagolóból* adagolja. A fóliákat mindig függőlegesen adagolja (a hosszú széle a nyomtató felé legyen).

Ha a fólia durva szélekkel rendelkezik, papírelakadást okozhat. Távolítsa el a durva széleket, cserélje fel az oldalakat, a lapokat megfordítva egyesével adagolja, vagy fordítsa fel a lapot.

A fólia kiadásakor (pl. papírelakadás megszüntetésekor), óvatosan fogja meg annak elkerülése érdekében, hogy ujjlenyomatot hagyjon rajta.

Címkék

Címke nyomtatásához csak a *kézi adagoló* használható.

Az öntapadó címkék nyomtatásának alapszabálya, hogy a ragasztóanyag nem érintkezhet a gép egyik részével sem. A dobra vagy görgőkre tapadó öntapadó papír a berendezés károsodását okozza.

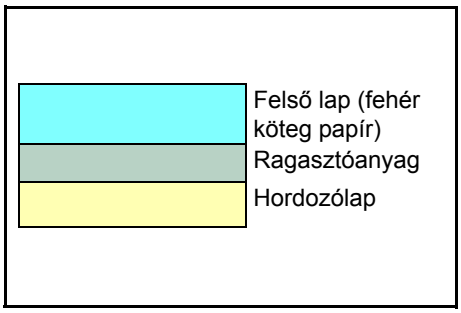

A címke papír szerkezete három rétegből áll, az ábrának megfelelően. A felső lapra nyomtatunk. A ragasztó réteg nyomás-érzékeny ragasztóanyagokból tevődik össze. A hordozó lap (hátlap) tartja a címkét a felhasználásig. Komplex összetételének köszönhetően a tapadó hátlapú címke papír különösen könnyen okozhat nyomtatási problémákat.

Az öntapadó címke papírját a felső lapnak teljesen fednie kell, nem lehetnek térközök az egyes címkék között. A térközzel felhelyezett címkék könnyen leválhatnak, és súlyos papírelakadási problémákat okozhatnak.

Vannak olyan címke papírok, amelyeknek a felső lapja egy plusz margórészt tartalmaz a széleken. Ne távolítsa el ezt a plusz felső laprészt a hordozóról, amíg a nyomtatást be nem fejezte.

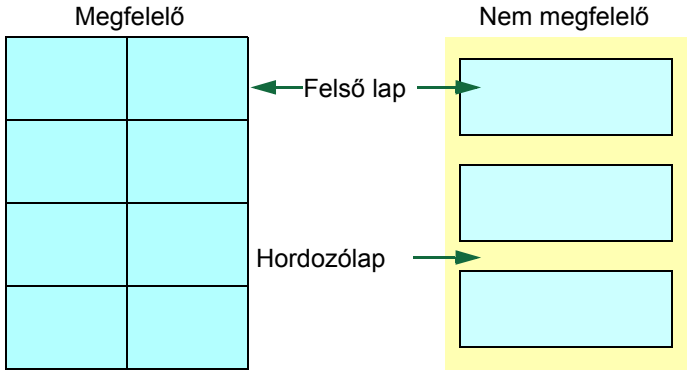

A következő táblázat az öntapadós címkék alapvető tulajdonságait foglalja össze.

Jellemző	Műszaki adatok
Felső lap súlya	44–74 g/m²
Összsúly	104–151 g/m²
Felső lap vastagsága	0,086–0,107 mm
Összvastagság	0,115–0,145 mm
Nedvességtartalom	4–6% (kompozit)

Levelezőlapok

Válassza el egymástól a lapokat, majd igazítsa össze a széleket, mielőtt a kézi adagolóba helyezi azokat. Ügyeljen rá, hogy a behelyezett lapok ne legyenek meghajolva. A hajtott levelezőlap papírelakadást eredményezhet.

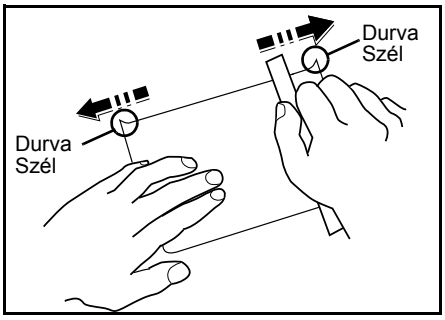

Egyes levelezőlapok hátoldalán a szélek kialakítása egyenetlen (ezt a papír vágása okozza). Ilyenkor helyezze a levelezőlapokat egy sima felületre, és dörzsölje meg a széleket, pl. vonalzóval, hogy lesimuljanak.

Borítékok

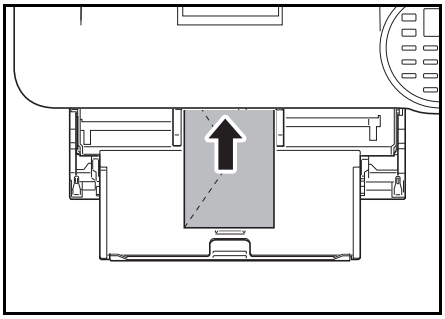

A borítékokat a kézi adagolóból kell adagolni a nyomtatási oldalukkal felfelé, vagy az opcionális papíradagolóból (PF-320) a nyomtatási oldalukkal lefelé.

Megjegyzés Ne töltsön be papírt, csak a papírszélesség-vezetőn jelzett szintig.

Mivel a boríték szerkezete összetettebb, mint a normál papíré, nem mindig lehet biztosítani az egyöntetű nyomtatási minőséget a boríték teljes felületén.

A borítékok általában haránt szálirányúak. Lásd: *Szálirány, A-7* oldal. E szálirány miatt a borítékok könnyen meggyűrődnek, mialatt áthaladnak a nyomtatón. A boríték vásárlása előtt végezzen próbanyomtatást annak ellenőrzésére, hogy a nyomtató elfogadja-e a borítékot.

- Ne használjon olyan borítékot, amely laminált folyékony ragasztót tartalmaz.
- Kerülje el, hogy hosszú ideig folyamatosan csak borítékokat nyomtat. A tartós borítényomtatás a nyomtató korai elhasználódásához vezethet.
- Ha a boríték elakad, próbálkozzon kevesebb boríték egyszeri nyomtatásával a kézi adagolóból.
- A meghajlott boríték által okozott elakadás elkerülése érdekében ne tartson 5-nél több nyomtatott borítékot a kimeneti tálcán.

Vastag papír

Válassza el egymástól a lapokat, majd igazítsa össze a széleket, mielőtt a kézi adagolóba helyezi azokat. Egyes papírok hátoldalán a szélek kialakítása egyenetlen (ezt a papír vágása okozza). Ilyenkor helyezze a lapokat egy sima felületre, és dörzsölje meg a széleket egyszer vagy kétszer, pl. vonalzóval, hogy lesimuljanak. Az egyenetlen szélű papírelakadást eredményezhet.

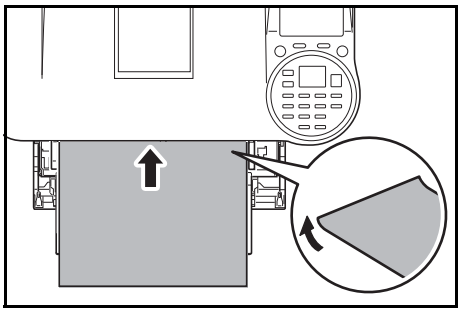

Megjegyzés Ha a papír akkor is elakad, ha már lesimította, úgy tegye a *kézi adagolóba*, hogy az elülső széle néhány milliméterrel megemelkedjen, ahogyan azt az ábra is mutatja.

Színes papír

A színes papírnak ugyanazoknak a feltételeknek kell megfelelnie, mint a fehér nyomtatópapírnak, lásd: *Papír műszaki adatai, A-3* oldal Emellett a papír festésére használt színezéknek képesnek kell lennie a nyomtatási folyamattal járó hő elviselésére (amely elérheti a 200 °C-ot).

Előnyomott papír

Az előnyomott papírnak ugyanazoknak a feltételeknek kell megfelelnie, mint a fehér nyomtatópapírnak, lásd: *Papír műszaki adatai, A-3* oldal Az előnyomott papír tintájának képesnek kell lennie a nyomtatási folyamattal járó hő elviselésére, és nem lehet érzékeny a szilícium olajra. Ne használjon semmilyen felületkezelt papírt, pl. olyanokat, amelyeket naptárak készítéséhez alkalmaznak.

Újrahasznosított papír

Olyan újrahasznosított papírt válasszon, amely a fehérség kivételével ugyanazon feltételeknek felel meg, mint a fehér nyomtatópapír, lásd: *Papír műszaki adatai, A-3* oldal.

Megjegyzés Mielőtt újrahasznosított papírt vásárol, próbálja ki a berendezésen és ellenőrizze, hogy megfelelő-e a nyomtatás minősége.

Papírtípus

A nyomtató akkor képes optimális teljesítményre, ha az alkalmazott papírnak megfelelően van beállítva.

Ha a papírforrásnak megfelelő papírtípust a nyomtató kezelőpaneljén választja ki, akkor a nyomtató automatikusan kiválasztja az adott papírtípusnak legmegfelelőbb papírforrást és nyomtatási módot.

Különféle papírtípus beállításokat hozhat létre minden papírforrásra, így a kézi adagolóra vonatkozóan is. Nem csupán az előre beállított papírtípusok közül lehet választani, arra is lehetőség van, hogy Ön határozzon meg speciális papírtípusokat. (Lásd az *angol nyelvű használati útmutató*t.) A következő papírtípusok alkalmazhatók:

Igen: Menthető Nem: Nem menthető

Papírtípus	Papírforrás				
	Kézi adagoló/ Opcionális nagy kapacitású adagoló PF-3100	Papírkazetta	Opcionális papíradagoló PF-320	Papírsúly	Duplex útvonal
Normál	Igen	Igen	Igen	Normál 2	Igen
Fólia	Igen	Nem	Nem	Extra nehéz	Nem
Előnyomott	Igen	Igen	Igen	Normál 2	Igen
Címkék	Igen	Nem	Nem	Nehéz 1	Nem
Bond	Igen	Igen	Igen	Normál 3	Igen
Újrahasznosított	Igen	Igen	Igen	Normál 2	Igen
Pergamen	Igen	Nem	Nem	Könnyű	Nem
Durva	Igen	Igen	Igen	Normál 2	Igen
Fejléces	Igen	Igen	Igen	Normál 2	Igen
Szín	Igen	Igen	Igen	Normál 2	Igen
Lyukasztott	Igen	Igen	Igen	Normál 2	Igen
Boríték	Igen	Nem	Igen	Nehéz 3	Nem
Karton	Igen	Nem	Nem	Nehéz 3	Nem
Vastag	Igen	Nem	Nem	Nehéz 3	Nem
Jó minőségű	Igen	Igen	Igen	Normál 2	Igen
Egyéni 1 (- 8)†	Igen	Igen	Igen	Normál 2	Igen

† A felhasználó által meghatározott és regisztrált papírtípus. Legfeljebb 8 egyéni papírtípust határozhat meg. Részletekért lásd az *angol nyelvű használati útmutató*t.

Műszaki adatok

Megjegyzés A műszaki adatok előzetes értesítés nélkül módosulhatnak.

Készülék

Tétel		Leírás			
		P-4531DN	P-5031DN	P-5531DN	P-6031DN
Típus		Asztali			
Nyomtatási módszer		Félvezetőn alapuló elektro-fotográfia, egydobos rendszer			
Papírsúly	Kazetta	60 – 120 g/m^2			
	Kézi adagoló	60 – 220 g/m^2, 209,5 g/m^2 (Karton)			
Papírtípusok	Kazetta	Normál, Előnyomott, Bond, Újrahasznosított, Durva, Fejléces, Színes, Előlyukasztott, Jó minőségű és EGYÉNI 1 (– 8)			
	Kézi adagoló	Normál, Fólia, Előnyomott, Címke, Bond, Újrahasznosított, Pergamen, Durva, Fejléces, Színes, Előlyukasztott, Boríték, Karton, Vastag, Jó minőségű és EGYÉNI 1 (– 8)			
Papírméretek	Kazetta	Boríték DL, Boríték C5, Executive, 8 1/2 × 11"(Letter), 8 1/2 × 14"(Legal), A4, B5, A5, A5-R, ISO B5, Oficio II, 216 × 340 mm, 16K, Statement, Folio és Egyéni	Boríték DL, Boríték C5, Executive, 8 1/2 × 11"(Letter), 8 1/2 × 14"(Legal), A4, B5, A5, A5-R, A6, B6, ISO B5, Oufuku Hagaki, Oficio II, 216 × 340 mm, 16K, Statement, Folio és Egyéni		
	Kézi adagoló	Monarch boríték, Boríték #10, Boríték DL, Boríték C5, Executive, 8 1/2 × 11"(Letter), 8 1/2 × 14"(Legal), A4, B5, A5, A5-R, A6, B6, Boríték #9, Boríték #6, ISO B5, Hagaki, Oufuku Hagaki, Oficio II, 216 × 340 mm, 16K, Statement, Folio, Youkei 2, Youkei 4 és Egyéni			
Nagyítási arány		20–500%, 1%-os lépésekben			
Nyomtatási sebességek	Egyoldalas	A4: 45 lap/perc B5: 36 lap/perc A5: 12 lap/perc Letter: 47 lap/perc Legal: 38 lap/perc	A4: 50 lap/perc B5: 40 lap/perc A5: 27 lap/perc A6: 27 lap/perc Letter: 52 lap/perc Legal: 42 lap/perc	A4: 55 lap/perc B5: 44 lap/perc A5: 29 lap/perc A6: 29 lap/perc Letter: 57 lap/perc Legal: 46 lap/perc	A4: 60 lap/perc B5: 48 lap/perc A5: 32 lap/perc A6: 32 lap/perc Letter: 62 lap/perc Legal: 50 lap/perc
	Duplex	A4: 22,5 lap/perc B5: 18 lap/perc A5: 11,5 lap/perc Letter: 23,5 lap/perc Legal: 19 lap/perc	A4: 36 lap/perc B5: 28 lap/perc A5: 19 lap/perc Letter: 37 lap/perc Legal: 21 lap/perc	A4: 39,5 lap/perc B5: 20,3 lap/perc A5: 20,3 lap/perc Letter: 40,5 lap/perc Legal: 23 lap/perc	A4: 42 lap/perc B5: 34 lap/perc A5: 23 lap/perc Letter: 44 lap/perc Legal: 25 lap/perc
Első nyomtatás elkészítési ideje (A4, papírkazettából adagolva)		5,9 másodperc vagy kevesebb	6,2 másodperc vagy kevesebb	6,6 másodperc vagy kevesebb	4,9 másodperc vagy kevesebb

Tétel		Leírás			
		P-4531DN	P-5031DN	P-5531DN	P-6031DN
Bemelegedési idő (22°C, 60% relatív páratartalom)	Bekapcsolás	15 másodperc vagy kevesebb	20 másodperc vagy kevesebb	25 másodperc vagy kevesebb	25 másodperc vagy kevesebb
	Alvó mód†	15 másodperc vagy kevesebb	20 másodperc vagy kevesebb	25 másodperc vagy kevesebb	25 másodperc vagy kevesebb
Papírkapacitás	Papírkazetta	500 lap (80 g/m^2)			
	Kézi adagoló	100 lap (80 g/m^2)			
Kimeneti tálca kapacitása	Felső tálca	250 lap	500 lap		
	Felfelé néző tálca	–	250 lap		
Folyamatos nyomtatás		1–999 lap			
Felbontás		Finom 1200 üzemmód, Gyors 1200 üzemmód, 600 dpi, 300 dpi			
Környezeti feltételek	Hőmérséklet	10 – 32,5 °C			
	Relatív páratartalom	15 – 80%			
	Tengerszint feletti magasság	Max. 3 500 m			
	Világítás	Max. 1 500 lux			
Vezérlő		ARM Cortex-A9, ARM Cortex-M3			
Operációs rendszerek		Windows XP, Windows Server 2003, Windows Vista, Windows 7, Windows 8, Windows 8.1, Windows 10, Windows Server 2008/R2, Windows Server 2012/R2, Mac OS 10.5 vagy frissebb			
Csatoló	Szabványos	USB-csatoló csatlakozója: 1 USB állomás: 2 eKUIO-W foglalat: 1			
	Opció	HD-6/HD-7, IB-50, IB-51, IB-36, IB-32B			
PDL		PRESCRIBE			
Emuláció		PCL6 (PCL5e, PCL-XL), KPDL3 (PostScript3 kompatibilis), XPS, Open XPS, TIFF/JPEG Direct Print, IBM Proprinter, LQ-850, Line Printer			
Memória	Szabványos	512 MB			
	Maximálisan	2,5 GB			
Méretek (szél. × mélys. × mag.)		380 × 410 × 285 mm	380 × 410 × 320 mm		
Súly		Körülbelül 14,5 kg	Körülbelül 15,5 kg		
Áramfelvétel		220-240 V, 50 Hz/ 60 Hz, 5,4 A	220-240 V, 50 Hz/60 Hz, 5,6 A		

Tétel		Leírás			
		P-4531DN	P-5031DN	P-5531DN	P-6031DN
Áramfogyasztás (Szabványos)	Maximálisan	1 218 W	1 222 W	1 238 W	1 238 W
	Nyomtatás közben	618 W	636 W	757 W	757 W
	Készenléti üzemmódban	12,5 W	10,5 W	12,5 W	12,5 W
	Alvó mód†	1,0 W	1,0 W	1,0 W	1,0 W
	Kikapcsolva	0,1 W vagy kevesebb			
Áramfogyasztás (Opciókkal)	Maximálisan	1 256 W	1 256 W	1 275 W	1 275 W
	Nyomtatás közben	679 W	715 W	811 W	811 W
	Készenléti üzemmódban	20 W	19,6 W	19,6 W	19,6 W
	Alvó mód†	4,7 W	4,7 W	4,7 W	4,7 W
	Kikapcsolva	0,1 W vagy kevesebb			
A készülék áramfogyasztása hálózati készenléti állapotban (ha az összes hálózati port csatlakoztatva van.)		1,0 W			
Opció		Bővítő memória, papíradagoló (500 lap × 4), SSD (HD-6/HD-7), SD kártya, hálózati csatoló készlet (IB-50), vezeték nélküli hálózati csatoló készlet (IB-51), vezeték nélküli hálózati csatoló készlet (IB-36) párhuzamos csatoló készlet (IB-32B), nagy kapacitású papíradagoló (PF-3100)	Bővítő memória, papíradagoló (500 lap × 4), SSD (HD-6/HD-7), SD kártya, hálózati csatoló készlet (IB-50), vezeték nélküli hálózati csatoló készlet (IB-51), vezeték nélküli hálózati csatoló készlet (IB-36) párhuzamos csatoló készlet (IB-32B), nagy kapacitású papíradagoló (PF-3100), felfelé néző kimeneti tálca (PT-320)		

† Az érték energiatakarékos módban értendő (alapértelmezett).

Papíradagoló (PF-320) (opció)

Tétel	Leírás
A papírkazetták maximális száma	4
Papírméret	Monarch boríték, Boríték #10, Boríték DL, Boríték C5, Executive, 8 1/2 × 11"(Letter), 8 1/2 × 14"(Legal), A4, B5, A5, B6, Boríték #9, Boríték #6, ISO B5, Oufuku Hagaki, Oficio II, 216 × 340 mm, 16K, Statement, Folio, Youkei 2, Youkei 4 és Egyéni
Papírtípus	Normál, Előnyomott, Bond, Újrahasznosított, Durva, Fejléces, Színes, Előlyukasztott, Boríték, Jó minőségű és EGYÉNI 1 (– 8)
Papírkapacitás	500 lap (80 g/m^2)
Méretek (szél. × mélys. × mag.)	380 × 410 × 121 mm
Súly	3,8 kg vagy könnyebb

Nagy kapacitású papíradagoló (PF-3100) (opció)

Tétel	Leírás
Papírméret	Monarch boríték, Boríték #10, Boríték DL, Boríték C5, Executive, Letter, A4, B5, A5, A6, B6, Boríték #9, Boríték #6, ISO B5, Egyéni, Hagaki, Oufuku Hagaki, 16K, Statement, Youkei 2 és Youkei 4
Papírtípus	Normál, Fólia, Előnyomott, Címke, Bond, Újrahasznosított, Pergamen, Durva, Fejléces, Színes, Előlyukasztott, Boríték, Karton, Vastag, Jó minőségű és EGYÉNI 1 (– 8)
Papírkapacitás	2 000 lap (75 g/m^2)
Zajszint (Lwad)	P-4531DN: 70 dB(A) P-5031DN: 71 dB(A) P-5531DN: 72 dB(A) P-6031DN: 72 dB(A) (Normál méretű papír adagolásakor)
Méretek (szél. × mélys. × mag.)	345 × 420 × 371 mm
Súly	7,5 kg vagy könnyebb

SSD (HD-6/HD-7) (opció)

Tétel	Leírás	
	HD-6	HD-7
Kapacitás	32 GB	128 GB
Tápellátás	A készülékről	

Hálózati csatlakozó készlet (IB-50) (opció)

Tétel		Leírás
CPU		SoC 88F6180
RAM		64 MB
Flash ROM		16 MB
Csatlakozók		10BASE-T / 100BASE-TX / 1000BASE-T
Nyomtató csatoló		eKUIO (5,0V)
Operációs rendszer		Windows XP (32bit/64bit) / Vista (32bit/64bit) / 7 (32bit/64bit) / Server 2003 (32bit/64bit) / Server 2008 (32bit/64bit) NetWare 3.x. / 4.x. / 5.x. / 6.x MacOS 9.x / Mac OS X (PowerPC: Ver 10.3.x-Ver 10.5.5 / Intel: Ver 10.4.4-Ver 10.7.x) UNIX
Hálózati protokollok	IPv6	Apple Bonjour kompatibilis, DHCPv6, DNSv6, FTP, FTPS, HTTP, HTTPS, ICMPv6, IKEv1, IPP, IPPS, Kerberos, LDAP, LPD, POP3, RawPort, SLP, SMTP, SNMP, SNMPv1/v2c/v3, SNTP, ThinPrint
	IPv4	Apple Bonjour kompatibilis, BOOTP, DHCP, DNS, FTP, FTPS, HTTP, HTTPS, ICMP, IPP, IPPS, KCP, Kerberos, LDAP, LPD, NetBIOS over TCP/IP, POP3, POP3 over SSL, RawPort, SLP, SMTP, SNMP, SNMPv1/v2c/v3, SNTP, ThinPrint, WINS
	Egyéb	AppleTalk, IPX/SPX, LLTD, NetBEUI, NetWare (NDS/Bindery)
Biztonsági protokollok		EAP-TLS, EAP-TTLS, EAP-FAST, IKE, PEAP, SNMPv3, SSL/TLS (HTTPS)
Üzemi feltételek		0 - 70°C, 20 - 80 % relatív páratartalom, nem lecsapódó
Tárolási feltételek		-20 - 50°C, 20 - 90 % relatív páratartalom, nem lecsapódó
EMI megfelelőség		FCC B osztály (USA), CE (EU), VCCI B osztály (Japán)

Vezeték nélküli hálózati csatlakozó készlet (IB-51) (opció)

Tétel			Leírás
CPU			SoC 88F6180
RAM			64 MB
ROM			16 MB
Vezeték nélküli hálózati csatlakozó	IEEE802.11b	Frekvencia	2,4GHz
		Adatátviteli rendszer	DS-SS
		Adatátviteli sebesség	1 / 2 / 5,5 / 11 (Mbps)
		Csatorna	1-11ch
	IEEE802.11g	Frekvencia	2,4GHz
		Adatátviteli rendszer	OFDM
		Adatátviteli sebesség	6 / 9 / 12 / 18 / 24 / 36 / 48 / 54 (Mbps)
		Csatorna	1-11ch
	IEEE802.11n	Frekvencia	2,4GHz
		Adatátviteli rendszer	OFDM
		Adatátviteli sebesség	Max. 300 Mbps
		Csatorna	1-11ch
	Hitelesítési módszer		Nyílt rendszer / Megosztott kulcs / WPA / WPA2
	Titkosítási mód		Nincs / WEP (64bit / 128bit) / TKIP / AES IEEE 802.11n üzemmódban csak az AES támogatott.
Antenna			Nem irányított antenna × 2
Nyomtató csatoló			eKUIO (5,0V)
Operációs rendszer			Windows XP (32bit/64bit) / Vista (32bit/64bit) / 7 (32bit/64bit) / Server 2003 (32bit/64bit) / Server 2008 (32bit/64bit) NetWare 3.x. / 4.x. / 5.x. / 6.x MacOS 9.x / Mac OS X (PowerPC: Ver 10.3.x-Ver 10.5.5 / Intel: Ver 10.4.4-Ver 10.7.x) UNIX

Tétel		Leírás
Hálózati protokollok	IPv6	Apple Bonjour kompatibilis, DHCPv6, DNSv6, FTP, FTPS, HTTP, HTTPS(IPPS), ICMPv6, IKEv1, IPP, IPPS, Kerberos, LDAP, LPD, POP3, RawPort, SLP, SMTP, SNMP, SNMPv1/v2c/v3, SNTP, ThinPrint
	IPv4	Apple Bonjour kompatibilis, BOOTP, DHCP, DNS, FTP, FTPS, HTTP, HTTPS, ICMP, IPP, IPPS, KCP, Kerberos, LDAP, LPD, NetBIOS over TCP/IP, POP3, POP3 over SSL, RawPort, SLP, SMTP, SNMP, SNMPv1/v2c/v3, SNTP, ThinPrint, WINS
	Egyéb	AppleTalk, IPX/SPX, LLTD, NetBEUI, NetWare (NDS/Bindery)
Biztonsági protokollok		EAP-TLS, EAP-TTLS, EAP-FAST, IKE, PEAP, SNMPv3, SSL/TLS (HTTPS)
Üzemi feltételek		0 - 60°C, 20 - 80 % relatív páratartalom, nem lecsapódó
Tárolási feltételek		-20 - 50°C, 20 - 90 % relatív páratartalom, nem lecsapódó
EMI megfelelőség		FCC B osztály (USA), CE (EU), VCCI B osztály (Japán)

Wireless Network Interface Kit (IB-36) (opció)

Tétel	Leírás
Telepítési környezet	Megfelel a készülék telepítési környezetének
Csatoló	Vezeték nélküli hálózati csatoló × 1 (IEEE802.11n kompatibilis)
Tápellátás	A készülékről

Párhuzamos csatlakozó készlet (IB-32B) (opció)

Tétel	Leírás
Telepítési környezet	Megfelel a készülék telepítési környezetének
Csatoló	Párhuzamos csatoló × 1 (IEEE-1284 kompatibilis)
Tápellátás	A készülékről

Környezetvédelmi adatok

Tétel	Leírás
Idő az alvó módig (alapértelmezett beállítás)	1 perc
Aktiválási idő az alvó módból	P-4531DN: 15 másodperc vagy kevesebb P-5031DN: 20 másodperc vagy kevesebb P-5531DN: 25 másodperc vagy kevesebb P-6031DN: 25 másodperc vagy kevesebb
Kétoldalas másolás	Szabványos
Használható papírkészlet	100%-ban újrahasznosított papírt is használhat.



Megjegyzés Az ajánlott papírtípusokkal kapcsolatban kérje a kereskedő vagy a szervizképviselet segítségét.

Tárgymutató

Számok

1. kazetta 1-2

A

A készülék részei 1-1
A nyomtató belsejében
    Papírelakadás megszüntetése 6-23
A nyomtató szállítása 5-11
A termék használatának korlátozása ..... -xii
A tonertartály cseréje 5-2
A szoftver eltávolítása 2-12

B

Bal oldali fedél 1-2
Beégetőmű fedele 1-4
Biztonsági óvintézkedések a vezeték nélküli LAN használata során ..... -xi
Bővítő memóriamodul
    Opció A-2

C

Címkék A-9

Cs

Csatoló fedél 1-4

D

Duplex egység
    Papírelakadás megszüntetése 6-22
Duplex elülső fedél 1-3

E

Elhasznált festéket tartalmazó tartály 1-2
    Csere 5-7
Előhívó egység 1-3
Előnyomott papír A-11
Elülső fedél 1-3
Embedded Web Server RX 2-20
Energy Star program xi

F

Felső fedél 1-3
Felső tálca 1-2
Fólia A-8
Főkapcsoló 1-2
Függelék A-1

G

Gomb
    [Back] Gomb 1-5, 4-5
    [Bal választó] Gomb 1-5, 4-6
    [Cancel] Gomb 1-5, 4-4
    [Clear] Gomb 1-5, 4-5
    [Document Box] Gomb 1-5, 4-6
    [Jobb választó] Gomb 1-5, 4-6
    [Logout] Gomb 1-5, 4-4
    [Menu] Gomb 4-4
    [Menü] Gomb 1-5
    [OK] Gomb 1-5, 4-5
    Kurzorgombok 1-5, 4-5
    Számbillentyűzet 1-5, 4-5

H

Hálózati beállítások 2-2
Hálózati csatlakozó 1-4
Hátsó egység
    Papírelakadás megszüntetése 6-25
Hátsó fedél 1-4
Hibaelhárítás 6-1, 6-2
Hibaüzenetek 6-7
Hibák elhárítása 6-2
Hosszabb idejű állás 5-11

J

Jelzőfény
    Attention 1-5, 4-3
    Energy Saver 1-5, 4-3
    Ready 1-5, 4-3

K

Karbantartás 5-1
Kezelőpanel 1-2, 1-5
Kézi adagoló 1-2
    Papír betöltése 2-32
    Papírelakadás megszüntetése 6-21

L

Levelezőlapok A-10
Lopásgátló zár foglalata 1-4

M

Memória
    Bővítő memória A-3

Műszaki adatok A-13

N

Nagy kapacitású papíradagoló
Papírelakadás megszüntetése 6-26

Ny

Nyomtatás alkalmazásokból 3-2
Nyomtatási feladat megszakítása 3-3, 4-4
Nyomtató-illesztőprogram 2-8
Macintosh 2-13
Windows 2-9
Nyomtató-illesztőprogram telepítése
Macintosh 2-13
Windows 2-9
Nyomtató-illesztőprogram súgó 3-6

O

Online súgó üzenetek
papírelakadás megszüntetése 6-20
Opcionális csatlakozó 1-4
Opció
Bővítő memóriamodul A-2
Felfelé néző tálca A-2
Hálózati csatlakozó készlet A-2
Kártyahitelesítő készlet A-2
Papíradagoló A-2
Párhuzamos csatlakozó készlet A-2
SD kártya A-2
SSD A-2
USB flash memória A-2
Vezeték nélküli hálózati csatlakozó készlet A-2

P

Papír
A rendelkezésre álló papírok A-3
Borítékok A-10
Borítékok betöltése 2-34
Címkék A-9
Előnyomott papír A-11
Fólia A-8
Irányelvek A-5
Levelezőlapok A-10
Minimális és maximális papírméret A-4
Papír betöltése a kazettába 2-28
Papír betöltése a kézi adagolóba 2-32
Papírméret A-5
Speciális papír A-8
Színes papír A-11
További papír tulajdonságok A-7
Újrahasznosított papír A-11
Vastag papír A-11
Papíradagoló
Papír betöltése 2-28
Papírelakadás megszüntetése 6-21
Papírelakadás 6-19
Helyek 6-19
Üzenet 6-19
Papírelakadás megszüntetése
A nyomtató belsejében 6-23
Duplex egység 6-22
Hátsó egység 6-25
Kézi adagoló 6-21
nagy kapacitású papíradagoló 6-26
Papíradagoló 6-21
Papírkazetta 6-21
Papírkazetta
Papír betöltése 2-28
Papírelakadás megszüntetése 6-21
Papírrögzítő 1-2, 2-35

Sz

Színes papír A-11
Szoftver telepítése 2-8

T

Tápkábel-csatlakozó 1-4
Tápkábel-csatlakozó fedél 1-4
Tisztítás
Nyomtató 5-9
Tonerkészletek 5-2
Tonertartály 1-3

U

USB csatoló 1-4
USB Port 1-4
USB-memória csatlakozója 1-2

Ú

Újrahasznosított papír A-11

Ü

Üzemmódválasztó menü 4-9
Üzenetkijelző 1-5, 4-2
Állapot információk 4-2
Online súgó üzenetek 6-20

V

Vastag papír A-11

QUALITY CERTIFICATE

This machine has passed all quality controls and final inspection

TA Triumph-Adler GmbH
Betriebsstätte Norderstedt
Ohechaussee 235
22848 Norderstedt
Germany

Első kiadás 2016.10
2T6GEHU000