300ci

HASZNÁLATI ÚTMUTATÓ

Kérjük, a gép használatának megkezdése előtt olvassa el ezt a használati útmutatót, és tartsa azt a gép közelében a könnyű ozzáférhetőség érdekében.

Előszó

Köszönjük, hogy a 300ci készüléket vásárolta!

Ez a használati útmutató segít Önnek a gép helyes beüzemelésében, a gyakori karbantartási feladatok elvégzésében, valamint szükség esetén a hibakeresésben, hogy a készüléket mindig megfelelő körülmények között működtethesse.

Kérjük, hogy a készülék használata előtt olvassa el a használati útmutatót.

Azt javasoljuk, hogy az általunk forgalmazott termékeket használja.

Kérjük, használja az eredeti tonertartályokat, amelyek szigorú minőségi ellenőrzéseken mentek keresztül.

A nem eredeti tonertartály használatával a rendszer meghibásodását okozhatja.

Nem vállalunk semmilyen felelősséget azokért a károkért, amelyeket harmadik féltől vásárolt kellékeknek a készülékben történő alkalmazása okozhat.

A készülék sorozatszámának ellenőrzése

A készülék sorozatszáma az ábrán látható helyre lett nyomtatva.

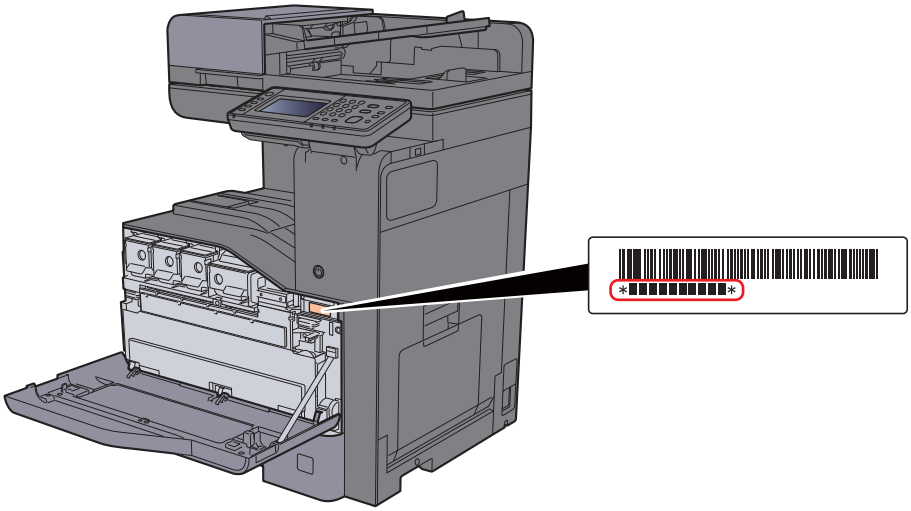

A készülék sorozatszámára akkor lesz szüksége, ha a szervizképviselethez fordul. Ellenőrizze a számot, mielőtt a szervizképviselethez fordul.

Tartalom

Előszó ..... **i**
Tartalom ..... **ii**
Áttekintés ..... **vi**
A készülék funkciói ..... **vii**
Szín- és képminőség funkciók ..... **xi**
Alap szín üzemmódok xi
A képminőség és a szín beállítása xii
A készülékhez kapott útmutatók ..... **xiii**
A használati útmutatóról (ez az útmutató) ..... **xv**
Az útmutató felépítése xv
Az útmutatóban használt jelölések xvi
Menütérkép ..... **xviii**

1 Jogi és biztonsági információk 1-1

Megjegyzés **1-2**
Az útmutató biztonsági jelölései 1-2
Környezet 1-3
A használatra vonatkozó óvintézkedések 1-4
Lézerbiztonság (Európa) 1-5
A másolásra és beolvasásra vonatkozó jogi korlátozások 1-6
EN ISO 7779 1-6
EK1-ITB 2000 1-6
Jogi információk 1-7
Energiatakarékosság-szabályozási funkció 1-13
Automatikus kétoldalas nyomtatás funkció 1-13
Erőforrás megtakarítás - Papír 1-13
Az "Energiagazdálkodás" környezeti előnyei 1-13
Energy Star (ENERGY STAR®) Program 1-14

2 A készülék telepítése és beállítása 2-1

A készülék részei (a készülék külseje) **2-2**
A készülék részei (csatlakozók/belső) **2-4**
A készülék részei (opcionális kiegészítőkkel) **2-5**
A készülék és más eszközök csatlakoztatása **2-6**
Kábelek csatlakoztatása **2-7**
LAN-kábel csatlakoztatása 2-7
Az USB-kábel csatlakoztatása 2-8
A tápkábel csatlakoztatása 2-8
Ki- és bekapcsolás **2-9**
Bekapcsolás 2-9
Kikapcsolás 2-9
A kezelőpanel használata **2-10**
Kezelőpanel gombjai 2-10
A kezelőpanel szögének beállítása 2-11
Érintőpanel **2-12**
Kezdőképernyő 2-12
Eszközinformációk kijelző 2-16
Funkciógomb 2-17
A be nem állítható gombok megjelenítése 2-18
Az Enter és a Quick No. Search gombok 2-19
Súgó képernyő 2-20
Bejelentkezés/kijelentkezés **2-21**
Bejelentkezés 2-21
Kijelentkezés 2-22
A készülék alapértelmezett beállításai **2-23**
A dátum és az idő beállítása 2-23
Hálózat beállítása (LAN kábel csatlakoztatás) 2-24
Energiatakarékos funkció **2-26**

Alacsony fogyasztású mód 2-26
Alvás 2-26
Automatikus alvó üzemmód 2-27
Alvási szabályok (kivéve az európai modellek esetén) 2-27
Alvó szint (Energiatakarékos és Gyors feléledés) (Európán kívüli modellek) 2-27
Gyorsbeállítás varázsló 2-28
A szoftver telepítése 2-30
DVD-n lévő szoftver (Windows) 2-30
A szoftver telepítése Windows alatt 2-31
A szoftver eltávolítása 2-37
A szoftver telepítése Mac számítógépen 2-38
A TWAIN illesztőprogram beállítása 2-40
A WIA illesztőprogram beállítása 2-42
A számláló ellenőrzése 2-43
Embedded Web Server RX 2-44
Az Embedded Web Server RX elérése 2-45
A biztonsági beállítások módosítása 2-46
Az eszközinformációk módosítása 2-48

3 Felkészülés a használatra 3-1

Papír betöltése 3-2
A papír betöltésével kapcsolatos óvintézkedések 3-2
A papíradagoló egységek kiválasztása 3-3
Papír betöltése a kazettákba 3-4
A nagykapacitású adagoló betöltése 3-8
Papírrögzítő 3-10
Boríték köteg vezető 3-10
Köteg szint beállító 3-11
Felkészülés dokumentum küldésére számítógépen lévő megosztott mappába 3-12
A számítógép nevének és a számítógép teljes nevének feljegyzése 3-12
A felhasználónév és a tartománynév feljegyzése 3-14
Megosztott mappa létrehozása, a megosztott mappa feljegyzése 3-15
A Windows tűzfal konfigurálása 3-19

4 Nyomtatás számítógépről 4-1

Nyomtató illesztőprogram nyomtatási beállítás képernyő 4-2
A nyomtató illesztőprogam súgó megjelenítése 4-4
Az alapértelmezett nyomtató illesztőprogram beállítások módosítása (Windows 7) 4-4
Nyomtatás számítógépről 4-5
Nyomtatás szabványos méretű papírra 4-5
Nyomtatás nem normál szabványos méretű papírra 4-7
Számítógépről történő nyomtatás visszavonása 4-9
Nyomtatás hordozható készülékről 4-10
Nyomtatás AirPrint használatával 4-10
Nyomtatás Google Cloud Print szolgáltatás használatával 4-10
Nyomtatás Mopria használatával 4-10
A nyomtató állapotának figyelemmel kísérése (Status Monitor) 4-11
A Status Monitor elérése 4-11
Kilépés a Status Monitorból 4-11
Gyors nézet állapot 4-11
Nyomtatás folyamatban fül 4-12
Papírtálca állapot fül 4-12
Tonerszint fül 4-12
Figyelmeztetés fül 4-13
Status Monitor helyi menü 4-13
Status Monitor értesítés beállítások 4-14

5 Műveletek a készüléken 5-1

Eredetik betöltése 5-2
Eredetik elhelyezése az üveglapon 5-2
Eredetik betöltése a dokumentumadagolóba 5-3
Papír betöltése a kézi adagolóba 5-5

Kedvencek **5-8**
Kedvenc regisztrálása a varázsló mód használatával 5-9
Kedvenc regisztrálása a program mód használatával 5-10
Kedvenc előhívása a varázsló mód használatával 5-11
Kedvenc előhívása a program mód használatával 5-12
Kedvenc szerkesztése 5-12
Kedvenc törlése 5-12
Billentyűparancsok regisztrálása **5-13**
Billentyűparancsok hozzáadása 5-13
Billentyűparancsok szerkesztése 5-14
Billentyűparancsok törlése 5-14
Másolás **5-15**
Alapvető műveletek 5-15
Soron kívüli másolás 5-16
Feladatok megszakítása 5-17
Gyakran használt küldési módszer **5-18**
Dokumentum küldése e-mailben **5-19**
Beállítások konfigurálása küldés előtt 5-19
Beszkennelt dokumentum küldése e-mailben 5-19
Dokumentum elküldése egy számítógépen lévő megosztott mappába (Beolvasás PC-re) .. **5-21**
Beállítások konfigurálása küldés előtt 5-21
Dokumentum elküldése egy számítógépen lévő megosztott mappába 5-21
Szkennelés TWAIN vagy WIA használatával **5-24**
Beállítások konfigurálása küldés előtt 5-24
Dokumentum szkennelése alkalmazás használatával 5-24
Küldés különböző típusú célhelyekre (Több küldése) **5-25**
Küldés magamnak (E-mail) **5-26**
Beállítások konfigurálása küldés előtt 5-26
Dokumentum küldése a bejelentkezett felhasználó e-mail címére 5-26
Küldési feladatok megszakítása **5-27**
Szkennelés megszakítása 5-27
Célállomás kezelése **5-28**
Célállomás meghatározása 5-28
Kiválasztás a címjegyzékből 5-28
Választás a külső címjegyzékből 5-30
Kiválasztás gyorsgomb használatával 5-31
Célhelyek ellenőrzése és szerkesztése 5-32
Célhelyek megerősítési képernyője 5-33
Visszahívás 5-33
A fax funkciók használata **5-35**

6 A különböző funkciók használata 6-1

A készüléken rendelkezésre álló funkciók **6-2**
A készüléken rendelkezésre álló funkciók 6-2
Funkciók kiválasztása 6-2
Másolás 6-2
Küldés 6-4
Egyéni fiók (nyomtatás) 6-6
Külső adathordozó (fájl tárolása, dokumentumok nyomtatása) 6-7
Funkciók **6-9**
Eredeti mérete 6-9
Papír kiválasztása 6-10
Eredeti tájolása 6-11
Rendezés/Leválogat. 6-11
Tűzés 6-12
Kimeneti tálca 6-14
Fényerő 6-14
Kép-optimalizálás 6-15
EcoPrint 6-16
Színmélység 6-16
Nagyítás 6-17
Duplex 6-19
Folytonos beolvasás 6-20
Csendes üzemmód 6-21
Üres oldal kihagyása 6-21
Duplex (2 oldalas eredeti) 6-22
Fájlformátum 6-23
Különválasztás 6-24

Beolvasási felbontás 6-24
E-mail tárgy/törzs 6-24
Törlés nyomt. után 6-25

7 Hibaelhárítás 7-1

Rendszeres karbantartás 7-2
Tisztítás 7-2
Az üveglap tisztítása 7-2
A dokumentumadagoló belsejének tisztítása 7-2
Az üvegcsík tisztítása 7-3
A tonertartály cseréje 7-4
Cserélje ki a használt festéktartályt 7-7
Papír betöltése 7-10
Tűzőkapcsok pótlása 7-11
Hibaelhárítás 7-13
Hibák elhárítása 7-13
A készülék működési problémái 7-13
Problémák a nyomtatott képekkel 7-16
Problémák a színes nyomtatással 7-20
Hibaüzenetek értelmezése 7-21
Beállítás és karbantartás 7-33
A beállítás és karbantartás áttekintése 7-33
Színpozicionálás művelete 7-34
Tónusgörbe beállítás 7-38
Dobfrissítés 7-39
Kalibrálás 7-39
Lézeregység tisztítása 7-39
Papírelakadás megszüntetése 7-40
Az elakadás helyére utaló jelzőfények 7-40
Távolítsa el az 1. és a 2. kazettában elakadt papírt 7-42
Távolítsa el a 3. kazettában elakadt papírt (500 lap x 2) 7-43
Távolítsa el a 3. kazettában elakadt papírt (2 000 lap x 1) 7-45
Távolítsa el a 4. kazettában elakadt papírt (500 lap x 2) 7-47
Távolítsa el a kézi adagolóban elakadt papírt 7-49
Távolítsa el az 1. jobb oldali fedélben elakadt papírt 7-50
Távolítsa el a 2. jobb oldali fedélben elakadt papírt 7-53
Távolítsa el a 3. jobb oldali fedélben elakadt papírt (500 lap x 2) 7-54
Távolítsa el a 3. jobb oldali fedélben elakadt papírt (2 000 lap x 1) 7-55
Távolítsa el az áthidaló egységben elakadt papírt 7-56
Távolítsa el a postafiókban elakadt papírt 7-57
Távolítsa el a belső finisherben elakadt papírt 7-58
Távolítsa el a dokumentumadagolóban elakadt papírt 7-59
Tűzőkapocs elakadás megszüntetése 7-61
Tűzőkapocs elakadás megszüntetése 7-61

8 Függelék 8-1

Kiegészítő berendezések 8-2
A kiegészítő berendezések áttekintése 8-2
Karakterbevitel 8-4
Beviteli képernyők 8-4
Műszaki adatok 8-5
Készülék 8-5
Másolási funkciók 8-7
Nyomtató funkciók 8-7
Lapbeolvasó funkciók 8-8
Dokumentumadagoló 8-8
Papíradagoló (500 lap) 8-9
Papíradagoló (500 lap x 2) 8-9
Papíradagoló (2 000 lap) 8-9
Belső finisher 8-10
Postafiók 8-10
Feladatelválasztó 8-11
Tárgymutató Tárgymutató-1

Áttekintés

Ez a készülék másolási és nyomtatási funkcióval rendelkezik, és a beszkennelt képeket képes elküldeni e-mail címzetteknek csatolt fájlként vagy a hálózatra csatlakozó számítógépekre. A FAX funkcióval ellátott készülékeken a fax funkció is használható.

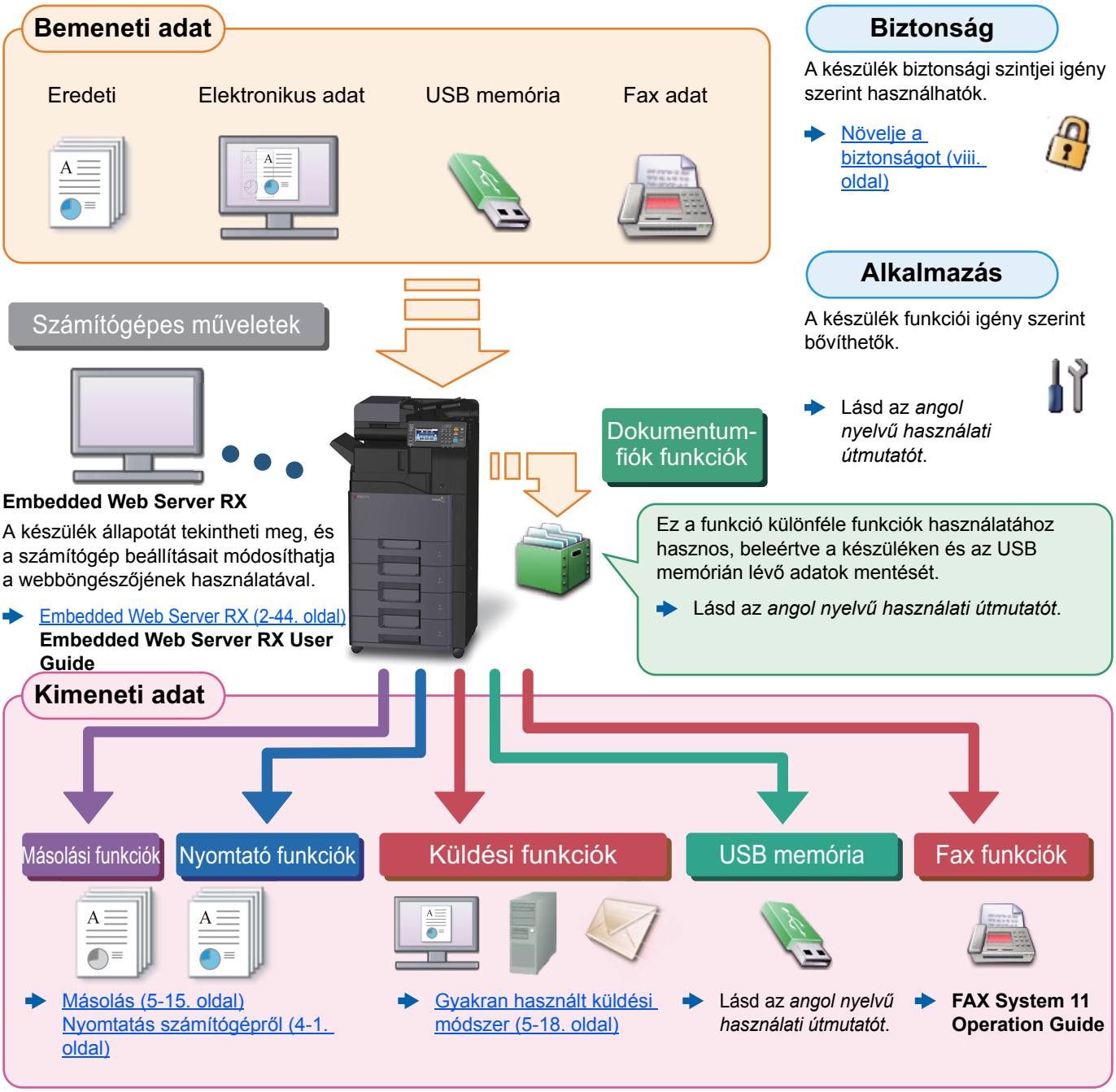

MEGJEGYZÉS

- Mielőtt a készüléket használatba veszi, olvassa el az alábbiakat:

Jogi és biztonsági információk (1-1. oldal)

- A készülék használatra történő felkészítéséhez, mint pl. a kábelkapcsolatok bekötése és a szoftver telepítése, lásd:

A készülék telepítése és beállítása (2-1. oldal)

- A papír betöltésére, a megosztott mappák beállítására, és a címek címjegyzékhez történő hozzáadására vonatkozó információkért lásd:

Felkészülés a használatra (3-1. oldal)

A készülék funkciói

A készülék számos hasznos funkcióval rendelkezik.

A különböző funkciók használata (6-1. oldal)

Íme néhány példa.

Optimalizálja az irodai munkafolyamatait

Férjen hozzá a gyakran használt funkciókhoz egy érintéssel (Kedvencek)

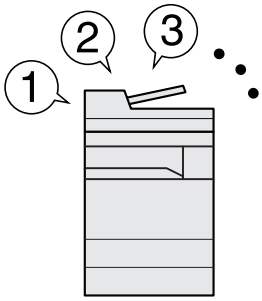

A gyakran használt funkciók előre beállíthatók.

Miután a gyakran használt beállításait regisztrálta kedvencként, ezeket a beállításokat egyszerűen előhívhatja. A kedvencek használatával ugyanazok az eredmények érhetők el akkor is, ha egy másik személy kezeli a készüléket.

Kedvencek (5-8. oldal)

Szakítson meg futó feladatokat, és hajtsa végre azonnal a másolási feladatát (soron kívüli másolás)

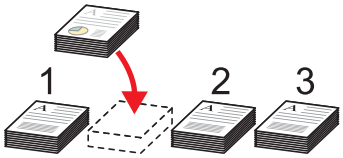

Megszakíthatja a futó feladatokat, és végrehajthatja azonnal a másolási feladatát. Ha más felhasználók nagy mennyiséget másolnak, ez a funkció lehetővé teszi, hogy azokat a feladatokat megszakítsa, és azonnal másoljon.

A soron kívüli másolás befejeztével a készülék folytatja a be nem fejezett nyomtatási feladatokat.

Soron kívüli másolás (5-16. oldal)

Szkenneljen egyszerre eltérő méretű eredetiket (Vegyes méretű eredetik)

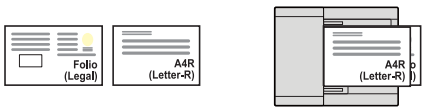

Ez konferenciaanyagok készítésekor hasznos.

Egyszerre szkennelhet elérő méretű eredetiket, így nem szükséges külön beállítani az eredetik méreteit.

Lásd az *angol nyelvű használati útmutatót*

Optimalizálja az irodai munkafolyamatait

Olvasson be nagy számú eredetiket külön-külön adagokban, majd kezelje egy feladatként (Folytonos beolvasás)

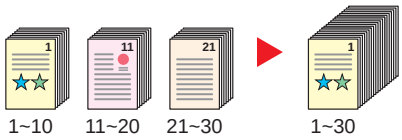

Ez többoldalas kiosztandó anyagok készítésekor hasznos.

Ha a dokumentumadagolóba egyszerre nem lehet nagy mennyiségű eredetit behelyezni, az eredetik különálló kötegekben olvashatók be, majd egy feladatként másolhatók és küldhetők el.

Lásd az *angol nyelvű használati útmutatót*

Küldjön egyszerre többféle küldési opcióval (Több küldése)

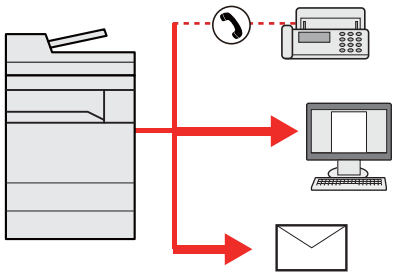

Ugyanazt a dokumentumot több célállomásra is elküldheti különféle módszerek használatával.

A különféle küldési módszerek célállomásai meghatározhatók e-mailként, SMB-ként és faxként.

A feladat egyszerre történő elküldésével csökkentheti a munkafolyamat összetettségét.

Küldés különböző típusú célhelyekre (Több küldése) (5-25. oldal)

Mentse el a gyakran használt dokumentumait a készüléken (Egyéni fiók)

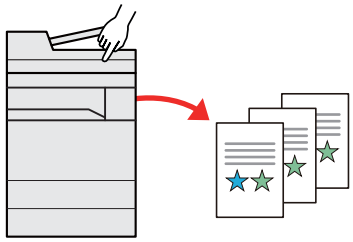

A gyakran használt dokumentumait elmentheti a készüléken, és kinyomtathatja azokat, amikor szükség van rájuk.

Lásd az *angol nyelvű használati útmutatót*

Csökkentse energiafelhasználását és költségeit

Igény szerint csökkentse az energiafelhasználást (Energiatakarékos funkció)

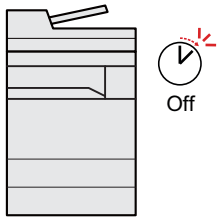

Ez a készülék egy olyan energiatakarékossági funkcióval rendelkezik, amely automatikusan alvó módba kapcsol.

Energiatakarékos funkció (2-26. oldal)

Csökkentse a papírhasználatot (Papírtakarékos nyomtatás)

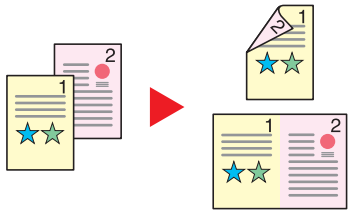

A papír mindkét oldalára nyomtathat eredetit. Nyomtathat több eredetit is egy lapra.

Kedvencek (5-8. oldal)

Nyomtatás közben hagyja ki az üres oldalakat (Üres oldal kihagyása)

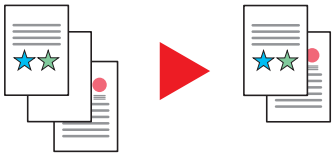

Ha a beolvasott dokumentumban üres oldalak vannak, ezzel a funkcióval kihagyhatók, és az üres oldalak nem kerülnek nyomtatásra.

Lásd az *angol nyelvű használati útmutatót*

Készítsen látványos dokumentumokat

Akadályozza meg a kép átvilágítását (Átvilágítás-védelem)

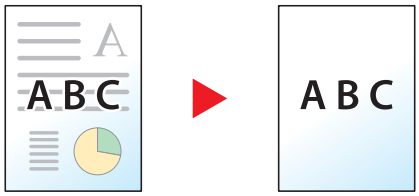

Akadályozza meg a beolvasott vékony eredetik hátsó oldaláról áttetsző képek megjelenését.

Lásd az *angol nyelvű használati útmutatót*

Növelje a biztonságot

Jelszavas védelemmel ellátott PDF fájl (PDF titkosítási funkciók)

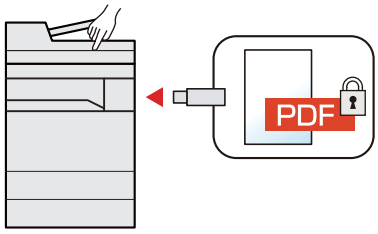

Használja a PDF formátumok jelszavas biztonsági opcióját a dokumentum megtekintésének, nyomtatásának és szerkesztésének korlátozására.

Lásd az *angol nyelvű használati útmutatót*

Védje adatait az SSD-n (Titkosítás / Felülírás)

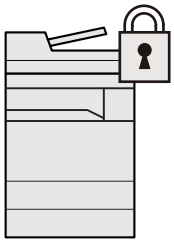

Automatikusan felülírhatja az SSD-n maradt felesleges adatait.

Az adatok kiszivárgásának megelőzése érdekében a készülék képes titkosítani az adatokat, mielőtt az SSD-re írja.

Lásd az *angol nyelvű használati útmutatót*

Növelje a biztonságot

Akadályozza meg a kész dokumentumok elvesztését (Privát nyomtatás)

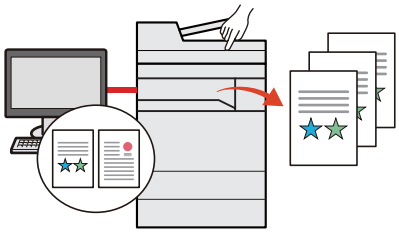

Azáltal, hogy a nyomtatási feladatokat átmenetileg a fő egység dokumentumfiókjában tárolja és a készülék mellett állva nyomtatja ki, megakadályozhatja, hogy a dokumentumokat mások elvigyék.

➡ Lásd az *angol nyelvű használati útmutatót*

Bejelentkezés azonosító kártyával (Kártyahitelesítés)

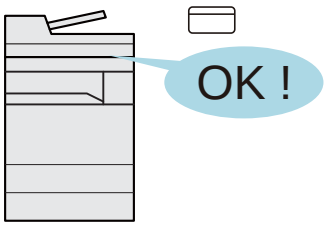

Bejelentkezhet egy azonosító kártya érintésével. Nincs szükség felhasználónév és jelszó megadására.

➡ Lásd az *angol nyelvű használati útmutatót*

Növelje a biztonságot (Beállítások a rendszergazda számára)

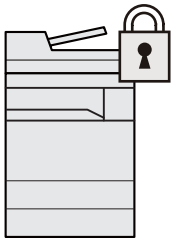

A rendszergazdák számára számos funkció létezik a biztonság növelése érdekében.

➡ Lásd az *angol nyelvű használati útmutatót*

Használja hatékonyabban a funkciókat

Halkítsa le a készüléket (Csendes mód)

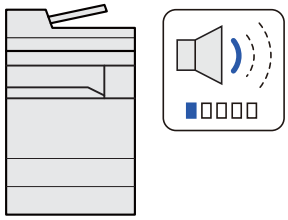

A készülék halkabbá tehető az üzemi zajszintjének csökkentésével. Ezt az üzemmódot feladatonként konfigurálhatja.

➡ Csendes üzemmód (6-21. oldal)

Bővítse igény szerint a funkciókat (Alkalmazás)

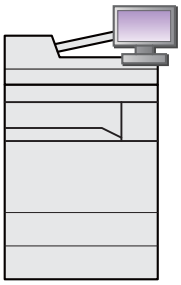

A készülék funkciói alkalmazások telepítésével bővíthetők.

Ezek az alkalmazások segítséget nyújtanak a napi feladatok hatékonyabb ellátásában, mint pl. a beolvasási és hitelesítési funkciók.

➡ Lásd az *angol nyelvű használati útmutatót*

Állítsa üzembe a készüléket a hálózati kábelek csatlakoztatása nélkül (Vezeték nélküli hálózat)

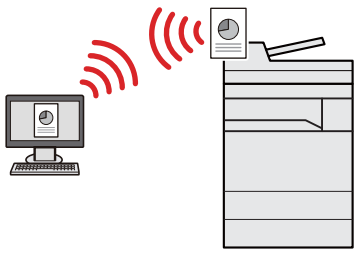

Ha rendelkezésre áll vezeték nélküli LAN környezet, lehetőség van a készülék telepítésére a vezetékes hálózat használata nélkül.

➡ Lásd az *angol nyelvű használati útmutatót*

Használja hatékonyabban a funkciókat

Használjon USB memóriát (USB memória)

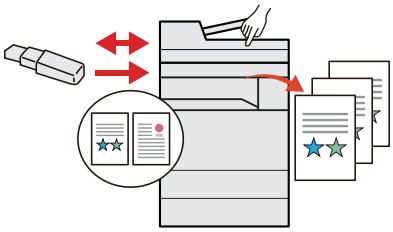

Ez akkor hasznos, ha a munkahelyén kívül kell dokumentumokat nyomtatnia, vagy nem tudja a dokumentumokat a számítógépéről nyomtatni.

A készülékre közvetlenül csatlakoztatott USB memóriáról kinyomtathatók a dokumentumok.

A készüléken beolvasott eredetik is elmenthetők az USB memóriára.

Lásd az *angol nyelvű használati útmutatót*

Adja meg a képfájl formátumát (Fájlformátum)

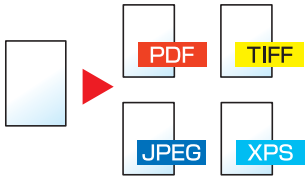

A képek bolvasásakor/tárolásakor különféle fájlformátumok közül választhat.

Fájlformátum (6-23. oldal)

Hajtson végre távoli műveleteket (Embedded Web Server RX)

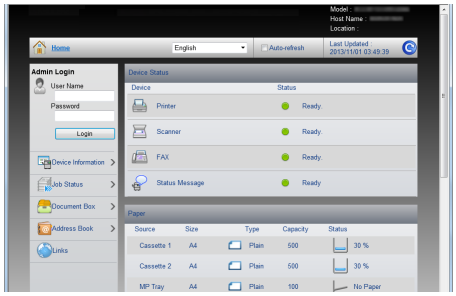

A készülék távolról is elérhető adatok nyomtatásához, küldéséhez vagy letöltéséhez.

A rendszergazda konfigurálhatja a készülék viselkedését vagy kezelési beállításait.

Embedded Web Server RX (2-44. oldal)

Szín- és képminőség funkciók

A készülék különféle szín- és képminőségi funkcióval rendelkezik. A beszkennelt kép kívánság szerint beállítható.

Alap szín üzemmódok

Az alap szín üzemmódok az alábbiak.

Szín üzemmód	Leírás	Referencia kép		Referencia oldal
		Előtte	Utána	
Automatikus szín	Automatikusan felismeri, hogy a szkennelés alatt álló dokumentum színes vagy fekete-fehér.			6-16. oldal
Színes	A dokumentumok beolvasása színes beállítással.			6-16. oldal
Szürkeárnyalatos	A dokumentumok beolvasása szürkeárnyalatos beállítással.			6-17. oldal
Fekete-fehér	A dokumentumot fekete-fehérben olvassa be.			6-16. oldal
Egyszínű	A készülék a kívánt színben nyomtat.			6-16. oldal

Részleteket lásd:

Színmélység (6-16. oldal)

A képminőség és a szín beállítása

Egy kép képminőségének és színeinek beállításához használja az alábbi funkciókat.

Teendő...	Minta kép		Funkció	Oldal
	Előtte	Utána		
A szín tökéletes beállítása.				
A fényerő beállítása.			Fényerő	6-14. oldal
A színek beállítása a kék és a vörös tónusok kiemelésével. **Példa: Vörös kiemelése**			Színegyensúly	—
A kép módosítása a hat szín külön történő beállításával: vörös, kék, zöld, cián, bíbor és sárga. **Példa: A sárgához közel álló vörös tónus sárgává, és a kékhez közel álló cián tónus kékké változtatása**			Színárnyalat beállítása	—
A színtelítettség beállítása.			Színtelítettség	—
A képminőség tökéletes beállítása				
A kép kontúrjának kiemelése vagy elmosása. **Példa: A kép kontúrjának kiemelése.**			Élesség	—
A kép sötét és világos részei közötti különbség beállítása.			Kontraszt	—
A háttér (a szöveget vagy képet nem tartalmazó terület) sötétítése vagy világosítása. **Példa: A háttér világosítása**			Háttér fényerő	—
Átvilágítás-védelem kétoldalas eredetiknél.			Átvilágítás-védelem	—
A beszkennelt kép beállítása				
A fájlméret csökkentése és a karakterek világos megjelenítése.			Fájlformátum [Nagy tömörítésű PDF]	—

A készülékhez kapott útmutatók

A készülékhez az alábbi útmutatók tartoznak. Szükség esetén olvassa el az adott útmutatót.

Ezeknek a használati útmutatóknak a tartalma a készülék teljesítmények javítása érdekében értesítés nélkül módosítható.

Nyomtatott útmutatók

A készülék gyors használatbavétele

Quick Guide

Ez az útmutató ismerteti a készülék alapfunkcióit, a kényelmi funkciók használatát, a rutin karbantartás elvégzését, valamint a felmerülő problémák megoldását.

A készülék biztonságos használata

Safety Guide

A készülék üzembe helyezési környezetével és használatával kapcsolatos óvintézkedéseket ismerteti. A készülék használatbavétele előtt feltétlenül olvassa el ezt az útmutatót.

Safety Guide (300ci)

A készülék üzembe helyezéséhez szükséges helyigényt ismerteti, valamint a figyelmeztető címkéket és egyéb biztonsági információkat tartalmazza. A készülék használatbavétele előtt feltétlenül olvassa el ezt az útmutatót.

A DVD-n lévő útmutatók (PDF) (Product Library)

A készüléket körültekintéssel használja	**Használati útmutató (ez az útmutató)** Ismerteti a papíradagolás módját, a másolási, nyomtatási és beolvasási műveletek elvégzését, valamint az alapértelmezett beállításokat és egyéb információkat tartalmazza.
Használja a fax funkciókat	**FAX System 11 Operation Guide** A fax funkciók használatát ismerteti.
Használja az azonosítókártyát	**Card Authentication Kit (B) Operation Guide** Az azonosítókártya használatával történő hitelesítést ismerteti.
Növelje a biztonságot	**Data Security Kit (E) Operation Guide** A Data Security kit (E) telepítését és használatát, valamint az adatok felülírásának és titkosításának módját ismerteti.
Regisztrálja könnyen készülékét és konfigurálja beállításait	**Embedded Web Server RX User Guide** A gép webböngészővel történő elérésének a módját ismerteti a beállítások ellenőrzéséhez és a beállítások módosításához.
Nyomtasson adatokat a számítógépről	**Printing System Driver User Guide** A nyomtató illesztőprogram telepítésének a módját és a nyomtató használatát ismerteti.
Nyomtasson közvetlenül PDF fájlt	**Network Tool for Direct Printing Operation Guide** PDF fájlok nyomtatásának az Adobe Acrobat vagy Reader alkalmazás elindítása nélküli módját ismerteti.
Felügyelje a készüléket és a nyomtatókat a hálózaton keresztül	**NETWORK PRINT MONITOR User Guide** A hálózati nyomtatórendszer (a készülék) NETWORK PRINT MONITOR használatával történő felügyeletét ismerteti.
Olvasson be képeket és mentse el azokat kiegészítő információkkal	**File Management Utility User Guide** A File Management Utility használatát ismerteti, amelynek segítségével különféle paraméterek állíthatók be, valamint elmenthetők a beszkennelt dokumentumok.
A nyomtatási vagy szkennelési pozíció beállítása	**Maintenance Menu User Guide** A Karbantartás menü ismerteti a nyomtatási, szkennelési és egyéb beállítások konfigurálását.

A DVD-n lévő kézikönyvek megtekintéséhez telepítse az alábbi Adobe Reader verziót.
Version 8.0 vagy frissebb

A használati útmutatóról (ez az útmutató)

Az útmutató felépítése

A használati útmutató az alábbi fejezeteket tartalmazza.

Fejezet		Tartalom
1	**Jogi és biztonsági információk**	A készülék használatával kapcsolatos óvintézkedéseket, valamint a védjegyekkel kapcsolatos információkat ismerteti.
2	**A készülék telepítése és beállítása**	Az alkatrészneveket, a kábelcsatlakozásokat, a szoftverek telepítését, a bejelentkezést, kijelentkezést, és a készülék kezelésével kapcsolatos egyéb műveleteket ismerteti.
3	**Felkészülés a használatra**	A készülék használatához szükséges előkészületeket és beállításokat ismerteti, mint pl. a papír betöltése, valamint a címjegyzék létrehozása.
4	**Nyomtatás számítógépről**	Azokat a funkciókat ismerteti, amelyek a nyomtatóként használt készüléken állnak rendelkezésre.
5	**Műveletek a készüléken**	A készülék alapvető használatának műveleteit ismerteti, mint az eredetik elhelyezése, a másolás, a dokumentumok elküldése és a dokumentumfiókok használata.
6	**A különböző funkciók használata**	A készüléken rendelkezésre álló kényelmi funkciókat ismerteti.
7	**Hibaelhárítás**	A toner kifogyása, hibaüzenet megjelenése, papírelakadás vagy egyéb hiba előfordulásának esetén teendő lépeseket ismerteti.
8	**Függelék**	A készüléken rendelkezésre álló kényelmi opciókat ismerteti. A papírtípusokat és papírméreteket ismerteti, valamint egy szójegyzéket tartalmaz. Ismerteti a karakterek bevitelének a módját, és felsorolja a készülék műszaki adatait.

Az útmutatóban használt jelölések

Az alábbi ismertetőben Adobe Reader XI szoftvert használunk példaként.

A Tartalomjegyzék kívánt tételére kattintva ugorhat a megfelelő oldalra.

Erre kattintva az aktuális oldal előtti oldalt jelenítheti meg. Ez akkor hasznos, ha arra az oldalra szeretne visszaugrani, ahonnan az aktuális oldalra érkezett.

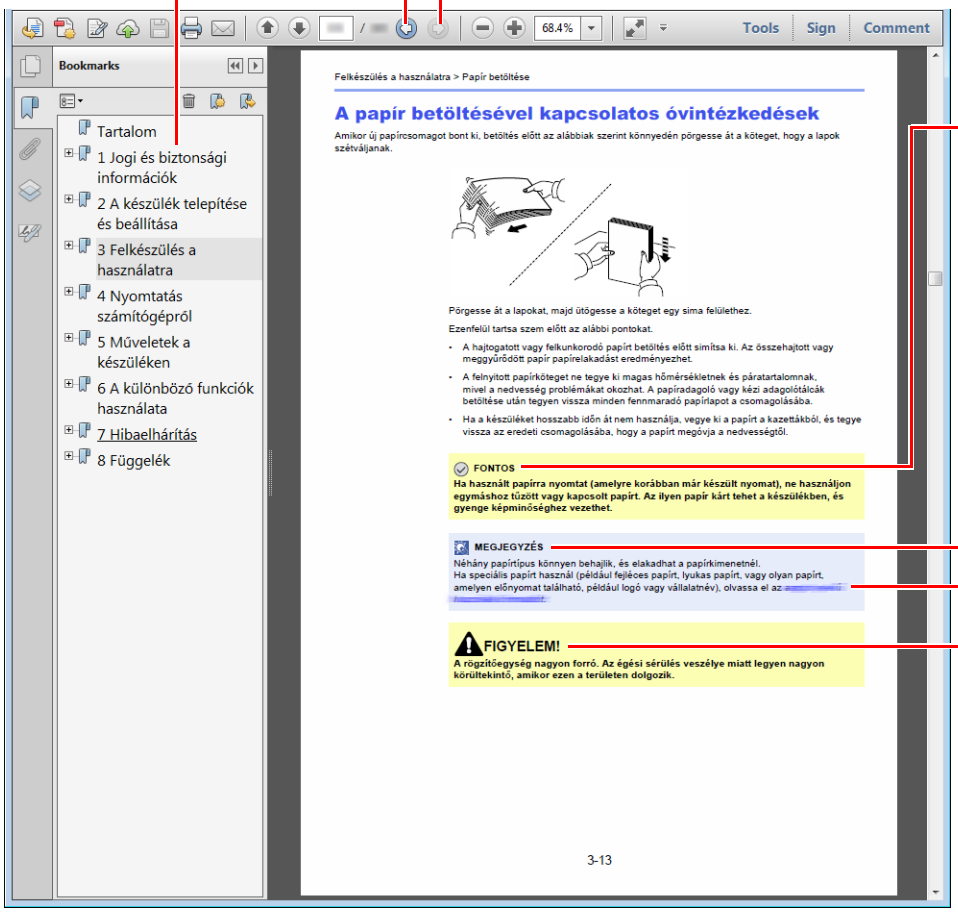

FONTOS

A készülék megfelelő üzemeltetéséhez és a készülék, illetve egyéb vagyontárgyak károsodásának elkerüléséhez szükséges követelményeket és korlátozásokat jelzi.

MEGJEGYZÉS

Kiegészítő magyarázatokat és információs hivatkozásokat jelez.

Lásd:

Az aláhúzással jelölt szövegre kattintva ugorhat a megfelelő oldalra.

FIGYELEM!

Azokat az eseteket jelzi, amikor a vonatkozó előírások be nem tartása vagy a figyelmetlenség testi sérüléshez vagy a készülék károsodásához vezethet.

MEGJEGYZÉS

Az Adobe Reader programban megjelenő tételek annak használatától függően változnak. Ha a Tartalomjegyzék vagy az eszközök nem jelennek meg, olvassa el az Adobe Reader súgóját.

Az útmutatóban egyes tételeket az alább ismertetett jelölések jeleznek.

Jelölés	Leírás
[**Félkövér**]	A billentyűket és a gombokat jelzi.
"Normál"	Az üzeneteket és a beállításokat jelzi.

A készülék üzemeltetése során használt jelölések

A használati útmutatóban az érintőpanel gombjainak folyamatos kiosztása a következő:

Aktuális folyamat	Az útmutatóban jelzett műveletek
Nyomja meg a [**System Menu/Counter**] gombot. ▼ Válassza a [⌵] lehetőséget. ▼ Válassza az [**Általános beállítások**] lehetőséget. ▼ Válassza a [**Hang**] lehetőséget.	[**System Menu/Counter**] gomb > [**Általános beállítások**] > [**Hang**]

Menütérkép

Ez az érintőpanelen megjelenő menük listája. A beállításoktól függően egyes menük nem biztos, hogy megjelennek. Egyes menük nevei eltérhetnek az itt megjelenítettektől.

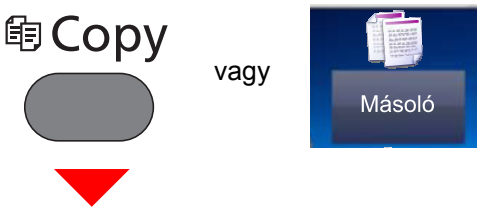

Papír kiválasztása (6-10. oldal)	
Nagyítás (6-17. oldal)	
Fényerő (6-14. oldal)	
Duplex (6-19. oldal)	
Összevonás (Lásd az *angol nyelvű használati útmutatót*)	
Színválasztás (6-16. oldal)	
Funkciók	Csendes üzemmód (6-21. oldal)
	Rendezés/Leválogat. (6-11. oldal)
	Eredeti mérete (6-9. oldal)
	Eredeti tájolása (6-11. oldal)
	Vegyes méretű eredetik (Lásd az *angol nyelvű használati útmutatót.)*
	Kimeneti tálca (6-14. oldal)
	Tűzés (6-12. oldal)
	Kép-optimalizálás (6-15. oldal)
	EcoPrint (6-16. oldal)
	Színárnyalat beáll. (Lásd az *angol nyelvű használati útmutatót.)*
	Színegyensúly (lásd az *angol nyelvű használati útmutatót.)*
	Élesség (Lásd az *angol nyelvű használati útmutatót.)*
	Kontraszt (Lásd az *angol nyelvű használati útmutatót.)*
	Háttér-erősség beállítása (Lásd az *angol nyelvű használati útmutatót*.)
	Átvilágítás-védelem (Lásd az *angol nyelvű használati útmutatót*.)
	Üres oldal kihagyása (Lásd az *angol nyelvű használati útmutatót*.)
	Telítettség (Lásd az *angol nyelvű használati útmutatót*.)
	Folytonos beolvasás (6-20. oldal)
	Feladat vége értesítés (Lásd az *angol nyelvű használati útmutatót*.)
	Fájlnév megadása (Lásd az *angol nyelvű használati útmutatót.)*
	Azonnali feldolgozás (Lásd az *angol nyelvű használati útmutatót.)*

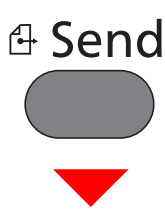

vagy

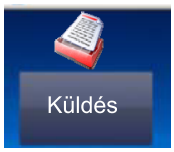

Gyorsgomb (5-31. oldal)	
Címjegyzék (5-28. oldal)	
Külső címjegyzék (Lásd: **Embedded Web Server RX User Guide**.)	
E-mail (5-19. oldal)	
Mappa (5-21. oldal)(Lásd az *angol nyelvű használati útmutatót.*)	
FAX (Lásd: **FAX System 11 Operation Guide**.)	
WSD beolvasás (Lásd az *angol nyelvű használati útmutatót.*)	
Funkciók	Színmélység (6-16. oldal)
	Csendes üzemmód (6-21. oldal)
	Fájlformátum (6-23. oldal)
	Eredeti mérete (6-9. oldal)
	Eredeti tájolása (6-11. oldal)
	Vegyes méretű eredetik (Lásd az *angol nyelvű használati útmutatót.)*
	Duplex (6-22. oldal)
	Küldési méret (Lásd az *angol nyelvű használati útmutatót*)
	Különválasztás (6-24. oldal)
	Beolvasási felbontás (6-24. oldal)
	Fényerő (6-14. oldal)
	Kép-optimalizálás (6-15. oldal)
	Élesség (Lásd az *angol nyelvű használati útmutatót.)*
	Kontraszt (Lásd az *angol nyelvű használati útmutatót.)*
	Háttér-erősség beállítása (Lásd az *angol nyelvű használati útmutatót*.)
	Átvilágítás-védelem (Lásd az *angol nyelvű használati útmutatót*.)
	Üres oldal kihagyása (6-21. oldal)
	FAX átvit. felbontása (Lásd: **FAX System 11 Operation Guide**.)
	Nagyítás (6-17. oldal)
	Folytonos beolvasás (6-20. oldal)
	Fájlnév megadása (Lásd az *angol nyelvű használati útmutatót.)*
	E-mail tárgy/törzs (6-24. oldal)
	Feladat vége értesítés (Lásd az *angol nyelvű használati útmutatót*.)
	FTP titkosított átv. (Lásd az *angol nyelvű használati útmutatót.)*
	FAX késleltetett átvitel (Lásd: **FAX System 11 Operation Guide**.)

Funkciók	FAX közvetlen átvitel (Lásd: **FAX System 11 Operation Guide**.)
	FAX-lekérdező vétel (Lásd: **FAX System 11 Operation Guide**.)
	FAX átv. jelent. (Lásd: **FAX System 11 Operation Guide**.)



Egyéni fiók	**Menü**	**Nyomtatás**	Papír kiválasztása (6-10. oldal)	
			Rendezés/Leválogat. (6-11. oldal)	
			Duplex (6-19. oldal)	
			Törlés nyomtatás után (6-25. oldal)	
			Csendes üzemmód (6-21. oldal)	
			Funkciók	Azonnali feldolgozás (Lásd az *angol nyelvű használati útmutatót.)*
				Fájlnév megadása (Lásd az *angol nyelvű használati útmutatót.)*
				Feladat vége értesítés (Lásd az *angol nyelvű használati útmutatót.*)
				EcoPrint (6-16. oldal)



Feladatfiók	Saját nyomtatás/Tárolt feladat (Lásd az *angol nyelvű használati útmutatót.)*
	Gyorsmásolat/Próbanyomat (Lásd az *angol nyelvű használati útmutatót.)*

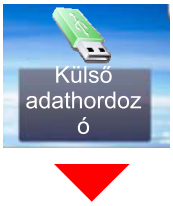

Külső adathordozó	**Nyomtatás**	Papír kiválaszt. (6-10. oldal)		
		Rendezés/Leválogat. (6-11. oldal)		
		Duplex (6-19. oldal)		
		Csendes üzemmód (6-21. oldal)		
		Színválasztás (6-16. oldal)		
		Funkciók	EcoPrint (6-16. oldal)	
			Feladat vége értesítés (Lásd az *angol nyelvű használati útmutatót*.)	
			Azonnali feldolgozás (Lásd az *angol nyelvű használati útmutatót.)*	
			Titkosított PDF jelszó (Lásd az *angol nyelvű használati útmutatót.)*	
			JPEG/TIFF nyomtatása (Lásd az *angol nyelvű használati útmutatót.)*	
			Az XPS lapméretre illesztése (Lásd az *angol nyelvű használati útmutatót.)*	
	Menü	**Fájl tárolása**	Fájlformátum (6-23. oldal)	
			Duplex (6-22. oldal)	
			Beolvasási felbontás (6-24. oldal)	
			Fényerő (6-14. oldal)	
			Fájlnév megadása (Lásd az *angol nyelvű használati útmutatót.)*	
			Színmélység (6-16. oldal)	
			Funkciók	Csendes üzemmód (6-21. oldal)
				Eredeti mérete (6-9. oldal)
				Eredeti tájolása (6-11. oldal)
				Vegyes méretű eredetik (Lásd az *angol nyelvű használati útmutatót.)*
				Tárolási méret (Lásd az *angol nyelvű használati útmutatót.)*
				Kép-optimalizálás (6-15. oldal)
				Élesség (Lásd az *angol nyelvű használati útmutatót.)*
				Kontraszt (Lásd az *angol nyelvű használati útmutatót.)*
				Háttér-erősség beállítása (Lásd az *angol nyelvű használati útmutatót.*)
				Átvilágítás-védelem (Lásd az *angol nyelvű használati útmutatót.*)
				Üres oldal kihagyása (6-21. oldal)
				Nagyítás (6-17. oldal)
				Folytonos beolvasás (6-20. oldal)
				Feladat vége értesítés (Lásd az *angol nyelvű használati útmutatót.*)
				Különválasztás (6-24. oldal)

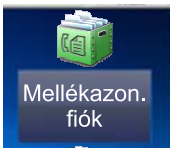

Mellékazonosító fiók (Lásd: FAX System 11 Operation Guide.)

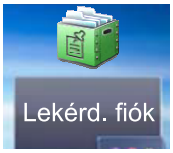

Lekérd. fiók (Lásd: FAX System 11 Operation Guide.)

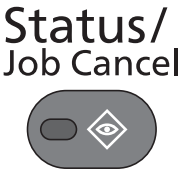

vagy



Nyom felad állap (Lásd az *angol nyelvű használati útmutatót.*)
Felad.küld állap (Lásd az *angol nyelvű használati útmutatót.*)
Fel.állapot tár. (Lásd az *angol nyelvű használati útmutatót.*)
Ütemezett feladat (Lásd az *angol nyelvű használati útmutatót*.)
Nyom.felad napló (Lásd az *angol nyelvű használati útmutatót.*)
Felad.küld napló (Lásd az *angol nyelvű használati útmutatót.*)
Fel.napló tárol. (Lásd az *angol nyelvű használati útmutatót.*)
FAX feladatnapló (Lásd: **FAX System 11 Operation Guide**.)
Szkenner (Lásd az *angol nyelvű használati útmutatót.*)
Nyomtató (Lásd az *angol nyelvű használati útmutatót.*)
FAX (lásd: **FAX System 11 Operation Guide**.)
Tonerszint (Lásd az *angol nyelvű használati útmutatót.*)
Papír állapota (Lásd az *angol nyelvű használati útmutatót.*)
Külső adathordozó (Lásd az *angol nyelvű használati útmutatót.*)
USB billentyűzet (Lásd az *angol nyelvű használati útmutatót.*)
Tűzés (Lásd az *angol nyelvű használati útmutatót.*)
Hálózati kapcsolat állapota (Lásd az *angol nyelvű használati útmutatót.*)
Opcion. hálózati kapcs. állapota (Lásd az *angol nyelvű használati útmutatót.*)
Vez.nélküli hál. (Lásd az *angol nyelvű használati útmutatót.*)
SSD (Lásd az *angol nyelvű használati útmutatót.*)

System Menu / Counter

vagy



Gyorsbeállítás varázsló	Fax beállítás (2-28. oldal)	
	Energiatakarékosság beállítása (2-28. oldal)	
	Hálózat beállítása (2-28. oldal)	
Nyelv (Lásd az *angol nyelvű használati útmutatót.)*		
Jelentés	**Jelentés nyomtatása**	Állapotoldal (Lásd az *angol nyelvű használati útmutatót.)*
		Fontkészletek (Lásd az *angol nyelvű használati útmutatót*.)
		Hálózati állapotold (Lásd az *angol nyelvű használati útmutatót.)*
		Szerviz állapotoldal (Lásd az *angol nyelvű használati útmutatót.)*
		Feladat-nyilvántartási jelentés (Lásd az *angol nyelvű használati útmutatót.)*
		Mellék fióklista (Lásd: **FAX System 11 Operation Guide**.)
		FAX lista (Index) (Lásd: **FAX System 11 Operation Guide**.)
		FAX lista (Sz.) (Lásd: **FAX System 11 Operation Guide**.)
		Kimenő FAX-jelentés (Lásd: **FAX System 11 Operation Guide**.)
		Bejövő FAX-jelentés (Lásd: **FAX System 11 Operation Guide**.)
		Opcionális hálózat állapota (Lásd az *angol nyelvű használati útmutatót.)*
	Admin. jelentés beáll.	Kimenő FAX-jelentés (Lásd: **FAX System 11 Operation Guide**.)
		Bejövő FAX-jelentés (Lásd: **FAX System 11 Operation Guide**.)
	Jelentés beállítás	Visszaigazolás küldéskor (Lásd az *angol nyelvű használati útmutatót*.)
		FAX fog. eredmény típ. (Lásd: **FAX System 11 Operation Guide**.)
		Feladat vége ért. beáll. (Lásd az *angol nyelvű használati útmutatót.)*
	Feladatnapló küldése	Feladatnapló küldése (Lásd az *angol nyelvű használati útmutatót*.)
		Auto küldés (Lásd az *angol nyelvű használati útmutatót.)*
		Célállomás (Lásd az *angol nyelvű használati útmutatót.)*
		A feladatnapló tárgya (Lásd az *angol nyelvű használati útmutatót.)*
		Személyes adatok (Lásd az *angol nyelvű használati útmutatót.)*
Számláló	Nyomtatott oldalak (2-43. oldal)	
	Beolvasott oldalak (2-43. oldal)	
Felhasználói tulajdonság (Lásd az *angol nyelvű használati útmutatót.)*		
Kazetta/Kézi adagoló beállítások	1. Kazetta (Lásd az *angol nyelvű használati útmutatót.)*	
	2. Kazetta (Lásd az *angol nyelvű használati útmutatót.)*	
	3. Kazetta (Lásd az *angol nyelvű használati útmutatót.)*	
	4. Kazetta (Lásd az *angol nyelvű használati útmutatót.)*	
	Kézi adagoló (Lásd az *angol nyelvű használati útmutatót*.)	

Általános beállítások	Alapért. képerny (Lásd az *angol nyelvű használati útmutatót.)*	
	Hang	Hangjelzés (Lásd az *angol nyelvű használati útmutatót.)*
		FAX Hangszóró hangerő (Lásd: **FAX System 11 Operation Guide**.)
		FAX monitor hangerő (Lásd: **FAX System 11 Operation Guide**.)
	Eredeti beállítások	Egyéni lapméret (Lásd az *angol nyelvű használati útmutatót*.)
		Eredeti méret auto. érzékelése (DA) (Lásd az *angol nyelvű használati útmutatót*.)
		Alap. ered. méret (Üveglap) (Lásd az *angol nyelvű használati útmutatót*.)
		Alapértelmezett eredeti méret (Lásd az *angol nyelvű használati útmutatót*.)
	Papír beállít.	Egyéni papírméret (Lásd az *angol nyelvű használati útmutatót*.)
		Adathordozó-típus beáll. (Lásd az *angol nyelvű használati útmutatót*.)
		Alapért. papírforrás (Lásd az *angol nyelvű használati útmutatót*.)
		Papír kiválasztása (Lásd az *angol nyelvű használati útmutatót.)*
		Aut. papírtípus (fek-feh) (Lásd az *angol nyelvű használati útmutatót*.)
		Aut. papírtípus (fek-feh) (Lásd az *angol nyelvű használati útmutatót*.)
		Művelet speciális papírra (Lásd az *angol nyelvű használati útmutatót*.)
	Funkciók alapértelmezése	Fájlformátum (Lásd az *angol nyelvű használati útmutatót.)*
		Eredeti tájolás (Lásd az *angol nyelvű használati útmutatót.)*
		Rendezés/Leválogat. (Lásd az *angol nyelvű használati útmutatót.)*
		Különválasztás (Lásd az *angol nyelvű használati útmutatót.)*
		Beolvasási felbontás (Lásd az *angol nyelvű használati útmutatót.)*
		Színmélység (másolás) (Lásd az *angol nyelvű használati útmutatót*.)
		Színmélység (Küld/Tár) (Lásd az *angol nyelvű használati útmutatót.)*
		Kép-optimalizálás (másolás) (Lásd az *angol nyelvű használati útmutatót.)*
		Kép-optimalizálás (Küld/Tár) (Lásd az *angol nyelvű használati útmutatót.)*
		Háttér-erősség beállítása (másolás) (Lásd az *angol nyelvű használati útmutatót.)*
		Háttér-erősség beállítása (Küld/Tár) (Lásd az *angol nyelvű használati útmutatót.)*
		EcoPrint (Lásd az *angol nyelvű használati útmutatót*.)
		Átvilágítás-védelem (másolás) (Lásd az *angol nyelvű használati útmutatót.)*
		Átvilágítás-védelem (Küld/Tár) (Lásd az *angol nyelvű használati útmutatót.)*
		Üres oldal kihagyása (Másolás) (Lásd az *angol nyelvű használati útmutatót.)*
		Üres oldal kihagyása (Küldés/Tárolás) (Lásd az *angol nyelvű használati útmutatót.)*
		FAX átvit. felbontása (Lásd: **FAX System 11 Operation Guide**.)
		Nagyítás (Lásd az *angol nyelvű használati útmutatót.)*

Általános beállítások	**Alapértelmezett funkciók**	Folytonos beolvasás (kivéve FAX) (Lásd az *angol nyelvű használati útmutatót*.)	
		Folytonos beolvasás (FAX) (Lásd: **FAX System 11 Operation Guide**.)	
		Fájlnév megadása (Lásd az *angol nyelvű használati útmutatót.)*	
		E-mail tárgy/törzs (Lásd az *angol nyelvű használati útmutatót.)*	
		FTP titkosított átv. (Lásd az *angol nyelvű használati útmutatót.)*	
		JPEG/TIFF nyomtatása (Lásd az *angol nyelvű használati útmutatót.)*	
		Az XPS lapméretre illesztése (Lásd az *angol nyelvű használati útmutatót.)*	
		Részletes beállítás	Képminőség (Lásd az *angol nyelvű használati útmutatót.)*
			PDF/A (Lásd az *angol nyelvű használati útmutatót.)*
			Nagy tömörít. PDF (Lásd az *angol nyelvű használati útmutatót.)*
			Üres érzékelési szint (Másolás) (Lásd az *angol nyelvű használati útmutatót*.)
			Üres érzékelési szint (Küldés/Tárolás) (Lásd az angol nyelvű használati útmutatót.)
	Kimeneti tálca (Lásd az *angol nyelvű használati útmutatót.)*		
	Példánysz.korlát (Lásd az *angol nyelvű használati útmutatót.)*		
	Hibakezelés	Duplex papírhiba (Lásd az *angol nyelvű használati útmutatót.)*	
		Utómunka hiba (Lásd az *angol nyelvű használati útmutatót.)*	
		Nincs tűzőkapocs hiba (Lásd az *angol nyelvű használati útmutatót.)*	
		Tűzési korlát hiba (Lásd az *angol nyelvű használati útmutatót.)*	
		Nem egyező papír hiba (Lásd az *angol nyelvű használati útmutatót.)*	
		A behelyezett papír eltérő (Lásd az *angol nyelvű használati útmutatót.)*	
	Színes toner üres, teendő (Lásd az *angol nyelvű használati útmutatót*.)		
	Mértékegység (Lásd az *angol nyelvű használati útmutatót.)*		
	Alacsony festékszint riasztás (Lásd az *angol nyelvű használati útmutatót*.)		
	Billentyűzetkiosztás (Lásd az *angol nyelvű használati útmutatót.)*		
	USB-billentyűzet típusa (Lásd az *angol nyelvű használati útmutatót.)*		
	Dokumentumok leválogatása feladat szerint (Lásd az *angol nyelvű használati útmutatót.)*		
	Egyoldalas dok. Leválogatása (Lásd az *angol nyelvű használati útmutatót.)*		
	SSD formázása (Lásd az *angol nyelvű használati útmutatót.)*		
	SD-kártya formáz (Lásd az *angol nyelvű használati útmutatót.)*		
	Állapot/Napló megjelenít. (Lásd az *angol nyelvű használati útmutatót.)*		
	Funkciógomb használat (Lásd az *angol nyelvű használati útmutatót*.)		
Kezdőoldal	Asztal testre szabása (2-13. oldal)		
	Feladattár testre szabása (2-13. oldal)		
	Háttérkép (2-13. oldal)		

Másoló	Auto papírválasztás (Lásd az *angol nyelvű használati útmutatót.)*	
	Autom. nagyítás (Lásd az *angol nyelvű használati útmutatót.)*	
	Köv. lefogl. elsőbbséggel (Lásd az *angol nyelvű használati útmutatót.)*	
	DA olvasási művelet (Lásd az *angol nyelvű használati útmutatót*.)	
Küldés	Célhely ell. küldés előtt (Lásd az *angol nyelvű használati útmutatót*.)	
	Új célhely ellenőrzése (Lásd az *angol nyelvű használati útmutatót*.)	
	Küldés és továbbítás (Lásd az *angol nyelvű használati útmutatót*.)	
	Színes TIFF tömörítés (Lásd az *angol nyelvű használati útmutatót.)*	
	Alapért. képerny (Lásd az *angol nyelvű használati útmutatót.)*	
	Új célhely megadása (Lásd az *angol nyelvű használati útmutatót.)*	
	Célállomás újrahívása (Lásd az *angol nyelvű használati útmutatót.)*	
Dokumentumfiók	Egyéni fiók (Lásd az *angol nyelvű használati útmutatót*.)	
	Mellékazonosító fiók (Lásd: **FAX System 11 Operation Guide**.)	
	Feladatfiók	Gyorsmás. feladatmegőrzés (Lásd az *angol nyelvű használati útmutatót.)*
		Feladatmegőrzés törlése (Lásd az *angol nyelvű használati útmutatót.)*
		Tárolóeszköz (Lásd az *angol nyelvű használati útmutatót.)*
	Lekérd. fiók (Lásd: **FAX System 11 Operation Guide**.)	
FAX (Lásd: FAX System 11 Operation Guide.)		
Alkalmazások (Lásd az *angol nyelvű használati útmutatót.*)		
Internet	Proxy (Lásd az *angol nyelvű használati útmutatót.)*	
Címjegyzék/ Gyorsgomb	Címjegyzék (Lásd az *angol nyelvű használati útmutatót.)*	
	Gyorsgomb (Lásd az *angol nyelvű használati útmutatót*.)	
	Címjegyzék alapért.	Szort. (Lásd az *angol nyelvű használati útmutatót.)*
		Címjegyzék (Lásd az *angol nyelvű használati útmutatót.)*
	Listanyomtatás (Lásd: **FAX System 11 Operation Guide**.)	

Bejelentkezés/ Nyilvántartó rendszer	**Bejelentkezés beállítása**	Felhaszn. bejel. (Lásd az *angol nyelvű használati útmutatót*.)	
		Helyi felh.lista (Lásd az *angol nyelvű használati útmutatót*.)	
		Chipkártya beállításai	Bejelent. billentyűzetről (Lásd az *angol nyelvű használati útmutatót*.)
			További hitelesítés (Lásd az *angol nyelvű használati útmutatót.)*
		Egyszerű bejelentkezési beállítások	Egyszerű bejelentkezés (Lásd az *angol nyelvű használati útmutatót*.)
			Egyszerű bejelentkezés beállítása (Lásd az *angol nyelvű használati útmutatót*.)
		Helyi felhasználó hitelesítése (Lásd az *angol nyelvű használati útmutatót*.)	
		Felhasználói fiók zárolási beállítások	Kizárás (Lásd az *angol nyelvű használati útmutatót.)*
			Kizárási szabály (Lásd az *angol nyelvű használati útmutatót.)*
			Kizárt felhasználók listája (Lásd az *angol nyelvű használati útmutatót*.)
		Csoporthitelesítés beáll.	Csoporthitelesítés (Lásd az *angol nyelvű használati útmutatót*.)
			Csoportlista (Lásd az *angol nyelvű használati útmutatót*.)
		Vendég engedélyezés beáll.	Vendég engedélyezés (Lásd az *angol nyelvű használati útmutatót*.)
			Vendég tulajdonságok (Lásd az *angol nyelvű használati útmutatót*.)
		Hálóz. felh. jogok lekér. (Lásd az *angol nyelvű használati útmutatót*.)	

Bejelentkezés/ Nyilvántartó rendszer	**Nyilvántartási beállítások**	Nyilvántartás (Lásd az *angol nyelvű használati útmutatót.)*	
		Feladat-nyilvánt. Hozzáférés (Lásd az *angol nyelvű használati útmutatót.)*	
		Kódlista nyomtatása (Lásd az *angol nyelvű használati útmutatót.)*	
		Összesített számlálók (Lásd az *angol nyelvű használati útmutatót.)*	
		Teljes kódlista (Lásd az *angol nyelvű használati útmutatót.)*	
		Kódok listája (Lásd az *angol nyelvű használati útmutatót*.)	
		Alapértelmezések	Oldalszám korlát (Lásd az *angol nyelvű használati útmutatót.)*
			Másoló/Nyomtató számláló (Lásd az *angol nyelvű használati útmutatót.)*
			Alapértelmezett korlát (Lásd az *angol nyelvű használati útmutatót.)*
	Ism.-len azon. (Lásd az *angol nyelvű használati útmutatót*.)		
Nyomtató	Emuláció (Lásd az *angol nyelvű használati útmutatót.)*		
	Színes üzemmód (Lásd az *angol nyelvű használati útmutatót.)*		
	EcoPrint (Lásd az *angol nyelvű használati útmutatót*.)		
	A4/Letter felülbírálása (Lásd az *angol nyelvű használati útmutatót.)*		
	Duplex (Lásd az *angol nyelvű használati útmutatót*.)		
	Példányszám (Lásd az *angol nyelvű használati útmutatót.)*		
	Tájolás (Lásd az *angol nyelvű használati útmutatót.)*		
	Széles A4 (Lásd az *angol nyelvű használati útmutatót.)*		
	Lapdobási időtúllépés (Lásd az *angol nyelvű használati útmutatót.)*		
	Soremelés műv. (Lásd az *angol nyelvű használati útmutatót*.)		
	Kocsi vissza műv (Lásd az *angol nyelvű használati útmutatót*.)		
	Feladatnév (Lásd az *angol nyelvű használati útmutatót.)*		
	Felhasználónév (Lásd az *angol nyelvű használati útmutatót*.)		
	MP tálca prior. (Lásd az *angol nyelvű használati útmutatót.)*		
	Papíradag. mód (Lásd az *angol nyelvű használati útmutatót.)*		
	Auto. kazettacs. (Lásd az *angol nyelvű használati útmutatót.)*		
	Fényes mód (Lásd az *angol nyelvű használati útmutatót*.)		

Rendszer/Hálózat	**Hálózat**	Állomásnév (Lásd az *angol nyelvű használati útmutatót*.)	
		TCP/IP beállítások	TCP/IP (Lásd az *angol nyelvű használati útmutatót.)*
			IPv4 beállítások (Lásd az *angol nyelvű használati útmutatót*.)
			IPv6 beállítások (Lásd az *angol nyelvű használati útmutatót*.)
			Bonjour (Lásd az *angol nyelvű használati útmutatót.)*
			Protokolladat (Lásd az *angol nyelvű használati útmutatót*.)
		WSD beolvasás (Lásd az *angol nyelvű használati útmutatót*.)	
		WSD nyomtatás (Lásd az *angol nyelvű használati útmutatót.)*	
		Enhanced WSD (Lásd az *angol nyelvű használati útmutatót.)*	
		Enhanced WSD (SSL) (Lásd az *angol nyelvű használati útmutatót.)*	
		IPSec (Lásd az *angol nyelvű használati útmutatót.)*	
		Bizt. protokoll	SSL (Lásd az *angol nyelvű használati útmutatót.)*
			IPP biztonság (Lásd az *angol nyelvű használati útmutatót.)*
			HTTP biztonság (Lásd az *angol nyelvű használati útmutatót.)*
			SMTP biztonság (Lásd az *angol nyelvű használati útmutatót.)*
			POP3 biztonság (1. felh.) (Lásd az *angol nyelvű használati útmutatót*.)
			POP3 biztonság (2. felh.) (Lásd az *angol nyelvű használati útmutatót*.)
			POP3 biztonság (3. felh.) (Lásd az *angol nyelvű használati útmutatót*.)
		Hálózati csatoló (Lásd az *angol nyelvű használati útmutatót.)*	
		Ping (Lásd az *angol nyelvű használati útmutatót.)*	
		Hálózat újraindítása (Lásd az *angol nyelvű használati útmutatót.)*	
		Proxy (Lásd az *angol nyelvű használati útmutatót.)*	
	Opcionális hálózat	Alap (Lásd az *angol nyelvű használati útmutatót.)*	
	Vezeték nélküli hálózat	Beállítás (Lásd az *angol nyelvű használati útmutatót*)	
		Alap (Lásd az *angol nyelvű használati útmutatót.)*	
	Hálózati interfész (küldés) (Lásd az *angol nyelvű használati útmutatót*.)		
	Illesztési blokk beállít.	USB gazdaállomás (Lásd az *angol nyelvű használati útmutatót.)*	
		USB eszköz (Lásd az *angol nyelvű használati útmutatót.)*	
		USB tároló (Lásd az *angol nyelvű használati útmutatót.)*	
		1. bővítőfoglalat (*Lásd az angol nyelvű használati útmutatót.)*	
		2. bővítőfoglalat (Lásd az *angol nyelvű használati útmutatót.)*	

Rendszer/Hálózat	Biztonsági szint (Lásd az *angol nyelvű használati útmutatót.)*	
	Újraindítás (Lásd az *angol nyelvű használati útmutatót.)*	
	RAM lemez beáll. (Lásd az *angol nyelvű használati útmutatót.)*	
	Opc. memória (Lásd az *angol nyelvű használati útmutatót.)*	
	Adatbiztonság (Lásd az *angol nyelvű használati útmutatót.)*	
	Kiegészítő funkció (Lásd az *angol nyelvű használati útmutatót.)*	
Dátum/Idő/ Energiatakarékos	Dátum/Idő (Lásd az *angol nyelvű használati útmutatót.)*	
	Dátumformátum (Lásd az *angol nyelvű használati útmutatót.)*	
	Időzóna (Lásd az *angol nyelvű használati útmutatót.)*	
	Auto panelv.áll. (Lásd az *angol nyelvű használati útmutatót.)*	
	Visszaállítási időzítő (Lásd az *angol nyelvű használati útmutatót.)*	
	Energiatak. Időz (Lásd az *angol nyelvű használati útmutatót.)*	
	Alvás szabályok (európai modellekhez) (Lásd az *angol nyelvű használati útmutatót*.)	
	Alvás szabályok (nem európai modellekhez) (Lásd az *angol nyelvű használati útmutatót*.)	
	Alvási időzítő (Lásd az *angol nyelvű használati útmutatót.)*	
	Auto hibatörlés (Lásd az *angol nyelvű használati útmutatót.)*	
	Hibatörlési időzítő (Lásd az *angol nyelvű használati útmutatót.)*	
	Megszak. törlése időzítő (Lásd az *angol nyelvű használati útmutatót.)*	
	Nem haszn. idő (Lásd: **FAX System 11 Operation Guide**.)	
	Ping időtúllépés (Lásd az *angol nyelvű használati útmutatót.)*	
Beállítás/ Karbantartás	**Csendes üzemmód beállítások**	Csendes üzemmód (Lásd az *angol nyelvű használati útmutatót*.)
		Meghatározás minden feladathoz (Lásd az *angol nyelvű használati útmutatót*.)
	Fényerő beállítása	Másolás (Lásd az *angol nyelvű használati útmutatót.)*
		Küldés/fiók fiók (Lásd az *angol nyelvű használati útmutatót*.)
	Kontraszt	Másolás (Lásd az *angol nyelvű használati útmutatót.)*
		Küldés/fiók fiók (Lásd az *angol nyelvű használati útmutatót*.)
	Háttér-erősség beállítása	Másoló(Auto) (Lásd az *angol nyelvű használati útmutatót.)*
		Küldés/fiók (automatikus) (Lásd az *angol nyelvű használati útmutatót*.)
	Automatikus színjavítás (Lásd az *angol nyelvű használati útmutatót.)*	
	Fekete vonal korrigálása (Lásd az *angol nyelvű használati útmutatót.)*	
	Kijelző fényerő (Lásd az *angol nyelvű használati útmutatót.)*	
	Színpozícionálás (Lásd az *angol nyelvű használati útmutatót.)*	
	Kalibrációs ciklus (Lásd az *angol nyelvű használati útmutatót.)*	
	Tónusgörbe beállítás (Lásd az *angol nyelvű használati útmutatót.)*	
	Dobfrissítés (Lásd az *angol nyelvű használati útmutatót.)*	
	Kalibrálás (Lásd az *angol nyelvű használati útmutatót.)*	
	Lézeregység tisztítása (Lásd az *angol nyelvű használati útmutatót.)*	
	Szerviz beállít. (Lásd az *angol nyelvű használati útmutatót.)*	

1 Jogi és biztonsági információk

Kérjük, hogy a készülék használatának megkezdése előtt olvassa el ezeket az információkat. Ez a fejezet az alábbi témaköröket tartalmazza:

Megjegyzés 1-2
Az útmutató biztonsági jelölései 1-2
Környezet 1-3
A használatra vonatkozó óvintézkedések 1-4
Lézerbiztonság (Európa) 1-5
A másolásra és beolvasásra vonatkozó jogi korlátozások 1-6
EN ISO 7779 1-6
EK1-ITB 2000 1-6
Jogi információk 1-7
Energiatakarékosság-szabályozási funkció 1-13
Automatikus kétoldalas nyomtatás funkció 1-13
Erőforrás megtakarítás - Papír 1-13
Az "Energiagazdálkodás" környezeti előnyei 1-13
Energy Star (ENERGY STAR®) Program 1-14

Megjegyzés

Az útmutató biztonsági jelölései

Az útmutató fejezeteiben és a gép egyes részein a felhasználó, más személyek, valamint a készülék közelében lévő tárgyak védelme, továbbá a készülék helyes és biztonságos használata érdekében biztonsági jelölések találhatók. Az útmutatóban használt jelzések és azok jelentése:

FIGYELMEZTETÉS: Azokat az eseteket jelzi, amikor a vonatkozó előírások be nem tartása vagy a figyelmetlenség esetleg komoly sérüléshez vagy akár halálhoz is vezethet.

FIGYELEM!: Azokat az eseteket jelzi, amikor a vonatkozó előírások be nem tartása vagy a figyelmetlenség testi sérüléshez vagy a készülék károsodásához vezethet.

Jelölések

A △ szimbólum azt jelzi, hogy az adott szakasz biztonsági figyelmeztetést tartalmaz. A jelzésen belül külön ábra jelzi, hogy mire kell figyelni.

... [Általános figyelmeztetés]

... [Magas hőmérsékletre vonatkozó figyelmeztetés]

A ⃠ szimbólum azt jelzi, hogy az adott szakasz tiltott műveletekre vonatkozó figyelmeztetéseket tartalmaz. A tiltott műveletekre vonatkozó részleteket a szimbólumon belüli ábra jelzi.

... [Tiltott műveletre vonatkozó figyelmeztetés]

... [A készülék szétszerelésére vonatkozó tiltás]

A ● szimbólum azt jelzi, hogy az adott szakasz kötelezően elvégzendő műveleteket tartalmaz. Az elvégzendő műveletekre vonatkozó részleteket a szimbólumon belüli ábra jelzi.

... [Elvégzendő műveletre vonatkozó figyelemfelhívás]

... [Húzza ki a tápkábelt az aljzatból]

... [A készüléket kizárólag földelt aljzathoz csatlakoztassa]

Ha a használati útmutatóban szereplő biztonsági figyelmeztetések nehezen olvashatók, illetve ha maga az útmutató hiányzik, a készülék viszonteladójától igényeljen másik útmutatót (ennek díját meg kell fizetni).

MEGJEGYZÉS
Bankjegyre nagyon hasonlító eredetik másolása bizonyos esetekben sikertelen lehet, mert a készülék hamisításgátló funkcióval van ellátva.

Környezet

A készülék környezetére vonatkozó működési feltételek:

Hőmérséklet	10 - 32,5 °C (A páratartalomnak 70 %-nak vagy annál kisebbnek kell lenni, ha a hőmérséklet 32,5 °C.)
Páratartalom	10 - 80% (A hőmérsékletnek 30 °C-nak vagy alacsonyabbnak kell lennie, ha a páratartalom 80%.)

A készülék helyének kiválasztása során kerülje az alábbi helyeket:

- Ablakhoz közeli, közvetlen napfénynek kitett helyek.
- Rezgéshatásnak kitett helyek.
- Nagy hőmérséklet-ingadozásnak kitett helyek.
- Közvetlen forró vagy hideg levegőnek kitett helyek.
- Rossz szellőzésű helyek.

Ha a padló érzékeny a görgőlábakra, akkor az megsérülhet, ha a készüléket elmozgatja az üzembe helyezés után.

A másolás során keletkezhet valamennyi ózon, de ez a mennyiség nem ártalmas az egészségre. Ha azonban a készüléket hosszabb időn keresztül használja, rossz szellőzésű szobában vagy különösen nagy példányszám esetén a szag kellemetlenné válhat. A másolási munkának megfelelő környezet biztosításához ajánlott jól szellőző helyiséget választani a készülék számára.

A használatra vonatkozó óvintézkedések

Fogyóeszközök kezelésére vonatkozó óvintézkedések

FIGYELEM!

A tonertartályt tartalmazó alkatrészeket ne próbálja meg elégetni, mert a szikrák égési sérüléseket okozhatnak.

A tonertartályt tartalmazó alkatrészeket tartsa gyermekektől távol.

A tonertartályt tartalmazó alkatrészekből esetlegesen kiszűrődő tonert ne lélegezze be, ne nyelje le, és ügyeljen arra is, hogy az ne kerüljön a szemébe vagy a bőrére.

- Ha véletlenül mégis belélegzi a tonert, menjen szabad levegőre, és öblögessen sok vízzel. Ha köhögni kezd, forduljon orvoshoz.
- Ha véletlenül lenyeli a tonert, öblítse ki száját, és igyon 1–2 pohár vizet a gyomor tartalmának felhígítása érdekében. Szükség esetén forduljon orvoshoz.
- Ha a toner a szemébe kerül, öblítse ki alaposan vízzel. Ha szeme érzékeny marad, forduljon orvoshoz.
- Ha a toner a bőréhez ér, mossa meg szappannal és vízzel.

A tonertartályt tartalmazó alkatrészeket tilos erővel felnyitni vagy megsemmisíteni.

Egyéb óvintézkedések

Az elhasznált tonertartályt és festéktartályt juttassa vissza a viszonteladóhoz vagy a szerviz képviselőjéhez. Az összegyűjtött tonertartályt és festéktartályt újrahasznosítják, vagy a hatályos rendelkezések szerint ártalmatlanítják.

Úgy tárolja a készüléket, hogy ne érje közvetlen napfény.

Olyan helyen tárolja a készüléket, ahol a hőmérséklet 40 °C alatt van, és a hőmérséklet és a páratartalom nem változik nagyon hirtelen.

Ha a készüléket hosszabb időn át nem akarja használni, vegye ki a papírt a kazettából és a kézi adagolóból, és tegye vissza eredeti csomagolásába.

Lézerbiztonság (Európa)

A lézersugárzás káros lehet az emberi szervezetre. Éppen ezért a gép belsejében keletkező lézersugárzást védőburkolatok és külső fedelek zárják el a külvilágtól. Az előírásszerű használat során nem juthat ki sugárzás a berendezésből.

Az IEC/EN 60825-1:2007 szabvány értelmében a készülék 1. osztályú (Class 1) lézertermékeknek minősül.

FIGYELEM!: Az eljárásoknak a használati útmutatóban leírtaktól eltérő végrehajtása következtében a felhasználót káros sugárzás érheti.

Ezeket a címkéket a készülék belsejében levő lézeres beolvasóegységre, nem pedig a felhasználó által elérhető területre ragasztották.



A CLASS 1 lézertermékekre vonatkozó információk az értékelési címkén találhatók.

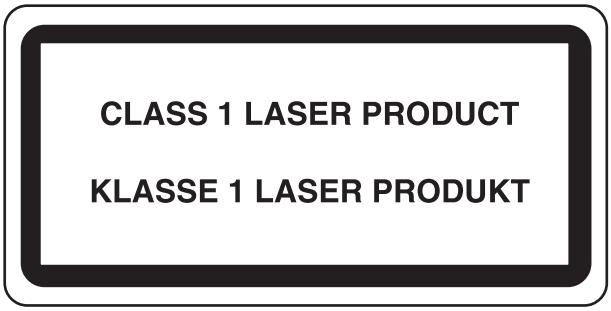

A másolásra és beolvasásra vonatkozó jogi korlátozások

Előfordulhat, hogy a szerzői jog tulajdonosa tiltja a szerzői joggal védett anyagok engedély nélküli másolását és beolvasását.

A következő tartalmak másolása/beolvasása tilos és törvényileg büntethető. A korlátozás nem csak ezekre az elemekre vonatkozhat. Tudatosan ne másoljon/olvasson be olyan tartalmakat, amelyek másolása/beolvasása nem engedélyezett.

- Papírpénz
- Bankjegy
- Értékpapírok
- Bélyegző
- Személyi igazolvány, útlevél
- Okirat

A helyi törvények és rendeletek a fent említetteken túli részek másolását is megtilthatják vagy korlátozhatják.

EN ISO 7779

Maschinenlärminformations-Verordnung 3. GPSGV, 06.01.2004: Der höchste Schalldruckpegel beträgt 70 dB (A) oder weniger gemäß EN ISO 7779.

EK1-ITB 2000

Das Gerät ist nicht für die Benutzung im unmittelbaren Gesichtsfeld am Bildschirmarbeitsplatz vorgesehen. Um störende Reflexionen am Bildschirmarbeitsplatz zu vermeiden, darf dieses Produkt nicht im unmittelbaren Gesichtsfeld platziert werden.

Jogi információk

Jelen útmutató teljes vagy részleges másolása, illetve bármilyen módon történő sokszorosítása a szerzoi jog tulajdonosának elozetes írásbeli engedélye nélkül tilos.

Védjeggyel ellátott nevek

- A PRESCRIBE a Kyocera Corporation bejegyzett védjegye.
- A KPDL a Kyocera Corporation védjegye.
- A Microsoft, a Windows, a Windows XP, a Windows Server 2003, a Windows Vista, a Windows Server 2008, a Windows 7, a Windows Server 2012, a Windows 8, a Windows 8.1 és az Internet Explorer a Microsoft Corporation Egyesült Államokban és/vagy más országokban bejegyzett védjegyei.
- A PCL a Hewlett-Packard Company védjegye.
- Az Adobe Acrobat, az Adobe Reader és a PostScript az Adobe Systems, Incorporated védjegye.
- Az Ethernet a Xerox Corporation bejegyzett védjegye.
- Az IBM és az IBM PC/AT az International Business Machines Corporation védjegye.
- Az AppleTalk, a Bonjour, a Macintosh, valamint a Mac OS az Apple Inc., bejegyzett védjegye az Egyesült Államokban és más országokban.
- A készülékre telepített összes európai nyelvű betűtípus a Monotype Imaging Inc. vállalattal kötött licencszerződés keretében kerül felhasználásra.
- A Helvetica, a Palatino és a Times a Linotype GmbH bejegyzett védjegye.
- Az ITC Avant Garde Gothic, az ITC Bookman, az ITC ZapfChancery és az ITC ZapfDingbats az International Typeface Corporation bejegyzett védjegye.
- A ThinPrint a Cortado AG védjegye Németországban és más államokban.
- A készülékre a Monotype Imaging Inc. által készített UFST™ MicroType® betűkészletek vannak telepítve.
- A készülék tartalmaz olyan szoftvert, amelynek egyes moduljait az Independent JPEG Group fejlesztette ki.
- A termék tartalmazza az ACCESS CO., LTD. által kifejlesztett NetFront Browser programot.
- Az ACCESS, az ACCESS logó és a NetFront az ACCESS CO., LTD. védjegye vagy bejegyzett védjegye az Egyesült Államokban, Japánban és más országokban.
- © 2011 ACCESS CO., LTD. Minden jog fenntartva.
- A Java az Oracle és/vagy társvállalatainak bejegyzett védjegye.





- Az iPad, az iPhone és az iPod az Apple Inc., bejegyzett védjegye az Egyesült Államokban és más országokban.
- Az AirPrint és az AirPrint embléma az Apple Inc. védjegyei.
- Az iOS a Cisco Egyesült Államokban bejegyzett védjegye, és az Apple Inc licence alapján használja.
- A Google és a Google Cloud Print™ Google Inc. védjegyei és/vagy bejegyzett védjegyei.
- Mopria™ a Mopria™ Alliance bejegyzett védjegye.

Az összes többi márka- és terméknév a megfelelő tulajdonosok védjegye vagy bejegyzett védjegye. A jelen használati útmutatóban a ™ és az ® jelölés nem szerepel.

GPL/LGPL

Ez a termék a firmware részeként GPL (http://www.gnu.org/licenses/gpl.html) és/vagy LGPL (http://www.gnu.org/licenses/lgpl.html) szoftvert tartalmaz. A forráskódot a GPL/LGPL feltételei szerint megkaphatja, lemásolhatja, továbbterjesztheti és módosíthatja.

OpenSSL License

Copyright (c) 1998-2006 The OpenSSL Project. All rights reserved.

Redistribution and use in source and binary forms, with or without modification, are permitted provided that the following conditions are met:

1. Redistributions of source code must retain the above copyright notice, this list of conditions and the following disclaimer.
2. Redistributions in binary form must reproduce the above copyright notice, this list of conditions and the following disclaimer in the documentation and/or other materials provided with the distribution.
3. All advertising materials mentioning features or use of this software must display the following acknowledgment: "This product includes software developed by the OpenSSL Project for use in the OpenSSL Toolkit. (http://www.openssl.org/)"
4. The names "OpenSSL Toolkit" and "OpenSSL Project" must not be used to endorse or promote products derived from this software without prior written permission.
   For written permission, please contact openssl-core@openssl.org.
5. Products derived from this software may not be called "OpenSSL" nor may "OpenSSL" appear in their names without prior written permission of the OpenSSL Project.
6. Redistributions of any form whatsoever must retain the following acknowledgment: "This product includes software developed by the OpenSSL Project for use in the OpenSSL Toolkit (http://www.openssl.org/)"

THIS SOFTWARE IS PROVIDED BY THE OpenSSL PROJECT "AS IS" AND ANY EXPRESSED OR IMPLIED WARRANTIES, INCLUDING, BUT NOT LIMITED TO, THE IMPLIED WARRANTIES OF MERCHANTABILITY AND FITNESS FOR A PARTICULAR PURPOSE ARE DISCLAIMED. IN NO EVENT SHALL THE OpenSSL PROJECT OR ITS CONTRIBUTORS BE LIABLE FOR ANY DIRECT, INDIRECT, INCIDENTAL, SPECIAL, EXEMPLARY, OR CONSEQUENTIAL DAMAGES (INCLUDING, BUT NOT LIMITED TO, PROCUREMENT OF SUBSTITUTE GOODS OR SERVICES; LOSS OF USE, DATA, OR PROFITS; OR BUSINESS INTERRUPTION) HOWEVER CAUSED AND ON ANY THEORY OF LIABILITY, WHETHER IN CONTRACT, STRICT LIABILITY, OR TORT (INCLUDING NEGLIGENCE OR OTHERWISE) ARISING IN ANY WAY OUT OF THE USE OF THIS SOFTWARE, EVEN IF ADVISED OF THE POSSIBILITY OF SUCH DAMAGE.

Original SSLeay License

Copyright (C) 1995-1998 Eric Young (eay@cryptsoft.com) All rights reserved.

This package is an SSL implementation written by Eric Young (eay@cryptsoft.com). The implementation was written so as to conform with Netscapes SSL.

This library is free for commercial and non-commercial use as long as the following conditions are adhered to. The following conditions apply to all code found in this distribution, be it the RC4, RSA, lhash, DES, etc., code; not just the SSL code. The SSL documentation included with this distribution is covered by the same copyright terms except that the holder is Tim Hudson (tjh@cryptsoft.com).

Copyright remains Eric Young's, and as such any Copyright notices in the code are not to be removed.

If this package is used in a product, Eric Young should be given attribution as the author of the parts of the library used.

This can be in the form of a textual message at program startup or in documentation (online or textual) provided with the package.

Redistribution and use in source and binary forms, with or without modification, are permitted provided that the following conditions are met:

1. Redistributions of source code must retain the copyright notice, this list of conditions and the following disclaimer.
2. Redistributions in binary form must reproduce the above copyright notice, this list of conditions and the following disclaimer in the documentation and/or other materials provided with the distribution.
3. All advertising materials mentioning features or use of this software must display the following acknowledgement:
   "This product includes cryptographic software written by Eric Young (eay@cryptsoft.com)"
   The word 'cryptographic' can be left out if the routines from the library being used are not cryptographic related :-).
4. If you include any Windows specific code (or a derivative thereof) from the apps directory (application code) you must include an acknowledgement: "This product includes software written by Tim Hudson (tjh@cryptsoft.com)"

THIS SOFTWARE IS PROVIDED BY ERIC YOUNG "AS IS" AND ANY EXPRESS OR IMPLIED WARRANTIES, INCLUDING, BUT NOT LIMITED TO, THE IMPLIED WARRANTIES OF MERCHANTABILITY AND FITNESS FOR A PARTICULAR PURPOSE ARE DISCLAIMED. IN NO EVENT SHALL THE AUTHOR OR CONTRIBUTORS BE LIABLE FOR ANY DIRECT, INDIRECT, INCIDENTAL, SPECIAL, EXEMPLARY, OR CONSEQUENTIAL DAMAGES (INCLUDING, BUT NOT LIMITED TO, PROCUREMENT OF SUBSTITUTE GOODS OR SERVICES; LOSS OF USE, DATA, OR PROFITS; OR BUSINESS INTERRUPTION) HOWEVER CAUSED AND ON ANY THEORY OF LIABILITY, WHETHER IN CONTRACT, STRICT LIABILITY, OR TORT (INCLUDING NEGLIGENCE OR OTHERWISE) ARISING IN ANY WAY OUT OF THE USE OF THIS SOFTWARE, EVEN IF ADVISED OF THE POSSIBILITY OF SUCH DAMAGE.

The licence and distribution terms for any publically available version or derivative of this code cannot be changed. i.e. this code cannot simply be copied and put under another distribution licence [including the GNU Public Licence.]

Monotype Imaging License Agreement

1 *Software* shall mean the digitally encoded, machine readable, scalable outline data as encoded in a special format as well as the UFST Software.

2 You agree to accept a non-exclusive license to use the Software to reproduce and display weights, styles and versions of letters, numerals, characters and symbols (*Typefaces*) solely for your own customary business or personal purposes at the address stated on the registration card you return to Monotype Imaging. Under the terms of this License Agreement, you have the right to use the Fonts on up to three printers. If you need to have access to the fonts on more than three printers, you need to acquire a multiuser license agreement which can be obtained from Monotype Imaging. Monotype Imaging retains all rights, title and interest to the Software and Typefaces and no rights are granted to you other than a License to use the Software on the terms expressly set forth in this Agreement.

3 To protect proprietary rights of Monotype Imaging, you agree to maintain the Software and other proprietary information concerning the Typefaces in strict confidence and to establish reasonable procedures regulating access to and use of the Software and Typefaces.

4 You agree not to duplicate or copy the Software or Typefaces, except that you may make one backup copy. You agree that any such copy shall contain the same proprietary notices as those appearing on the original.

5 This License shall continue until the last use of the Software and Typefaces, unless sooner terminated. This License may be terminated by Monotype Imaging if you fail to comply with the terms of this License and such failure is not remedied within thirty (30) days after notice from Monotype Imaging. When this License expires or is terminated, you shall either return to Monotype Imaging or destroy all copies of the Software and Typefaces and documentation as requested.

6 You agree that you will not modify, alter, disassemble, decrypt, reverse engineer or decompile the Software.

7 Monotype Imaging warrants that for ninety (90) days after delivery, the Software will perform in accordance with Monotype Imaging-published specifications, and the diskette will be free from defects in material and workmanship. Monotype Imaging does not warrant that the Software is free from all bugs, errors and omissions.

The parties agree that all other warranties, expressed or implied, including warranties of fitness for a particular purpose and merchantability, are excluded.

8 Your exclusive remedy and the sole liability of Monotype Imaging in connection with the Software and Typefaces is repair or replacement of defective parts, upon their return to Monotype Imaging.

In no event will Monotype Imaging be liable for lost profits, lost data, or any other incidental or consequential damages, or any damages caused by abuse or misapplication of the Software and Typefaces.

9 Massachusetts U.S.A. law governs this Agreement.

10 You shall not sublicense, sell, lease, or otherwise transfer the Software and/or Typefaces without the prior written consent of Monotype Imaging.

11 Use, duplication or disclosure by the Government is subject to restrictions as set forth in the Rights in Technical Data and Computer Software clause at FAR 252-227-7013, subdivision (b)(3)(ii) or subparagraph (c)(1)(ii), as appropriate. Further use, duplication or disclosure is subject to restrictions applicable to restricted rights software as set forth in FAR 52.227-19 (c)(2).

12 You acknowledge that you have read this Agreement, understand it, and agree to be bound by its terms and conditions. Neither party shall be bound by any statement or representation not contained in this Agreement. No change in this Agreement is effective unless written and signed by properly authorized representatives of each party. By opening this diskette package, you agree to accept the terms and conditions of this Agreement.

Knopflerfish License

This product includes software developed by the Knopflerfish Project.
http://www.knopflerfish.org

Copyright 2003-2010 The Knopflerfish Project. All rights reserved.

Redistribution and use in source and binary forms, with or without modification, are permitted provided that the following conditions are met:

- Redistributions of source code must retain the above copyright notice, this list of conditions and the following disclaimer.
- Redistributions in binary form must reproduce the above copyright notice, this list of conditions and the following disclaimer in the documentation and/or other materials provided with the distribution.
- Neither the name of the KNOPFLERFISH project nor the names of its contributors may be used to endorse or promote products derived from this software without specific prior written permission.

THIS SOFTWARE IS PROVIDED BY THE COPYRIGHT HOLDERS AND CONTRIBUTORS "AS IS" AND ANY EXPRESS OR IMPLIED WARRANTIES, INCLUDING, BUT NOT LIMITED TO, THE IMPLIED WARRANTIES OF MERCHANTABILITY AND FITNESS FOR A PARTICULAR PURPOSE ARE DISCLAIMED. IN NO EVENT SHALL THE COPYRIGHT OWNER OR CONTRIBUTORS BE LIABLE FOR ANY DIRECT, INDIRECT, INCIDENTAL, SPECIAL, EXEMPLARY, OR CONSEQUENTIAL DAMAGES (INCLUDING, BUT NOT LIMITED TO, PROCUREMENT OF SUBSTITUTE GOODS OR SERVICES; LOSS OF USE, DATA, OR PROFITS; OR BUSINESS INTERRUPTION) HOWEVER CAUSED AND ON ANY THEORY OF LIABILITY, WHETHER IN CONTRACT, STRICT LIABILITY, OR TORT (INCLUDING NEGLIGENCE OR OTHERWISE) ARISING IN ANY WAY OUT OF THE USE OF THIS SOFTWARE, EVEN IF ADVISED OF THE POSSIBILITY OF SUCH DAMAGE.

Apache License (Version 2.0)

Apache License
Version 2.0, January 2004
http://www.apache.org/licenses/

TERMS AND CONDITIONS FOR USE, REPRODUCTION, AND DISTRIBUTION

1. Definitions.

   "License" shall mean the terms and conditions for use, reproduction, and distribution as defined by Sections 1 through 9 of this document.

   "Licensor" shall mean the copyright owner or entity authorized by the copyright owner that is granting the License.

   "Legal Entity" shall mean the union of the acting entity and all other entities that control, are controlled by, or are under common control with that entity. For the purposes of this definition, "control" means (i) the power, direct or indirect, to cause the direction or management of such entity, whether by contract or otherwise, or (ii) ownership of fifty percent (50%) or more of the outstanding shares, or (iii) beneficial ownership of such entity.

   "You" (or "Your") shall mean an individual or Legal Entity exercising permissions granted by this License.

   "Source" form shall mean the preferred form for making modifications, including but not limited to software source code, documentation source, and configuration files.

"Object" form shall mean any form resulting from mechanical transformation or translation of a Source form, including but not limited to compiled object code, generated documentation, and conversions to other media types.

"Work" shall mean the work of authorship, whether in Source or Object form, made available under the License, as indicated by a copyright notice that is included in or attached to the work (an example is provided in the Appendix below).

"Derivative Works" shall mean any work, whether in Source or Object form, that is based on (or derived from) the Work and for which the editorial revisions, annotations, elaborations, or other modifications represent, as a whole, an original work of authorship. For the purposes of this License, Derivative Works shall not include works that remain separable from, or merely link (or bind by name) to the interfaces of, the Work and Derivative Works thereof.

"Contribution" shall mean any work of authorship, including the original version of the Work and any modifications or additions to that Work or Derivative Works thereof, that is intentionally submitted to Licensor for inclusion in the Work by the copyright owner or by an individual or Legal Entity authorized to submit on behalf of the copyright owner. For the purposes of this definition, "submitted" means any form of electronic, verbal, or written communication sent to the Licensor or its representatives, including but not limited to communication on electronic mailing lists, source code control systems, and issue tracking systems that are managed by, or on behalf of, the Licensor for the purpose of discussing and improving the Work, but excluding communication that is conspicuously marked or otherwise designated in writing by the copyright owner as "Not a Contribution."

"Contributor" shall mean Licensor and any individual or Legal Entity on behalf of whom a Contribution has been received by Licensor and subsequently incorporated within the Work.

2. Grant of Copyright License. Subject to the terms and conditions of this License, each Contributor hereby grants to You a perpetual, worldwide, non-exclusive, no-charge, royalty-free, irrevocable copyright license to reproduce, prepare Derivative Works of, publicly display, publicly perform, sublicense, and distribute the Work and such Derivative Works in Source or Object form.
3. Grant of Patent License. Subject to the terms and conditions of this License, each Contributor hereby grants to You a perpetual, worldwide, non-exclusive, no-charge, royalty-free, irrevocable (except as stated in this section) patent license to make, have made, use, offer to sell, sell, import, and otherwise transfer the Work, where such license applies only to those patent claims licensable by such Contributor that are necessarily infringed by their Contribution(s) alone or by combination of their Contribution(s) with the Work to which such Contribution(s) was submitted. If You institute patent litigation against any entity (including a cross-claim or counterclaim in a lawsuit) alleging that the Work or a Contribution incorporated within the Work constitutes direct or contributory patent infringement, then any patent licenses granted to You under this License for that Work shall terminate as of the date such litigation is filed.
4. Redistribution. You may reproduce and distribute copies of the Work or Derivative Works thereof in any medium, with or without modifications, and in Source or Object form, provided that You meet the following conditions:

   (a)You must give any other recipients of the Work or Derivative Works a copy of this License; and

   (b)You must cause any modified files to carry prominent notices stating that You changed the files; and

   (c)You must retain, in the Source form of any Derivative Works that You distribute, all copyright, patent, trademark, and attribution notices from the Source form of the Work, excluding those notices that do not pertain to any part of the Derivative Works; and

   (d)If the Work includes a "NOTICE" text file as part of its distribution, then any Derivative Works that You distribute must include a readable copy of the attribution notices contained within such NOTICE file, excluding those notices that do not pertain to any part of the Derivative Works, in at least one of the following places: within a NOTICE text file distributed as part of the Derivative Works; within the Source form or documentation, if provided along with the Derivative Works; or, within a display generated by the Derivative Works, if and wherever such third-party notices normally appear. The contents of the NOTICE file are for informational purposes only and do not modify the License. You may add Your own attribution notices within Derivative Works that You distribute, alongside or as an addendum to the NOTICE text from the Work, provided that such additional attribution notices cannot be construed as modifying the License.

   You may add Your own copyright statement to Your modifications and may provide additional or different license terms and conditions for use, reproduction, or distribution of Your modifications, or for any such Derivative Works as a whole, provided Your use, reproduction, and distribution of the Work otherwise complies with the conditions stated in this License.

5. Submission of Contributions. Unless You explicitly state otherwise, any Contribution intentionally submitted for inclusion in the Work by You to the Licensor shall be under the terms and conditions of this License, without any additional terms or conditions. Notwithstanding the above, nothing herein shall supersede or modify the terms of any separate license agreement you may have executed with Licensor regarding such Contributions.
6. Trademarks. This License does not grant permission to use the trade names, trademarks, service marks, or product names of the Licensor, except as required for reasonable and customary use in describing the origin of the Work and reproducing the content of the NOTICE file.
7. Disclaimer of Warranty. Unless required by applicable law or agreed to in writing, Licensor provides the Work (and each Contributor provides its Contributions) on an "AS IS" BASIS, WITHOUT WARRANTIES OR CONDITIONS OF ANY KIND, either express or implied, including, without limitation, any warranties or conditions of TITLE, NON-INFRINGEMENT, MERCHANTABILITY, or FITNESS FOR A PARTICULAR PURPOSE. You are solely responsible for determining the appropriateness of using or redistributing the Work and assume any risks associated with Your exercise of permissions under this License.
8. Limitation of Liability. In no event and under no legal theory, whether in tort (including negligence), contract, or otherwise, unless required by applicable law (such as deliberate and grossly negligent acts) or agreed to in writing, shall any Contributor be liable to You for damages, including any direct, indirect, special, incidental, or consequential damages of any character arising as a result of this License or out of the use or inability to use the Work (including but not limited to damages for loss of goodwill, work stoppage, computer failure or malfunction, or any and all other commercial damages or losses), even if such Contributor has been advised of the possibility of such damages.
9. Accepting Warranty or Additional Liability. While redistributing the Work or Derivative Works thereof, You may choose to offer, and charge a fee for, acceptance of support, warranty, indemnity, or other liability obligations and/or rights consistent with this License. However, in accepting such obligations, You may act only on Your own behalf and on Your sole responsibility, not on behalf of any other Contributor, and only if You agree to indemnify, defend, and hold each Contributor harmless for any liability incurred by, or claims asserted against, such Contributor by reason of your accepting any such warranty or additional liability.

END OF TERMS AND CONDITIONS

APPENDIX: How to apply the Apache License to your work.

To apply the Apache License to your work, attach the following boilerplate notice, with the fields enclosed by brackets "[]" replaced with your own identifying information. (Don't include the brackets!) The text should be enclosed in the appropriate comment syntax for the file format. We also recommend that a file or class name and description of purpose be included on the same "printed page" as the copyright notice for easier identification within third-party archives.

Copyright [yyyy] [name of copyright owner]

Licensed under the Apache License, Version 2.0 (the "License"); you may not use this file except in compliance with the License. You may obtain a copy of the License at

http://www.apache.org/licenses/LICENSE-2.0

Unless required by applicable law or agreed to in writing, software distributed under the License is distributed on an "AS IS" BASIS, WITHOUT WARRANTIES OR CONDITIONS OF ANY KIND, either express or implied. See the License for the specific language governing permissions and limitations under the License.

Energiatakarékosság-szabályozási funkció

Az Alacsony fogyasztású mód egy bizonyos idő elteltével lecsökkenti az energiahasználatot, az Alvó mód pedig a nyomtatási és faxolási funkciókat várakozó állapotba helyezi, és ha a készüléken a legutolsó használattól kezdve a megadott ideig nem végeznek műveletet, az energia-felvételt minimálisra csökkenti.

Alacsony fogyasztású mód

A készülék az utolsó művelet elvégzése után 3 perccel automatikusan alacsony fogyasztású üzemmódba lép. Az alacsony fogyasztású mód aktiválása előtti időtartam igény szerint növelhető.

Alacsony fogyasztású mód (2-26. oldal)

Alvó mód

A készülék az utolsó művelet elvégzése után 20 perccel (kivéve az európai modellek esetén) vagy 30 perccel (Európán kívüli modellek) alvó üzemmódba kapcsol. Az alvó mód aktiválása előtti időtartam igény szerint növelhető.

Alvás (2-26. oldal)

Automatikus kikapcsolás (kivéve az európai modellek esetén)

A készülék automatikusan kikapcsol egy előre beállított idő elteltével, ha a készüléket nem használják és nem csatlakozik semmilyen számítógépre.

Automatikus kétoldalas nyomtatás funkció

A készülék alapszolgáltatásai között megtalálható a kétoldalas nyomtatás. Ha például két egyoldalas eredetit kétoldalas nyomatként egyetlen lapra nyomtat, csökkentheti a felhasznált papír mennyiségét.

Duplex (6-19. oldal)

A duplex üzemmódban történő nyomtatás csökkenti a papírhasználatot és segít az erdők megóvásában. A duplex üzemmód használata esetén kisebb mennyiségű papírt kell vásárolni, ezért csökkenti a költségeket. Javasoljuk, hogy a duplex funkcióval ellátott készülékeket alapértelmezett beállításként állítsa duplex üzemmódra.

Erőforrás megtakarítás - Papír

Az erdők által biztosított erőforrások megőrzése és fenntarthatósága érdekében javasoljuk újrahasznosított papír, valamint a környezetvédelmi kezdeményezések és erőfeszítések által tanúsított és ökocímkével ellátott szűzpapír használatát, amely eleget tesz az EN 12281:2002* vagy ezzel egyenértékű minőségügyi szabványnak.

Ez a készülék a 64 g/m^2 vastagságú papírra történő nyomtatást is támogatja. Ennek a papírtípusnak a használatával csökken a nyersanyag-felhasználás és az erdőket is óvjuk.

* : EN12281:2002 "Nyomtató és irodai papír - A száraz toneres képalkotáshoz használatos másolópapírra vonatkozó követelmények"

Az ajánlott papírtípusokkal kapcsolatban kérje a viszonteladó vagy a szervizképviselet segítségét.

Az "Energiagazdálkodás" környezeti előnyei

A készenléti állapot energia-fogyasztásának csökkentése érdekében ez a készülék egy energiagazdálkodási funkcióval rendelkezik, amely automatikusan aktiválja az energiatakarékos üzemmódot, amikor a készülék egy bizonyos idő eltelte után nincs használatban.
Annak ellenére, hogy a készüléknek egy rövid idő szükséges ahhoz, hogy készenléti állapotba váltson, ennek a funkciónak a használatával jelentős energia-megtakarítás nyerhető. Javasoljuk, hogy a készülék alapértelmezett energiatakarékossági üzemmódját használja.

Energy Star (ENERGY STAR®) Program

A Nemzetközi Energy Star program résztvevőjeként cégünk megállapította, hogy a termék megfelel a Nemzetközi Energy Star programban foglalt szabványoknak.

ENERGY STAR® egy önkéntes energia-hatékonysági program azzal a céllal, hogy a globális felmelegedés megelőzése érdekében energiahatékony termékeket fejlesszünk ki és népszerűsítsünk.

Az ENERGY STAR® minősítéssel ellátott termékek vásárlásával Ön is segíthet csökkenteni az üvegházhatást okozó gázok kibocsátásának mennyiségét a termék használata során, valamint ezzel csökkenti az energiára fordított költségeit.

2 A készülék telepítése és beállítása

Ez a fejezet olyan információkat tartalmaz a rendszergazdák számára, mint a készülék részei, a kábelcsatlakozások, valamint a szoftver telepítése.

A készülék részei (a készülék külseje) 2-2
A készülék részei (a készülék külseje) 2-2
A készülék részei (csatlakozók/belső) 2-4
A készülék részei (opcionális kiegészítőkkel) 2-5
A készülék és más eszközök csatlakoztatása 2-6
Kábelek csatlakoztatása 2-7
LAN-kábel csatlakoztatása 2-7
Az USB-kábel csatlakoztatása 2-8
A tápkábel csatlakoztatása 2-8
Ki- és bekapcsolás 2-9
Bekapcsolás 2-9
Kikapcsolás 2-9
A kezelőpanel használata 2-10
Kezelőpanel gombjai 2-10
A kezelőpanel szögének beállítása 2-11
Érintőpanel 2-12
Kezdőképernyő 2-12
Eszközinformációk kijelző 2-16
Funkciógomb 2-17
A be nem állítható gombok megjelenítése 2-18
Az Enter és a Quick No. Search gombok 2-19
Súgó képernyő 2-20
Bejelentkezés/kijelentkezés 2-21
Bejelentkezés 2-21
Kijelentkezés 2-22
A készülék alapértelmezett beállításai 2-23
A dátum és az idő beállítása 2-23
Hálózat beállítása (LAN kábel csatlakoztatás) 2-24
Energiatakarékos funkció 2-26
Alacsony fogyasztású mód 2-26
Alvás 2-26
Automatikus alvó üzemmód 2-27
Alvási szabályok (kivéve az európai modellek esetén) 2-27
Alvó szint (Energiatakarékos és Gyors feléledés) (Európán kívüli modellek) . 2-27
Gyorsbeállítás varázsló 2-28
A szoftver telepítése 2-30
DVD-n lévő szoftver (Windows) 2-30
A szoftver telepítése Windows alatt .. 2-31
A szoftver eltávolítása 2-37
A szoftver telepítése Mac számítógépen 2-38
A TWAIN illesztőprogram beállítása . 2-40
A WIA illesztőprogram beállítása 2-42
A számláló ellenőrzése 2-43
Embedded Web Server RX 2-44
Az Embedded Web Server RX elérése . 2-45
A biztonsági beállítások módosítása 2-46
Az eszközinformációk módosítása ... 2-48

A készülék részei (a készülék külseje)

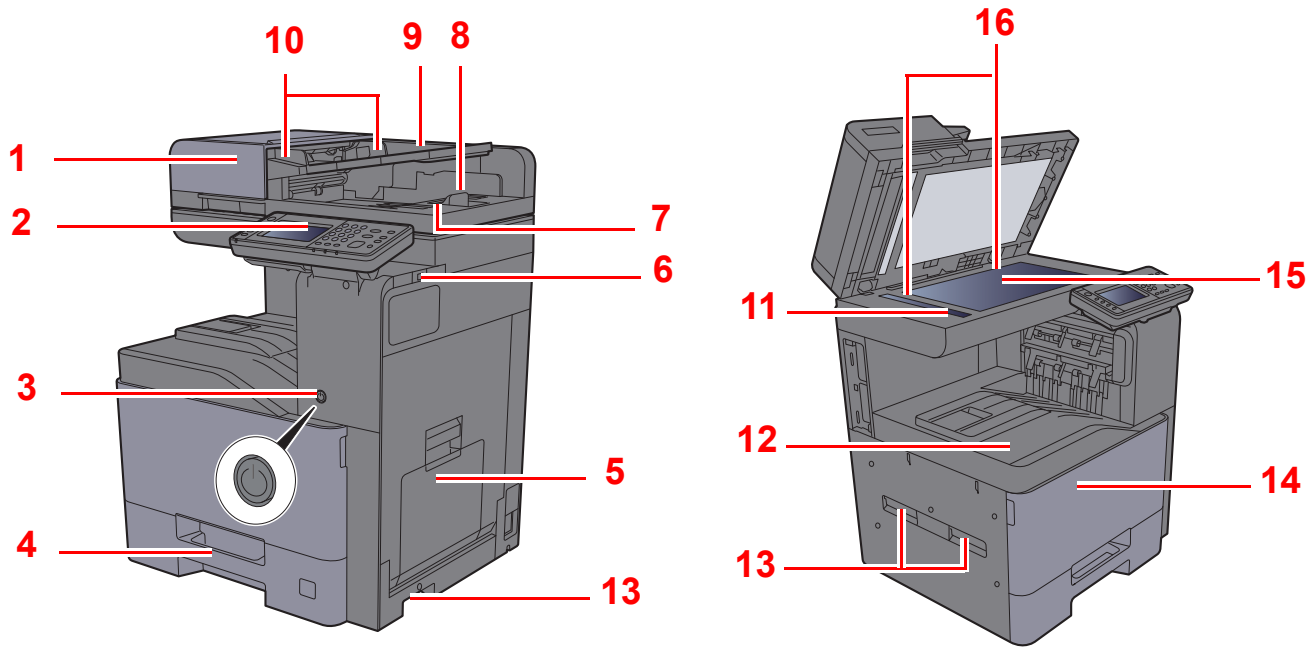

1 Dokumentumadagoló
2 Kezelőpanel
3 Főkapcsoló
4 1. kazetta
5 Kézi adagoló tálca
6 USB-memória csatlakozója
7 Eredeti kimeneti tálcája
8 Eredetik ütközője
9 Eredetik tálcája
10 Eredeti papírvezetői
11 Üvegcsík
12 Belső tálca
13 Fogantyúk
14 Elülső fedél
15 Üveglap
16 Eredeti méretét jelző szegélylapok

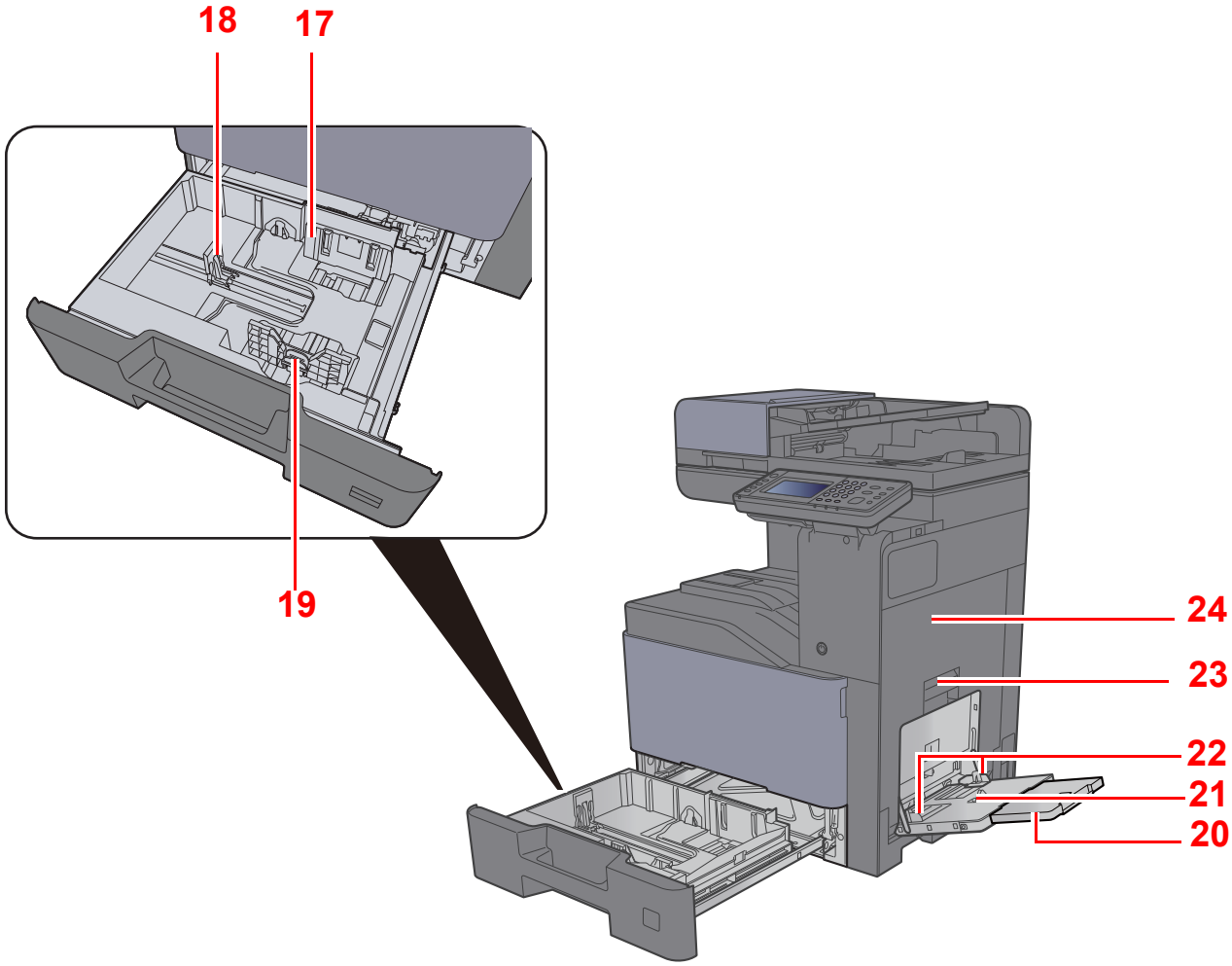

17 Papírszélesség-vezető

18 Papírhosszúság-vezető

19 Papírszélesség-beállító fül

20 A kézi adagoló támasztótálca része

21 Kézi adagoló tálca

22 Papírszélesség-vezető

23 1. jobb oldali fedél karja

24 1. jobb oldali fedél

A készülék részei (csatlakozók/belső)

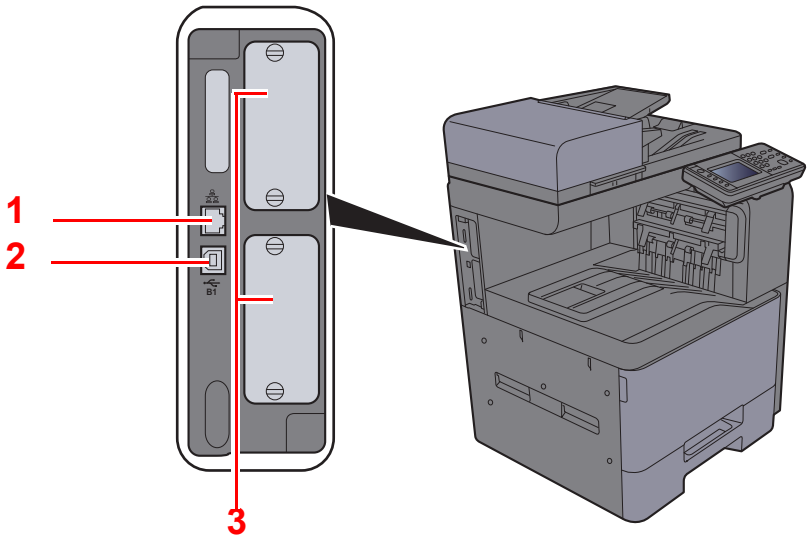

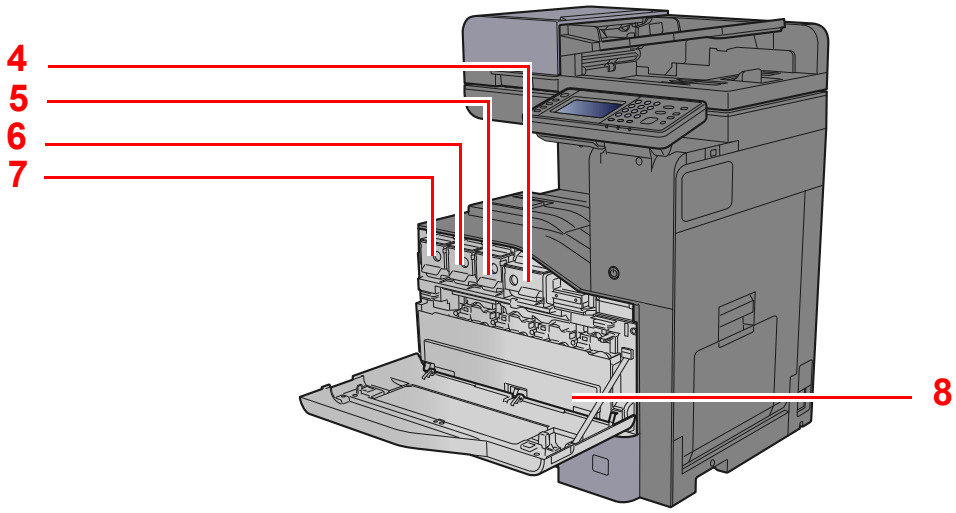

1 Hálózati csatoló
2 USB-csatoló csatlakozója
3 Opcionális csatlakozó
4 Tonertartály (Black)
5 Tonertartály (Magenta)
6 Tonertartály (Cyan)
7 Tonertartály (Yellow)
8 Elhasznált festéket tartalmazó tartály

A készülék részei (opcionális kiegészítőkkel)

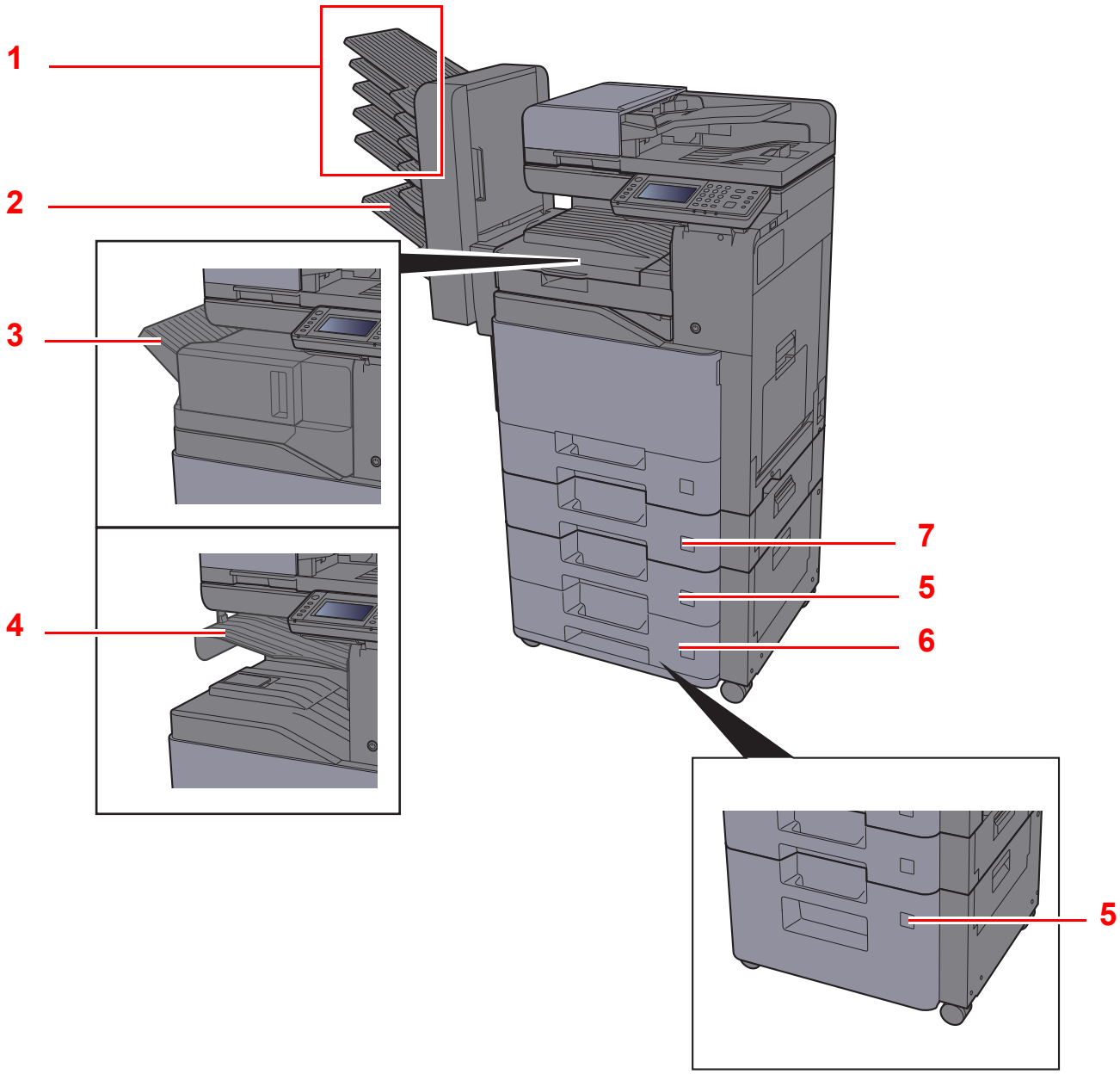

1 1 - 5. tálca (az 1. tálca a felső tálca)

2 A tálca

3 Finisher tálca

4 Feladatszétválasztó tálca

5 3. kazetta

6 4. kazetta

7 2. kazetta

Kiegészítő berendezések (8-2. oldal)

A készülék és más eszközök csatlakoztatása

Készítse elő a környezethez és a használandó készülékhez megfelelő kábeleket.

A készülék csatlakoztatása számítógépre USB használatával

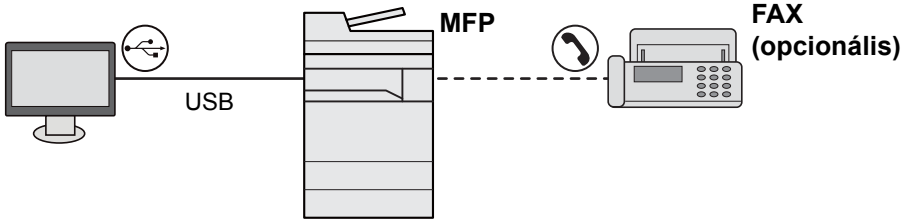

A készülék csatlakoztatása számítógépre a hálózaton keresztül

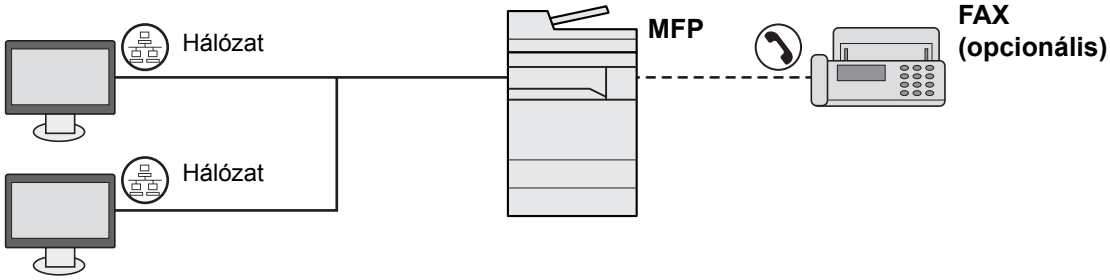

MEGJEGYZÉS

Ha a készüléket az opcionális vezeték nélküli csatoló készlettel használja, nem szükséges a LAN-kábelt csatlakoztatni. A vezeték nélküli LAN használatához meg kell változtatni a készülék alapértelmezett beállításait a rendszermenüben.

Lásd az *angol nyelvű használati útmutatót*.

A használható kábelek

Kapcsolódási környezet	Funkció	Szükséges kábel
Csatlakoztasson egy LAN-kábelt a géphez.	Nyomtató/Lapolvasó/Hálózati fax*1	LAN kábel (10BASE-T, 100BASE-TX, 1000BASE-T)
Csatlakoztasson egy USB-kábelt a géphez.	Nyomtató/lapolvasó (TWAIN/WIA)	USB 2.0 kompatibilis kábel (nagy sebességű USB-vel kompatibilis, maximum 5,0 m)

*1 Csak olyan termékeken, ahol a fax funkció telepítve van.

Kábelek csatlakoztatása

LAN-kábel csatlakoztatása

FONTOS

Ha a készülék be van kapcsolva, kapcsolja ki a főkapcsolót.

Kikapcsolás (2-9. oldal)

1 A kábelt csatlakoztassa a készülékre.

1 A LAN-kábelt csatlakoztassa a hálózati csatolóra.

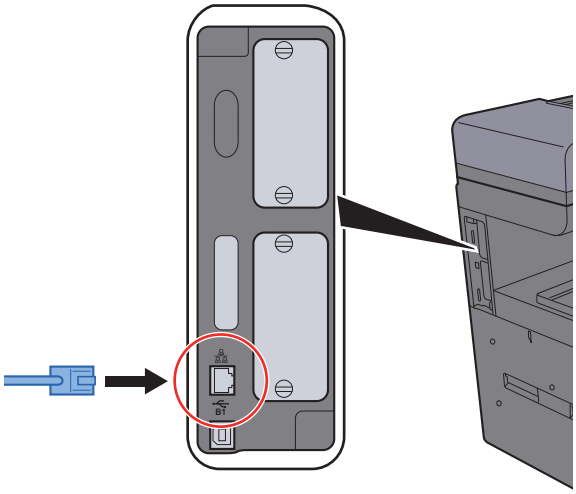

2 A kábel másik végét csatlakoztassa az elosztóra.

2 Kapcsolja be a készüléket, majd konfigurálja a hálózatot.

Hálózat beállítása (LAN kábel csatlakoztatás) (2-24. oldal)

Az USB-kábel csatlakoztatása

FONTOS

Ha a készülék be van kapcsolva, kapcsolja ki a főkapcsolót.

Kikapcsolás (2-9. oldal)

1 A kábelt csatlakoztassa a készülékre.

1 Csatlakoztassa az USB-kábelt a készülék bal oldalán található USB csatolóhoz.

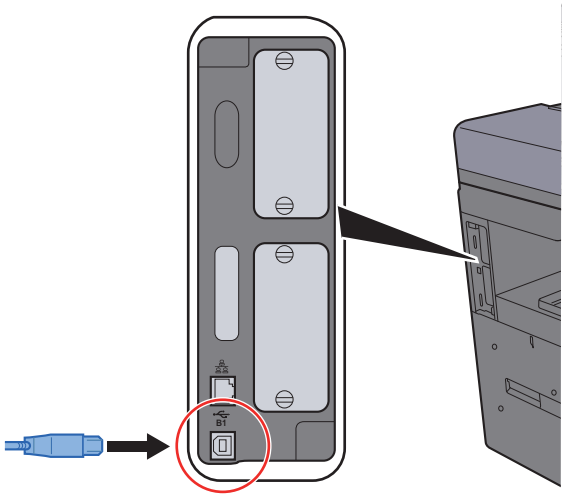

2 A kábel másik végét csatlakoztassa a számítógépre.

2 Kapcsolja be a készüléket.

A tápkábel csatlakoztatása

1 A kábelt csatlakoztassa a készülékre.

A mellékelt tápkábel egyik végét csatlakoztassa a készülékre, a másik végét pedig a fali csatlakozóra.

FONTOS

Kizárólag a készülékhez mellékelt tápkábelt használja.

MEGJEGYZÉS

Amikor a készülékre csatlakoztatja a tápkábelt, az érintőpanel egy rövid időre bekapcsolhat.

Ki- és bekapcsolás

Bekapcsolás

1 Kapcsolja be a főkapcsolót.

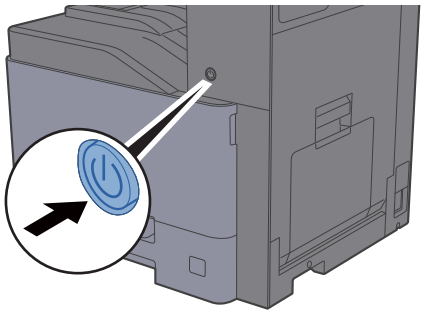

FONTOS

Ha kikapcsolja a főkapcsolót, ne kapcsolja vissza azonnal. Várjon legalább 5 másodpercet, mielőtt visszakapcsolná a készüléket.

Kikapcsolás

FONTOS

Ha a [Processing] vagy a [Memory] visszajelző világít, a gép működik. A készülék működése közben a főkapcsoló kikapcsolása üzemzavart okozhat.

1 Kapcsolja ki a főkapcsolót.



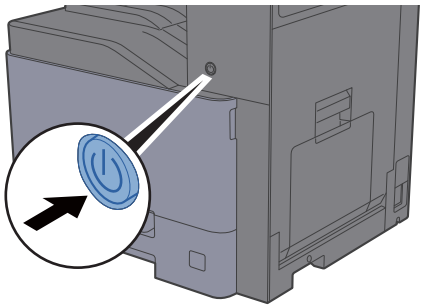

Győződjön meg róla, hogy nem világítanak a jelzőfények.

Ha hosszabb időtartamon keresztül nincs használatban a készülék...

FIGYELEM!

Ha a készüléket hosszabb ideig nem használják (pl. egész éjszaka), kapcsolja ki a főkapcsolót. Ha a készüléket ennél is hosszabb ideig nem használják (pl. nyaralás alatt), biztonsági okokból húzza ki a tápkábelt a fali aljzatból.

FONTOS

Ha fax funkcióval felszerelt termékeket használ, ne felejtse el, hogy a főkapcsoló kikapcsolása esetén a fax küldési és fogadási funkciója sem használható. A papírkazettákból távolítsa el a papírt, és tegye vissza az eredeti csomagolásába, hogy a papírt megóvja a nedvességtől.

A kezelőpanel használata

Kezelőpanel gombjai

Home	Megjeleníti a Kezdőképernyőt.	Status/ Job Cancel	Megjeleníti az Állapot/ Feladat megszakítása képernyőt.	Send	Megjeleníti a küldés képernyőt. Úgy is módosítható, hogy a címjegyzék képernyőt jelenítse meg.
		Copy	Megjeleníti a Másolás képernyőt.	FAX	Megjeleníti a FAX képernyőt.

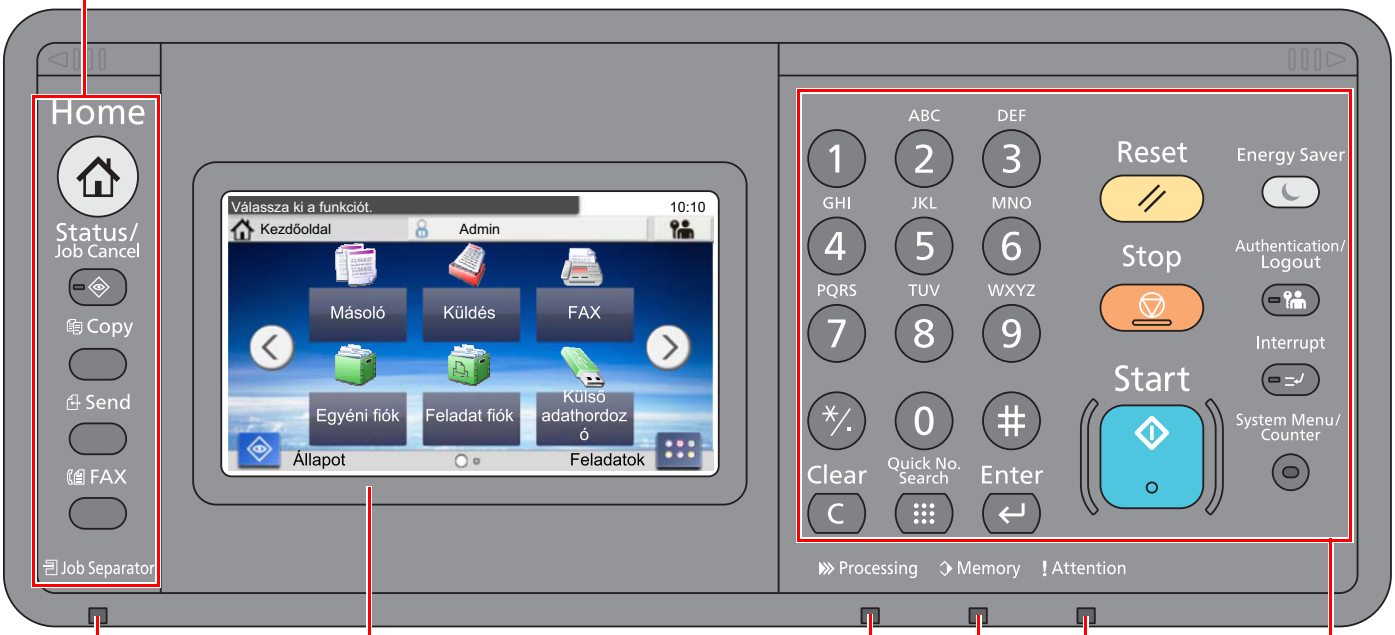

Akkor világít, ha papír található a feladat-szétválasztó tálcában.

Érintőpanel. A gépbeállítások konfigurálásához szükséges gombokat jeleníti meg.

Nyomtatáskor vagy küldéskor/fogadáskor villog.

Villog, amikor a készülék a készülék memóriájához, a fax memóriához vagy USB memóriához fér hozzá, (általános célú tétel).

Világít vagy villog, ha hiba történik, és egy feladat leáll.

System Menu / Counter	Megjeleníti a rendszermenü/számláló képernyőt.	Authentication/ Logout	Hitelesíti a felhasználóváltást, és kilép az aktuális felhasználó műveleteiből (azaz kijelentkezés).	Energy Saver	A készüléket alvó módba állítja. Visszakapcsolás alvó üzemmódból, ha a készülék alvó üzemmódban van.
ABC DEF 1 2 3 GHI JKL MNO 4 5 6 PQRS TUV WXYZ 7 8 9 */. 0 #	Számbillentyűzet. Számok és szimbólumok beviteléhez.	Clear C	Törli a beírt számokat és karaktereket.	Reset	A beállításokat állítja vissza alapértékre.
		Quick No. Search	Beprogramozott adatok, például hívószám és felhasználói azonosító adható meg velük.	Stop	Megszakítja vagy szünetelteti a folyamatban levő feladatot.
Interrupt	Megjeleníti a Soron kívüli másolás képernyőt.	Enter	Véglegesíti a számbillentyűkkel bevitt értékeket a funkciók beállítása során. A kijelzőn megjelenő [**OK**] gombbal együtt használatos.	Start	Elindítja a másolási és beolvasási műveleteket, valamint a beállítási műveletek feldolgozását.

A kezelőpanel szögének beállítása

A kezelőpanel szöge módosítható.

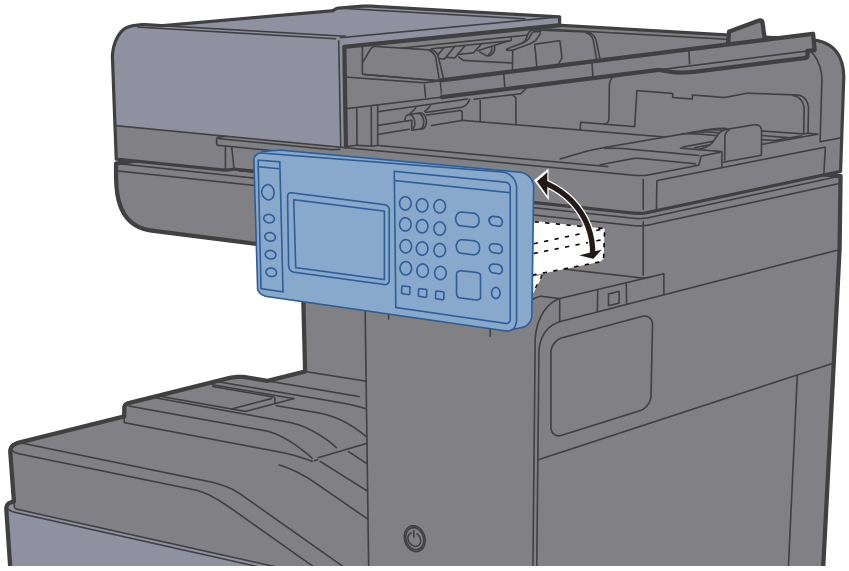

Érintőpanel

Kezdőképernyő

Ez a képernyő úgy jeleníthető meg, hogy a kezelőpanelen megnyomja a [**Home**] gombot. Az ikonok megérintésével az azokhoz tartozó képernyő jeleníthető meg.

Módosíthatja a Kezdőképernyőn megjelenő ikonokat, valamint a képernyő hátterét.

A Kezdőképernyő szerkesztése (2-13. oldal)

Asztal



Feladat képernyő

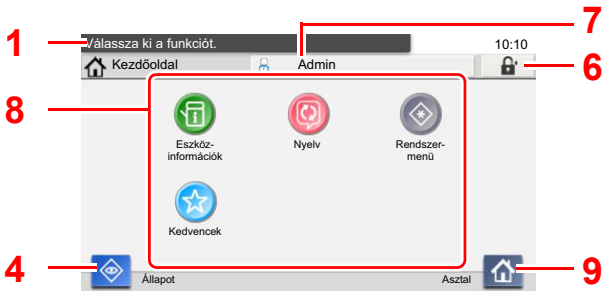

* A megjelenés az aktuális képernyőtől, illetve a konfigurációtól és az opcióbeállításoktól függően eltérő lehet.

Szám	Tétel	Leírás
1	Üzenet	Az állapottól függő üzenetet jeleníti meg.
2	Asztal	A funkcióikont jeleníti meg. A kedvencekhez regisztrált funkciók is megjelennek. Az első oldalon nem látható ikonok az oldal váltásával jeleníthetők meg.
3	Képernyőváltó gombok	Ezeknek a gomboknak a használatával válthat az asztal oldalai között. **MEGJEGYZÉS** A nézetek között úgy is válthat, hogy megérinti a képernyőt és az ujját elhúzza oldalra (azaz elhúzás). 
4	[**Állapot**]	Megjeleníti az Állapot képernyőt. Ha hiba történik, a "!" ikon jelenik meg. A hiba helyreállítása után a képernyő visszatér a normál nézetbe.
5	[**Feladatok**]	Megjeleníti a Feladat képernyőt.
6	[**Kijelentkezés**]	Az aktuális felhasználó kijelentkeztetése. Ez akkor jelenik meg, ha a felhasználói bejelentkezés felügyelete engedélyezve van.
7	Bejelentkezési felhasználónév	Megjeleníti a bejelentkezési felhasználónevet. Ez akkor jelenik meg, ha a felhasználói bejelentkezés felügyelete engedélyezve van. A "Bejelentkezési név" kiválasztásával a bejelentkezett felhasználó adatai jelennek meg.
8	Feladat képernyő	Megjeleníti a feladat ikonokat.
9	[**Asztal**]	Megjeleníti az asztalt.

A Kezdőképernyő szerkesztése

A Kezdőképernyő háttere, valamint a megjelenő ikonok módosíthatók.

1 Jelenítse meg a képernyőt.

1 [**System Menu/Counter**] gomb > [**Kezdőképernyő**]

> **MEGJEGYZÉS**
>
> Ha a felhasználó azonosító képernyő jelenik meg, adja meg a bejelentkezési felhasználónevét és bejelentkezési jelszavát, majd nyomja meg a [**Bejelentkezés**] gombot. Ehhez rendszergazdai jogosultsággal kell bejelentkeznie.
>
> A gyári alapértelmezett bejelentkezési felhasználónév és bejelentkezési jelszó az alábbi.
>
> **Bejelentkezési felhasználónév: 3000**
>
> **Bejelentkezési jelszó: 3000**

2 Konfigurálja a beállításokat.

A rendelkezésre álló beállítások az alábbiak.

Tétel	Leírás
Az asztal testreszabása	Adja meg az asztalon megjelenő funkcióikonokat.*1 A [➕] kiválasztásával jelenítse meg a kijelzőn megjelenítendő funkciók kiválasztására szolgáló képernyőt. Válassza ki a megjelenítendő funkciót, majd nyomja meg az [**OK**] gombot. Válasszon ki egy ikont, majd az [**Előző**] vagy a [**Következő**] lehetőség kiválasztásával adja meg a kiválasztott ikon elhelyezkedését az asztalon. Ha egy ikont törölni szeretne az asztalról, válassza ki a kívánt ikont, majd válassza a [🗑] lehetőséget.
Feladat képernyő testreszabása	Adja meg a feladat képernyőn megjelenő feladat ikonokat.*2
Háttérkép	Konfigurálja a Kezdőképernyő háttérképét. **Érték**: 1–8. kép

*1 Maximum 60 funkció ikont jelenít meg, beleértve a telepített alkalmazásokat és funkciókat, amelyek az opciók telepítése esetén használhatók.

*2 4 feladat ikon jeleníthető meg.

Az asztalon megjeleníthető funkciók

Funkció	Ikon	Leírás	Oldalszám
Másolás[*1]		Megjeleníti a Másolás képernyőt.	5-15. oldal
Küldés[*1]		Megjeleníti a Küldés képernyőt.	5-18. oldal
FAX[*2]		Megjeleníti a FAX képernyőt.	Lásd: **FAX System 11 Operation Guide**.
Egyéni fiók[*3]		Megjeleníti az Egyéni fiók képernyőt.	-
Feladatfiók[*1]		Megjeleníti a Feladatfiók képernyőt.	-
Külső adathordozó[*1]		Megjeleníti a Külső adathordozó képernyőt.	-
Mellékazonosító fiók[*2]		Megjeleníti a Mellékazonosító fiók képernyőt.	Lásd: **FAX System 11 Operation Guide**.
Lekérdező fiók[*2]		Megjeleníti a Lekérdező fiók képernyőt.	Lásd: **FAX System 11 Operation Guide**.
Küldés magamnak (E-mail)[*4]		Megjeleníti a Küldés képernyőt. Célállomásként a bejelentkezett felhasználó e-mail címe van beállítva.	-
Kedvencek		A regisztrált kedvenc előhívása. Az ikon a kedvenc funkciójának megfelelően változik.	5-8. oldal
Alkalmazásnév[*5]		A kiválasztott alkalmazásokat jeleníti meg.	-

*1 A készülék gyári beállítása szerint jelenik meg.
*2 Csak olyan termékeken jelenik meg, amelyeken a fax funkció telepítve van.
*3 Ez csak akkor jelenik meg, ha telepítve van az opcionális SSD.
*4 Akkor jelenik meg, ha a felhasználói bejelentkezés felügyelete engedélyezve van.
*5 Az alkalmazás ikonja jelenik meg.

A feladattárban rendelkezésre álló funkciók

Funkció	Ikon	Leírás	Oldalszám
Eszközinformációk		Megjeleníti az Eszközinformációk képernyőt. Ellenőrizze a rendszer- és a hálózati információkat. Ellenőrizheti a használatban lévő opciókra vonatkozó információkat is.	2-16. oldal
Nyelv		Megjeleníti a Rendszermenü Nyelv beállítása képernyőjét.	-
Rendszermenü		Megjeleníti a Rendszermenü képernyőt.	-
Kedvencek		Megjeleníti a kedvencek listája képernyőt.	5-8. oldal

Eszközinformációk kijelző

Az eszközinformációk kijelzése. Ellenőrizheti a rendszerre, a hálózatra, valamint a használatban lévő opciókra vonatkozó információkat.

1 [**Home**] gomb > [**Feladatok**] > [**Eszközinformációk**]

2 Ellenőrizze az eszközinformációkat.

Eszközinformációk

Fül	Leírás
Azonosítás/Hálózat	Ellenőrizheti az azonosítási információkat, mint a modellnév, sorozatszám, állomásnév és állomáshely, valamint az IP cím.
FAX[*1]	Ellenőrizheti a helyi faxszámot, a helyi fax nevét, a helyi fax azonosítását és egyéb fax információkat.
Szoftververzió/Funkció	Ellenőrizheti a szoftver verziót, illetve a teljesítményt.
Opció	Ellenőrizheti a használatban lévő opciókra vonatkozó információkat.

*1 Csak olyan termékeken jelenik meg, amelyeken a fax funkció telepítve van.

Funkciógomb

Amikor a funkció ikont választja, ez a képernyő jelenik meg.

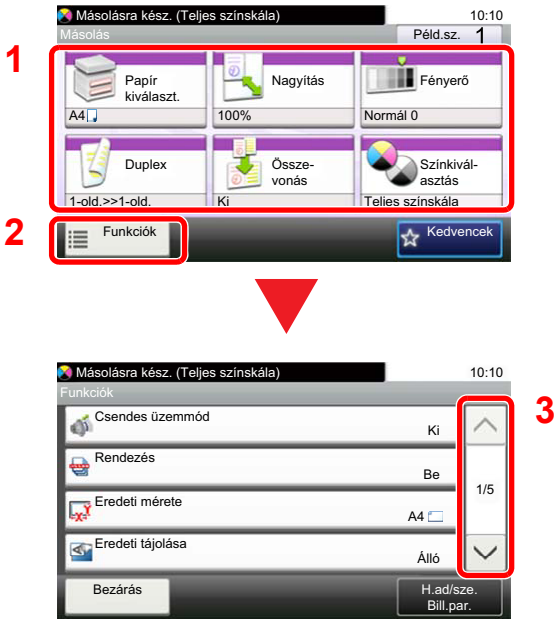

1 Funkciók megjelenítése.

2 A [**Funkciók**] lehetőséget kiválasztva más funkciókat is megjelenítheti.

3 A [∧] vagy a [∨] kiválasztásával görgethet felfele és lefele.

A be nem állítható gombok megjelenítése

Azoknak a funkcióknak a gombjai, amelyek a funkciók kombinálására vonatkozó korlátozások vagy a szükséges opciók hiánya miatt nem használhatók, nem választható állapotban vannak.

Normál	Kiszürkített
	 A következő esetekben a gomb ki van szürkítve és nem választható. • Nem használható egy már kiválasztott funkcióval kombinálva.

Normál	Rejtett
 	  Egy szükséges opció hiánya miatt nem használható. Példa: Ha nincs telepítve SDD, az [**Egyéni fiók**] nem jelenik meg.

MEGJEGYZÉS

Ha egy éppen használni kívánt gomb ki van szürkítve, előfordulhat, hogy még egy korábbi felhasználó beállításai vannak érvényben. Ebben az esetben válassza a [**Reset**] lehetőséget, és próbálja újra.

Az Enter és a Quick No. Search gombok

Ez a szakasz a kezelőpanel [**Enter**] és [**Quick No. Search**] gombjainak használatát ismerteti.

Az [Enter] gomb használata (↵)

Az [**Enter**] gomb ugyanazzal a funkcióval rendelkezik, mint az Enter jelzés (↵), mint az [**OK** ↵] key gomb és a [**Bezárás** ↵].



A [Quick No. Search] gomb használata (⠿)

A [**Quick No. Search**] gomb használható, amikor a számgombokat használja számok közvetlen beírására, például ha gyorstárcsázással adja meg az átvitel célállomását.

A gyorstárcsázással kapcsolatos bővebb információért lásd:

Célállomás meghatározása (5-28. oldal)

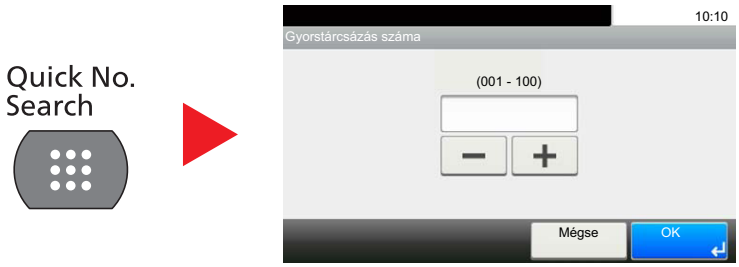

Súgó képernyő

Ha a gép használata során nehézségekbe ütközne, az érintőpanel segítséget nyújthat a használat módjával kapcsolatban.

Amikor az érintőpanelen megjelenik a [?] (súgó) szimbólum, azt megnyomva megjelenik a Súgó képernyő. A Súgó képernyőn az egyes funkciók magyarázatát és használatát láthatja.

Példa: A papírválasztás súgóképernyőjének megjelenítése

1 **A papírválasztás képernyő megjelenítése.**

Papír kiválasztása (6-10. oldal)

2



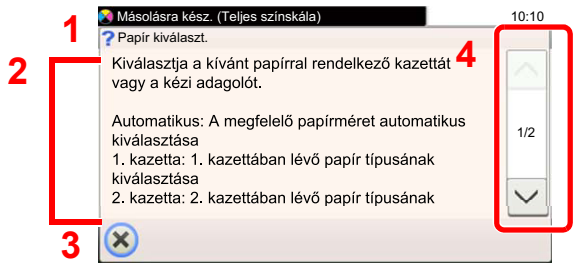

1 Súgó témakörök

2 A funkciókkal és a gép kezelésével kapcsolatos információkat jeleníti meg.

3 Erre kattintva a Súgó képernyő bezáródik, és visszatér az eredeti képernyő.

4 Felfelé és lefelé görgetéshez használhatók, ha egy képernyőn nem

Bejelentkezés/kijelentkezés

Ha olyan funkciót állít be, amelyhez rendszergazdai jogok szükségesek, vagy ha a rendszergazdai bejelentkezés van engedélyezve, akkor meg kell adnia a bejelentkezési felhasználónevet és a bejelentkezési jelszót.

MEGJEGYZÉS

A gyári alapértelmezett bejelentkezési felhasználónév és bejelentkezési jelszó az alábbi.

Bejelentkezési felhasználónév: **3000**

Bejelentkezési jelszó: **3000**

Ha elfelejti a bejelentkezési felhasználónevet vagy a bejelentkezési jelszót, nem fog tudni bejelentkezni. Ebben az esetben jelentkezzen be rendszergazdai jogosultsággal, és változtassa meg a bejelentkezési felhasználónevet vagy a bejelentkezési jelszót.

Bejelentkezés

Normál bejelentkezés

1 A bejelentkezéshez adja meg a bejelentkezési felhasználónevet és jelszót.

1 Ha a műveletek alatt ez a képernyő jelenik meg, nyomja meg a [**Billentyűzet**] gombot a bejelentkezési felhasználónév megadásához.



Karakterbevitel (8-4. oldal)

2 [**Jelszó**] > Adja meg a bejelentkezési jelszót > [**OK**]

MEGJEGYZÉS

Ha felhasználói hitelesítési módszernek a [**Hálózati hitelesítés**] van megadva, megjelenik a hitelesítési célhely információ, és a hitelesítési célhelyként a [**Helyi**] vagy [**Hálózati**] lehetőség választható.

2 Válassza a [Bejelentkezés] lehetőséget.

Egyszerű bejelentkezés



Ha ez a képernyő jelenik meg a műveletek közben, válassza ki a felhasználót, és jelentkezzen be.

MEGJEGYZÉS

Ha felhasználónév szükséges, megjelenik a beviteli képernyő.

Lásd az *angol nyelvű használati útmutatót*.

Kijelentkezés

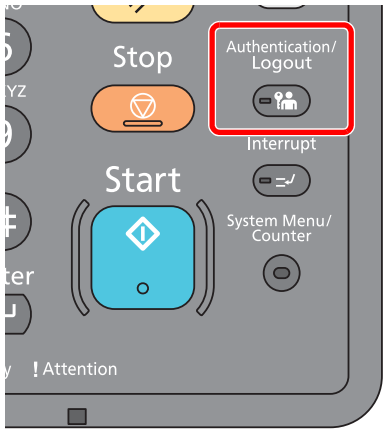

Ha ki szeretne jelentkezni a készülékből, nyomja meg az [**Authentication/Logout**] gombot; ekkor visszajut a bejelentkezési felhasználónév- és jelszóbeviteli képernyőre.

A felhasználót a rendszer az alábbi esetekben automatikusan kijelentkezteti:

- Amikor a készülék alvó állapotba kapcsol.
- Az automatikus panel-visszaállítás aktiválódásakor.

A készülék alapértelmezett beállításai

A készülék használata előtt olyan beállításokat konfigurálhat, mint a dátum és az idő, a hálózati konfiguráció és az energiatakarékos funkciók. A Gépbeállító varázsló a telepítést követő első bekapcsolásakor indul el. Ezenfelül konfigurálja az alábbi beállításokat, ha szükséges.

MEGJEGYZÉS

A készülék alapértelmezett beállításai a rendszermenüben módosíthatók.
A rendszermenüből konfigurálható beállításokat lásd:

Angol nyelvű használati útmutató.

A dátum és az idő beállítása

Kövesse az alábbi lépéseket a telepítés helyén érvényes dátum és idő beállításához.

A küldési funkcióval küldött e-mailek fejlécében az itt beállított dátum és idő fog megjelenni. Állítsa be a dátumot, az időt, valamint a készülék használati helyének eltérését a greenwichi időzónától.

MEGJEGYZÉS

- A kezdeti konfiguráció utáni módosításokért lásd:

Angol nyelvű használati útmutató.

- A pontos idő rendszeresen beállítható a hálózat idő kiszolgálójáról.

Embedded Web Server RX User Guide

1 Jelenítse meg a képernyőt.

[**System Menu/Counter**] gomb > [**Dátum/Idő/Energiatakarékos**]

2 Konfigurálja a beállításokat.

[**Időzóna**] > [**Dátum/Idő**] > [**Dátumformátum**]

Tétel	Leírás
Időzóna	Állítsa be a greenwichi időzónától eltérő időt. A listából válassza ki a legközelebbi helyet. Ha olyan régiót választ, amely nyári időszámítást használ, konfigurálja a nyári időszámítás beállításait.
Dátum/Idő	Állítsa be az azon a helyen érvényes dátumot és időt, ahol a készüléket használja. Ha a Küldés e-mailként funkciót használja, az itt beállított dátum és idő jelenik meg a fejlécben. **Érték: Év (2000 - 2037), Hónap (1 - 12), Nap (1 - 31), Óra (00 - 23), perc (00 - 59), Másodperc (00 - 59)**
Dátumformátum	Válassza ki az év, a hónap és nap megjelenítésének formátumát. Az év nyugati formátumban jelenik meg. **Érték: Hónap/Nap/Év, Nap/Hónap/Év, Év/Hónap/Nap**

Hálózat beállítása (LAN kábel csatlakoztatás)

A készülék egy hálózati csatolóval rendelkezik, amely kompatibilis az olyan hálózati protokollokkal, mint a TCP/IP (IPv4), TCP/IP (IPv6), NetBEUI és IPSec. Ez teszi lehetővé a nyomtatást a Windows, a Macintosh, az UNIX és más platformokon.

A Windows hálózathoz való csatlakozáshoz állítsa be a TCP/IP (IPv4) protokollt.

Az egyéb hálózati beállításokért lásd:

➨ *Angol nyelvű használati útmutató*.

MEGJEGYZÉS

Ha a felhasználói bejelentkezés felügyelete engedélyezve van, a beállításokat csak akkor módosíthatja, ha rendszergazdai jogosultságokkal jelentkezik be.
Ha a felhasználói bejelentkezés kezelése le van tiltva, megjelenik a felhasználói hitelesítés képernyő. Adja meg a bejelentkezési felhasználónevet és jelszót, majd válassza a [**Bejelentkezés**] lehetőséget.

A gyári alapértelmezett bejelentkezési felhasználónév és bejelentkezési jelszó az alábbi.

Bejelentkezési felhasználónév: **3000**

Bejelentkezési jelszó: **3000**

TCP/IP beállítások

IPv4 beállítás

A Windows hálózathoz való csatlakozáshoz állítsa be a TCP/IP (IPv4) protokollt.

Az alapértelmezett beállítás: „TCP/IP protokoll: Be, DHCP: Be, Auto-IP: Be”.

MEGJEGYZÉS

Az IP-címet kérje el a rendszergazdától, és legyen kéznél, amikor konfigurálja ezt a beállítást.
Az alábbi esetekben állítsa be a DNS szerver IP címét az Embedded Web Server RX használatával.

- Ha kikapcsolt "DHCP" beállítású állomásnevet használ
- Ha olyan IP címmel rendelkező DNS szervert használ, amelyet nem a DHCP osztott ki automatikusan.

A DNS szervet IP címének beállításához lásd:

➨ **Embedded Web Server RX User Guide**

1 Jelenítse meg a képernyőt.

[**System Menu/Counter**] gomb > [**Rendszer/Hálózat**] > "Hálózat" > "TCP/IP beállítás"

2 Konfigurálja a beállításokat.

[IPv4 beállítás]

Állítsa be az alábbiakat.

Ha DHCP szervert használ

[**DHCP**]: Kapcsolja [**Be**].

Állandó IP cím beállításakor

[**DHCP**]: Kapcsolja [**Ki**].

[**IP cím**]: Írja be a címet.

[**Subnet maszk**]: Decimális formátumban írja be az alhálózati maszkot (0 - 255).

[**Alapértelmezett átjáró**]: Írja be a címet.

Auto-IP használata esetén írja be a "0.0.0.0" értéket az [**IP cím**] mezőbe.

FONTOS

A beállítás módosítása után a Rendszermenüből indítsa újra a hálózatot, vagy kapcsolja KI, majd BE a készüléket.

Lásd az *angol nyelvű használati útmutatót*.

Vezeték nélküli hálózat beállításai

Ha a készüléken telepíti az opcionális vezeték nélküli hálózati készletet és konfigurálja a csatlakozási beállításokat, akkor lehetővé válik a nyomtatás a vezeték nélküli hálózati környezetben (vezeték nélküli LAN). Az alábbiak ismertetik a csatlakozási beállítások konfigurálását a Gyorsbeállítás használatával.

Vezeték nélküli hozzáférési pontra történő csatlakozáshoz a Gyorsbeállítás az alábbi négy módszert biztosítja. Válassza ki a kívánt módszert.

Lásd az *angol nyelvű használati útmutatót*.

Rendelkezésre álló hálózat

Megjeleníti a hozzáférési pontokat, amelyekre a készülék csatlakoztatható. A listából válassza ki a kívánt hozzáférési pontot.

Nyomógomb

Ha a hozzáférési pont támogatja a nyomógombos módszert, a vezeték nélküli beállítások konfigurálhatók a nyomógomb használatával. Ez a beállítás aktiválja a nyomógombot, és a csatlakozás a hozzáférési ponton lévő nyomógomb megnyomásával indítható el.

MEGJEGYZÉS

A nyomógombos módszer csak a WPS funkciót támogatja.

PIN kód módszer (Eszköz)

A csatlakozás elindítása mindkét oldalról a készüléken létrehozott PIN kód használatával. Ezenfelül, előzőleg ugyanezt a PIN kódot kell megadni a hozzáférési ponton.

PIN kód módszer (Terminál)

A csatlakozás elindítása mindkét oldalról a hozzáférési ponton létrehozott PIN kód használatával. Ezenfelül, előzőleg ugyanezt a PIN kódot kell megadni a készüléken.

Energiatakarékos funkció

Ha egy bizonyos idő eltelik, miután a készüléket utoljára használták, a készülék automatikusan alacsony fogyasztású módba vált az áramfogyasztás csökkentése érdekében. Ha a készüléket továbbra sem használják, a készülék automatikusan alvó módba kapcsol, amely minimalizálja az áramfogyasztást. Ha a készüléket alvó módban nem használják, automatikusan kikapcsol.

Alacsony fogyasztású mód

Ha a készüléket egy adott ideig nem használják, az energiatakarékos jelzőfény világítani kezd, és az áramfogyasztás csökkentése érdekében a képernyő elsötétül. Ezt az állapotot Alacsony fogyasztású módnak hívják. Az “Energiatakarékos mód” jelenik meg a kijelzőn.

Az alapértelmezett előre beállított idő 3 perccel.

Ha energiatakarékos módban nyomtatási adatok érkeznek, a készülék automatikusan aktiválódik és elkezdi a nyomtatást. Ezenfelül, ha energiatakarékos módban fax adatok érkeznek, a készülék automatikusan aktiválódik és elkezdi a nyomtatást.

Végezze el az alábbi műveletek egyikét a folytatáshoz.

- Érintse meg az érintőpanelt vagy a kezelőpanelen nyomjon meg egy gombot.
- Nyissa ki a dokumentumadagolót.
- Helyezze az eredetiket a dokumentumadagolóba.

A készülék 10 másodpercen belül üzemképessé válik.

Fontos megjegyezni, hogy a környezeti viszonyok, mint például a szellőztetés, a készülék lassabb reagálását válthatják ki.

MEGJEGYZÉS

Ha az energiatakarékos időzítő megegyezik az alvási időzítővel, akkor az alvó üzemmód aktiválódik.

Alvás

Az alvó üzemmód aktiválásához nyomja meg az [**Energy Saver**] gombot. Az energiafogyasztás minimalizálása érdekében az energiatakarékos jelzőfényen kívül a kezelőpanel minden jelzőfénye kialszik, és az érintőpanel elsötétül.Ezt az állapotot Alvó üzemmódnak hívják.



Energiatakarékos jelzőfény

Ha alvó üzemmódban nyomtatási adatok érkeznek, a készülék automatikusan aktiválódik és elkezdi a nyomtatást.

Ezenfelül, ha alvó üzemmódban fax adatok érkeznek, a készülék automatikusan aktiválódik és elkezdi a nyomtatást.

A folytatáshoz hajtsa vére az alábbi műveleteket.

- Nyomja meg a [**Energy Saver**] gombot.

A készülék 17,6 másodpercen belül üzemképessé válik.

Fontos megjegyezni, hogy a környezeti viszonyok, például a szellőztetés, a készülék lassabb reagálását válthatja ki.

Automatikus alvó üzemmód

Automatikus alvó módban a készülék alvó üzemmódba vált, ha egy előre megadott ideig nem használják.

Az alapértelmezett előre beállított idő 20 perccel (kivéve az európai modellek esetén) vagy 30 perccel (Európán kívüli modellek).

Az előre beállított alvási időzítő módosításához lásd:

Gyorsbeállítás varázsló (2-28. oldal)

MEGJEGYZÉS

Ha az energiatakarékos időzítő megegyezik az alvási időzítővel, akkor az alvó üzemmód aktiválódik.

Alvási szabályok (kivéve az európai modellek esetén)

Beállíthatja, hogy alvó mód működjön-e az egyes funkciókhoz. Amikor a készülék alvó üzemmódba lép, chipkártyák nem ismerhetők fel.

Az Alvási szabályok beállításaira vonatkozó bővebb információért lásd:

Angol nyelvű használati útmutató.

Alvó szint (Energiatakarékos és Gyors feléledés) (Európán kívüli modellek)

Az alvó szint esetén az alábbi két üzemmód között válthat: Energiatakarékos és Gyors feléledés üzemmód. Az alapértelmezett beállítás az Energiatakarékos üzemmód.

Az Energiatakarékos üzemmód nagyobb mértékben csökkenti az áramfogyasztást, mint a Gyors feléledés üzemmód, és lehetővé teszi az Alvó üzemmód beállítását külön az egyes funkciókhoz. A készülék a chipkártyákat nem ismeri fel.

MEGJEGYZÉS

Ha az opcionális Network Interface Kit telepítve van, az energiatakarékos üzemmód nem állítható be.

A folytatáshoz nyomja meg a [**Energy Saver**] gombot a kezelőpanelen. Ha alvó üzemmódban nyomtatási adatok érkeznek, a készülék automatikusan aktiválódik és elkezdi a nyomtatást.

Az Alvó szintek beállításaira vonatkozó bővebb információért lásd:

Gyorsbeállítás varázsló (2-28. oldal)

Gyorsbeállítás varázsló

A fax funkciók, papírbeállítások, energiatakarékos funkciók és a hálózati beállítások tekintetében az alábbi beállítások konfigurálhatók a varázsló stílusú képernyőn.

FAX beállítás[*1]	Az alapvető faxbeállítások konfigurálására való.	
	1. Tárcsázás/RX mód	Tárcsázás üzemmód[*2] Vételi mód Auto (DRD)[*3]
	2. Helyi FAX info.	Helyi fax név Helyi faxszám Helyi FAX azon. TTI
	3. Hang	Hangszóró hangereje Jelzések hangereje Feladat vége jelzés
	4. Csengés	Normál[*4] Üzenetrögzítő[*4] FAX/TEL kapcsoló[*4]
	5. Kimenet	Kimeneti tálca[*5]
	6. Újratárcsázás	Ism. próbák sz.
Energiatakarékos beállítás	Az alvó üzemmód és az alacsony fogyasztású mód konfigurálását végzi.	
	1. Alvó üzemmód	Alvási időzítő Alvó szint (Európán kívüli modellek)
	2. Energiatak.	Energiatakarékos időzítő
Hálózat beállítása	A hálózati beállítások konfigurálása.	
	1. Hálózat	IP-cím lekérése IP-cím[*6] Alhálózati maszk[*6] Alapértelmezett átjáró[*6]

*1 A fax funkciók csak a telepített fax funkcióval rendelkező termékeken elérhetők.
*2 Csak hüvelykes verzió.
*3 Néhány országban DRD vételi mód is elérhető.
*4 Ez a beállítás egyes régiókban nem jelenik meg.
*5 Csak akkor jelenik meg, ha a feladatelválasztó és a postafiók telepítve van.
*6 Nem jelenik meg, ha az "IP-cím lekérése" beállítása [**Auto (DHCP)**].

MEGJEGYZÉS

Ha a felhasználó azonosító képernyő jelenik meg, adja meg a bejelentkezési felhasználónevét és bejelentkezési jelszavát, majd nyomja meg a [**Bejelentkezés**] gombot. Ehhez rendszergazdai jogosultsággal kell bejelentkeznie. A gyári alapértelmezett bejelentkezési felhasználónév és bejelentkezési jelszó az alábbi.

Bejelentkezési felhasználónév: **3000**

Bejelentkezési jelszó: **3000**

1 Jelenítse meg a képernyőt.

[**System Menu/Counter**] gomb > [**Gyorsbeállítás varázsló**]

2 Válassza ki a funkciót.

3 Konfigurálja a beállításokat.

Indítsa el a varázslót. A beállítások konfigurálásához kövesse a képernyőn megjelenő utasításokat.

MEGJEGYZÉS

Ha a beállítások konfigurálásánál nehézségekbe ütközne, lásd:

Súgó képernyő (2-20. oldal)

Vezérlő	Leírás
Kilépés	Kilép a varázslóból. Az eddig konfigurált beállítások alkalmazásra kerülnek.
Előző	Visszalép az előző menüpontra.
Kihagyás	A következő menüpontra lép az aktuális pont módosítása nélkül.
Következő	A következő képernyőre lép.
Vissza	Visszalép az előző képernyőre.
Kész	Regisztrálja a beállításokat és lépjen ki a varázslóból.

A szoftver telepítése

Telepítse a megfelelő szoftvert a számítógépre a mellékelt DVD lemezről (Product Library), ha használni szeretné a készülék nyomtató funkcióját vagy TWAIN/WIA adatátvitelt vagy Network FAX adatátvitelt szeretne létesíteni a számítógéppel.

DVD-n lévő szoftver (Windows)

A telepítés módszereként a [**Gyors telepítés**] vagy [**Egyedi telepítés**] közül választhat. A [**Gyors telepítés**] a normál telepítési módszer. Ha olyan komponenseket szeretne telepíteni, amelyek nem telepíthetők a [**Gyors telepítés**] opcióval, használja az [**Egyedi telepítés**] opciót.

Az egyedi telepítésre vonatkozó részleteket lásd:

➡ Egyedi telepítés (2-34. oldal)

Szoftver	Leírás	Gyors telepítés
Printing System Driver	Ez az illesztőprogram lehetővé teszi a számítógépen tárolt fájlok nyomtatását. Egy illesztőprogram több leíró nyelvet (PCL XL, KPDL stb.) támogat. Ez a nyomtató illesztőprogram teszi lehetővé a készülék összes funkciójának kihasználását. Ez az illesztőprogram használható PDF fájlok létrehozására.	○
Printing System (XPS) Driver	Ez a nyomtató illesztőprogram a Microsoft Corporation által kifejlesztett XPS (XML papírspecifikáció) formátumot támogatja.	-
KPDL mini-driver/PCL mini-driver	Ez egy Microsoft MiniDriver, amely a PCL és a KPDL formátumot támogatja. A készülék funkciói és opciói között vannak olyan korlátozások, amelyek csak ezzel az illesztőprogrammal használhatók.	-
FAX Driver	Ez teszi lehetővé a számítógépen lévő szoftveralkalmazás által létrehozott dokumentumok elküldését faxként.	-
TWAIN Driver	Ez az illesztőprogram lehetővé teszi a lapolvasást a készülékkel TWAIN-kompatibilis szoftveralkalmazás használatával.	○
WIA Driver	A WIA (Windows Imaging Acquisition) a Windows olyan funkciója, amely lehetővé teszi a képalkotó eszközök – mint a lapolvasók – és a képfeldolgozó alkalmazások közötti kölcsönös kommunikációt. A képek felhasználhatók WIA-kompatibilis szoftveralkalmazás használatával, ami akkor kényelmes, ha nincs a számítógépen TWAIN-kompatibilis szoftveralkalmazás telepítve.	-
NETWORK PRINT MONITOR	Ez egy olyan segédprogram, amelynek segítségével a készülék figyelemmel kísérhető a hálózaton.	-
Status Monitor	Ez egy olyan segédprogram, amely figyelemmel kíséri a nyomtató állapotát és folyamatos jelentés készítő funkciót biztosít.	○
File Management Utility	Ez teszi lehetővé a beolvasott dokumentumok elküldését és elmentését egy megadott hálózati mappába.	-
Network Tool for Direct Printing	Ezt teszi lehetővé PDF nyomtatását Adobe Acrobat/Reader elindítása nélkül.	-
FONTS	Ezek a kijelző-betűtípusok, amelyek lehetővé teszik a készülék számára a szoftveralkalmazások beépített betűtípusainak használatát.	○

MEGJEGYZÉS

- A Windows alatt történő telepítést csak rendszergazdai jogosultságokkal rendelkező felhasználó végezheti.
- A fax funkciók használatához az opcionális faxkészlet szükséges.
- Windows XP alatt a WIA illesztőprogram és a Printing System (XPS) Driver nem telepíthető.

A szoftver telepítése Windows alatt

Gyors telepítés

Az alábbi példa ismerteti a szoftver telepítését Windows 7 alatt [**Gyors telepítés**] használatával.

Az egyedi telepítésre vonatkozó részleteket lásd:

Egyedi telepítés (2-34. oldal)

1 Helyezze be a DVD-t.

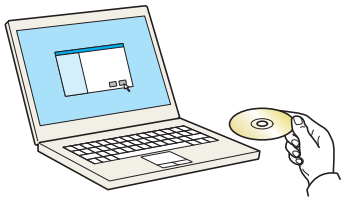

MEGJEGYZÉS

- A Windows rendszer alatt történő telepítést csak olyan felhasználó végezheti, aki rendszergazdaként van bejelentkezve.
- Ha az "**Új hardver - üdvözli a varázsló**" párbeszédablak jelenik meg, válassza a [**Mégse**] lehetőséget.
- Ha az automatikus futtatás képernyő jelenik meg, kattintson a [**setup.exe futtatása**] lehetőségre.
- Ha a fiókkezelés ablak jelenik meg, kattintson az [**Igen**] ([**Engedélyezés**]) lehetőségre.

2 Jelenítse meg a képernyőt.

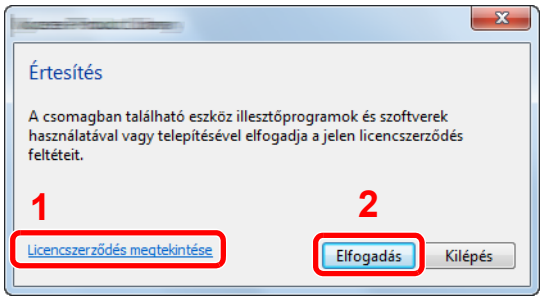

1 Kattintson a [**Licencszerződés megtekintése**] lehetőségre és olvassa el a licencszerződést.

2 Kattintson az [**Elfogadás**] lehetőségre.

3 A [Gyors telepítés] használata.

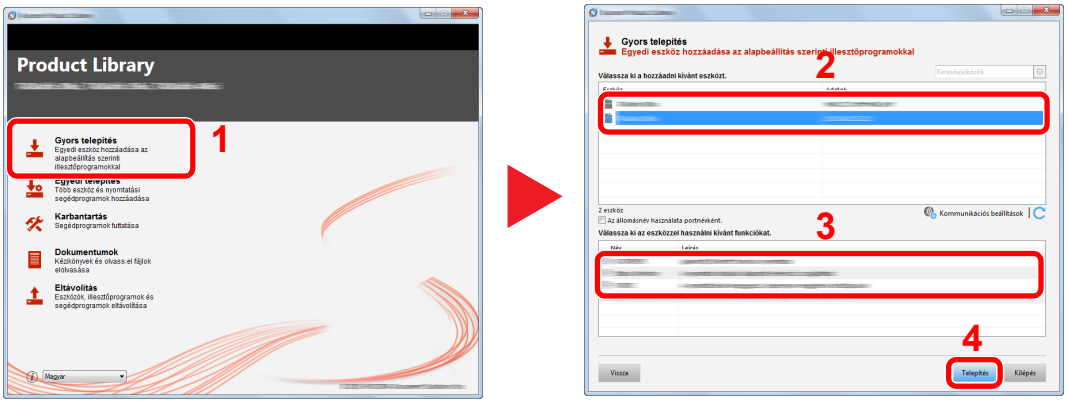

Választhatja az [**Az állomásnév használata portnévként**] lehetőséget is, és beállíthatja a TCP/IP port állomásnevének használatát. (USB csatlakozás nem használható.)

MEGJEGYZÉS

- A készülék csak akkor érzékelhető, ha be van kapcsolva. Ha a számítógép nem érzékeli a készüléket, ellenőrizze, hogy a készülék csatlakozik-e a számítógépre a hálózaton vagy az USB kábelen keresztül, és azt, hogy be van-e kapcsolva, majd kattintson az (Frissítés) ikonra.
- Ha megjelenik a Windows biztonsági ablak, kattintson a [**Telepítem az illesztőprogramot**] lehetőségre.
- A Status Monitor telepítéséhez először telepíteni kell a Microsoft .NET Framework 4.0 programot.

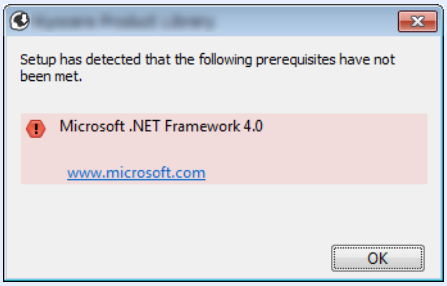

4 Fejezze be a telepítést.

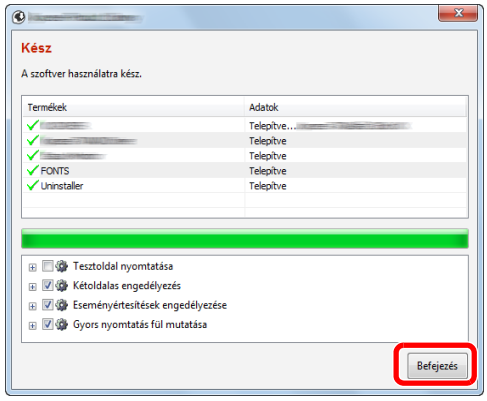

Amikor "**A szoftver használatra kész.**" jelenik meg, használhatja a szoftvert. Teszt oldal nyomtatásához jelölje be a "**Tesztoldal nyomtatása**" jelölőnégyzetet, és válassza ki a készüléket.

A [**Befejezés**] lehetőségre kattintva lépjen ki a varázslóból.

MEGJEGYZÉS

Ha Windows XP alatt az [**Eszközbeállítások**] lehetőséget választotta, az eszközbeállítások párbeszédablaka jelenik meg, miután a [**Befejezés**] lehetőségre kattintott. Konfigurálja a készüléken telepített opciók beállításait. Az eszközbeállítások a telepítés befejezése után is konfigurálhatók.

Printing System Driver User Guide

Ha a rendszer újraindítását kérő üzenet jelenik meg, a képernyő utasításait követve indítsa újra a számítógépet. Ezzel befejeződött a nyomtató illesztőprogram telepítése.

Ha a TWAIN illesztőprogramot telepíti, folytassa következő konfigurálásával:

A TWAIN illesztőprogram beállítása (2-40. oldal)

Egyedi telepítés

Az alábbi példa ismerteti a szoftver telepítését Windows 7 alatt [**Egyedi telepítés**] használatával.

1 Helyezze be a DVD-t.

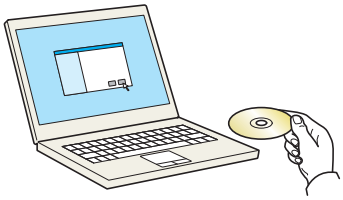

MEGJEGYZÉS

- A Windows rendszer alatt történő telepítést csak olyan felhasználó végezheti, aki rendszergazdaként van bejelentkezve.
- Ha az "**Új hardver - üdvözli a varázsló**" párbeszédablak jelenik meg, válassza a [**Mégse**] lehetőséget.
- Ha az automatikus futtatás képernyő jelenik meg, kattintson a [**setup.exe futtatása**] lehetőségre.
- Ha a fiókkezelés ablak jelenik meg, kattintson az [**Igen**] ([**Engedélyezés**]) lehetőségre.

2 Jelenítse meg a képernyőt.

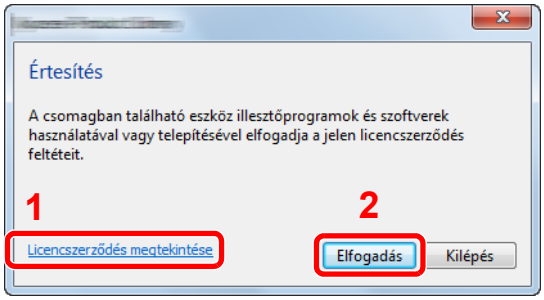

1 Kattintson a [**Licencszerződés megtekintése**] lehetőségre és olvassa el a licencszerződést.

2 Kattintson az [**Elfogadás**] lehetőségre.

3 Az [Egyedi telepítés] használata.

1 Jelölje ki a telepítendő eszközt.

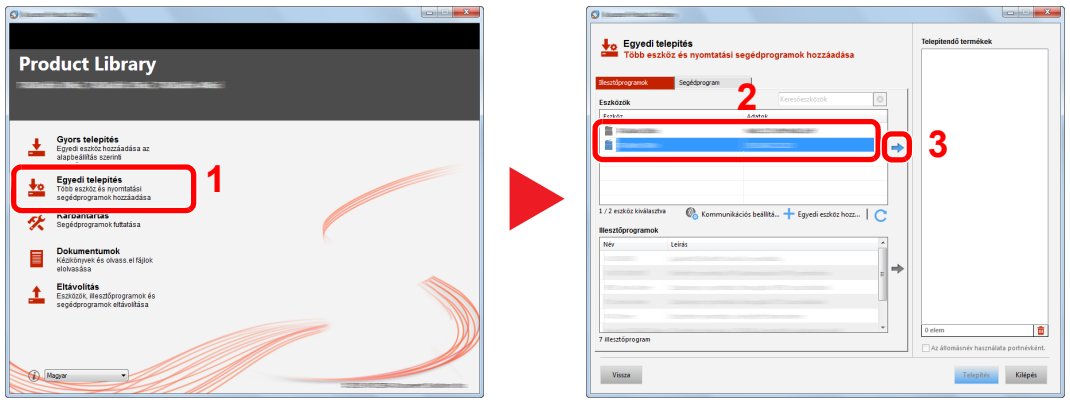

2 Jelölje ki a telepítendő illesztőprogramot.

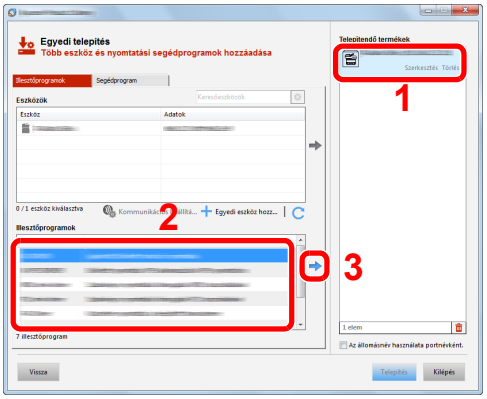

3 Jelölje ki a telepítendő segédprogramot.

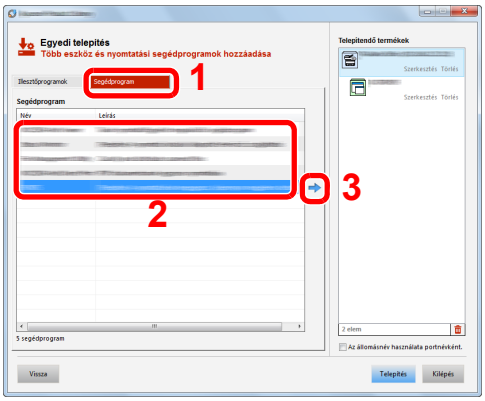

4 Kattintson a [**Telepítés**] lehetőségre.

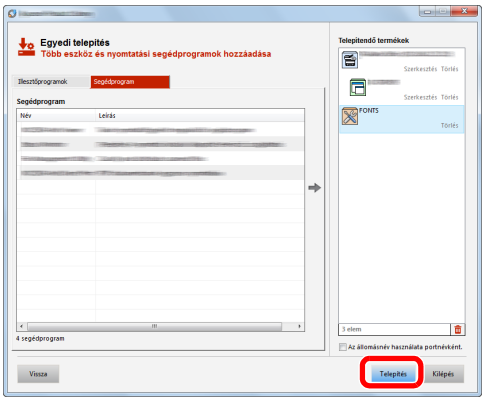

MEGJEGYZÉS

- A Status Monitor telepítéséhez először telepíteni kell a Microsoft .NET Framework 4.0 programot.

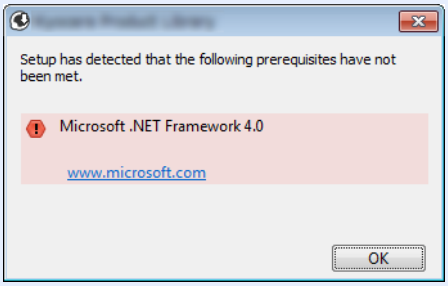

4 Fejezze be a telepítést.

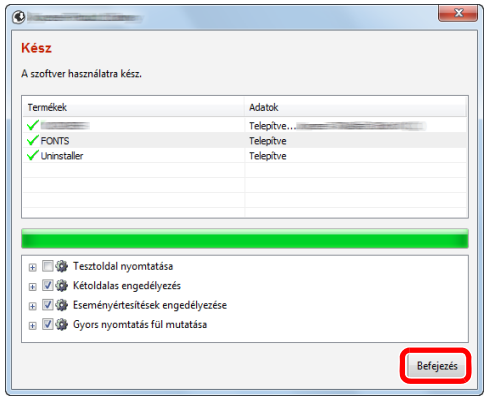

Amikor "**A szoftver használatra kész.**" jelenik meg, használhatja a szoftvert. Teszt oldal nyomtatásához jelölje be a "**Tesztoldal nyomtatása**" jelölőnégyzetet, és válassza ki a készüléket.

A [**Befejezés**] lehetőségre kattintva lépjen ki a varázslóból.

MEGJEGYZÉS

Ha Windows XP alatt az [**Eszközbeállítások**] lehetőséget választotta, az eszközbeállítások párbeszédablaka jelenik meg, miután a [**Befejezés**] lehetőségre kattintott. Konfigurálja a készüléken telepített opciók beállításait. Az eszközbeállítások a telepítés befejezése után is konfigurálhatók.

Printing System Driver User Guide

Ha a rendszer újraindítását kérő üzenet jelenik meg, a képernyő utasításait követve indítsa újra a számítógépet. Ezzel befejeződött a nyomtató illesztőprogram telepítése.

Ha a TWAIN illesztőprogramot telepíti, folytassa következő konfigurálásával:

A TWAIN illesztőprogram beállítása (2-40. oldal)

A szoftver eltávolítása

Az alábbi műveletek végrehajtásával távolíthatja el a szoftvert a számítógépről.

MEGJEGYZÉS

A Windows alatt történő eltávolítást csak rendszergazdai jogosultságokkal rendelkező felhasználó végezheti.

1 Jelenítse meg a képernyőt.

Windows alatt kattintson a [**Start**] gombra, válassza a [**Minden program**], [(A gyártó cég neve)] és [**A Product Library eltávolítása**] lehetőséget az eltávolító varázsló megjelenítéséhez.

MEGJEGYZÉS

Windows 8 alatt kattintson a [**Keresés**] szimbólumra, és a keresőmezőbe írja be: "A Product Library eltávolítása". A keresési listában válassza az [**A Product Library eltávolítása**] lehetőséget.

2 Távolítsa el a szoftvert.

Jelölje be az eltávolítandó szoftver mellett lévő jelölőnégyzetet.

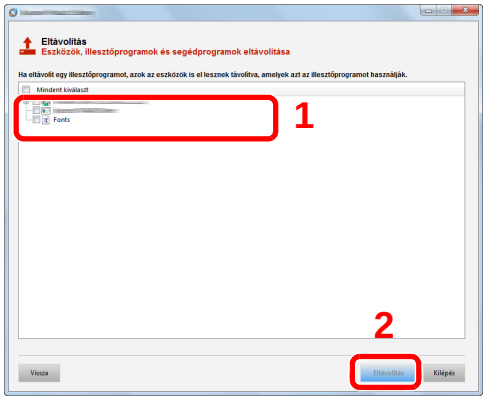

3 Fejezze be az eltávolítást.

Ha a rendszer újraindítását kérő üzenet jelenik meg, a képernyő utasításait követve indítsa újra a számítógépet. Ezzel befejeződik a szoftver eltávolításának művelete.

MEGJEGYZÉS

- A szoftver eltávolítható a Product Library használatával is.
- A Product Library képernyőn kattintson az [**Eltávolítás**] lehetőségre, és a szoftver eltávolításához kövesse a képernyőn megjelenő utasításokat.

A szoftver telepítése Mac számítógépen

A készülék nyomtató funkciója használható Mac számítógéppel.

MEGJEGYZÉS

- A Mac OS rendszer alatt történő telepítést csak olyan felhasználó végezheti, aki rendszergazdaként van bejelentkezve.
- Macintosh számítógépről történő nyomtatás esetén állítsa a gép emulációját [**KPDL**] vagy [**KPDL(Auto)**] helyzetbe.

Lásd az *angol nyelvű használati útmutatót*.

- Ha Bonjour használatával csatlakozik, a készülék hálózati beállításaiban engedélyezze a Bonjour opciót.

Lásd az *angol nyelvű használati útmutatót*.

- A hitelesítési képernyőn adja meg az operációs rendszerre való belépéshez használt felhasználónevet és jelszót.

1 Helyezze be a DVD-t.

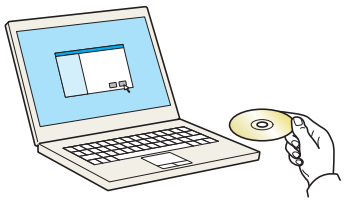

Kattintson kétszer a [**GEN_LIB**] ikonra.

2 Jelenítse meg a képernyőt.

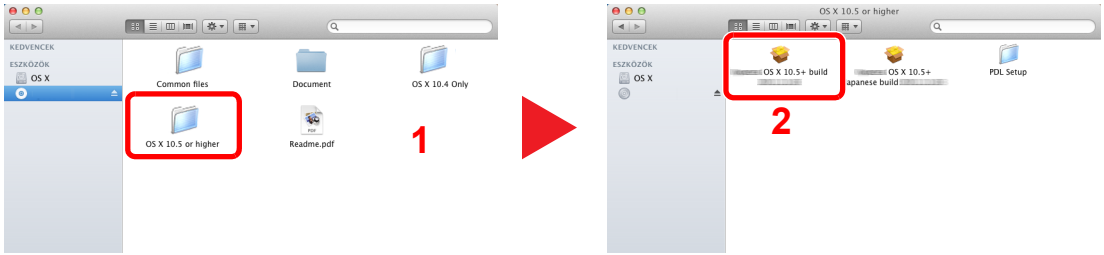

A Mac operációs rendszer verziójától függően kattintson duplán a [(Márkanév) **OS X x.x**] lehetőségre.

3 Telepítse a nyomtató illesztőprogramot.

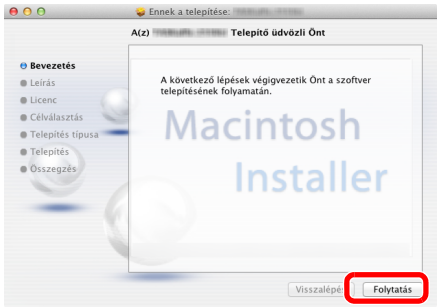

Telepítse a nyomtató illesztőprogramot a telepítő szoftver által megjelenített utasítások szerint.

Ezzel befejeződik a nyomtató illesztőprogram telepítése.

Ha USB kapcsolatot használ, a készüléket a rendszer automatikusan felismeri és csatlakoztatja.
Ha IP kapcsolatot használ, az alábbi beállításokat kell megadni.

4 Konfigurálja a nyomtatót.

1 Nyissa meg a Rendszertulajdonságokat és adja hozzá a nyomtatót.

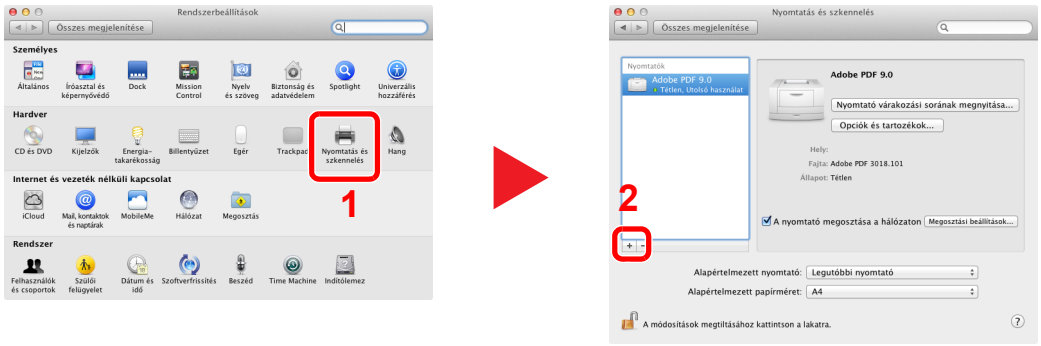

2 Válassza az [**Alapértelmezett**] lehetőséget, és kattintson a "Név" mezőben megjelenő tételre.

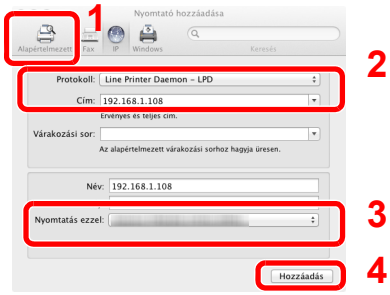

3 Válassza ki a meghajtót, amely a "Nyomtatás ezzel" mezőben van.

MEGJEGYZÉS

Ha IP csatlakozást használ, kattintson az IP csatlakozás IP ikonjára, és adja meg a nyomtató állomásnevét vagy IP címét. A "Cím" mezőbe írt szám automatikusan megjelenik a "Név" mezőben. Ha szükséges, módosítsa.

3 Válassza ki a készülékhez rendelkezésre álló opciókat.

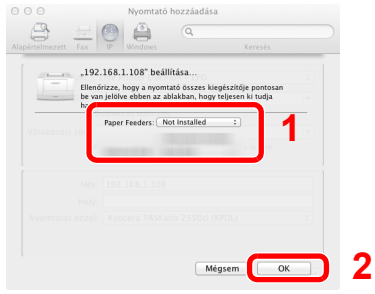

4 A kiválasztott készülék hozzáadásra kerül.

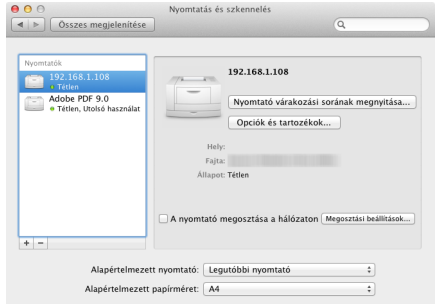

A TWAIN illesztőprogram beállítása

Regisztrálja a készüléket a TWAIN illesztőprogram számára. Az utasítások a Windows 7 operációs rendszerben megjelenő interfész elemeken alapulnak.

1 Jelenítse meg a képernyőt.

1 Windows alatt kattintson az [**Indítás**] gombra, és válassza a [**Minden program**], [(Márkanév)], majd a [**TWAIN Driver Setting**] lehetőséget. A TWAIN illesztőprogram képernyő jelenik meg.

MEGJEGYZÉS

Windows 8 alatt kattintson a [**Keresés**] szimbólumra, és a keresőmezőbe írja be: "TWAIN Driver Setting". A kereső listából válassza ki a [**TWAIN Driver Setting**] lehetőséget.

2 Kattintson a [**Felvétel**] lehetőségre.

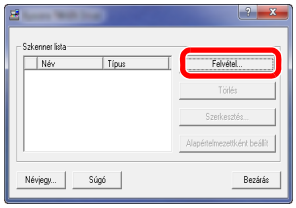

2 Konfigurálja a TWAIN illesztőprogramot.

(Hálózat)

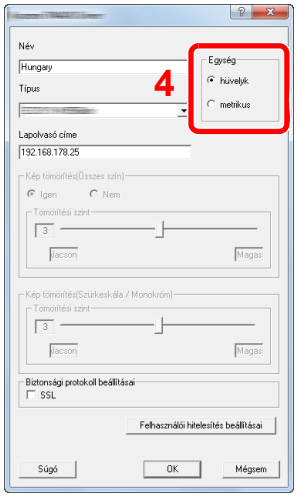

1 Adja meg a gép nevét.
2 Válassza ki ezt a gépet a listából.
3 Írja be a gép IP-címét vagy az állomás nevét.
4 Állítsa be a mértékegységeket.
5 Ha SSL-t használ, jelölje be az SSL mellett lévő jelölőnégyzetet.

(USB)

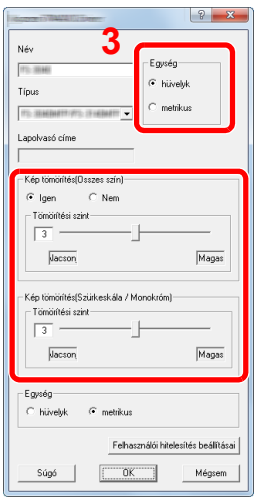

1 Adja meg a gép nevét.
2 Válassza ki ezt a gépet a listából.
3 Állítsa be a mértékegységeket.
4 Állítsa be a tömörítés szintjét.

MEGJEGYZÉS

Ha nem tudja a készülék IP címét vagy állomásnevét, forduljon a rendszergazdához.

3 Fejezze be a regisztrációt.

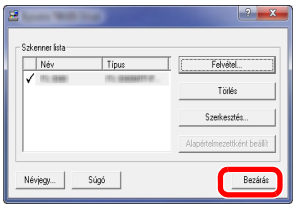

MEGJEGYZÉS

A hozzáadott készülék törléséhez kattintson a [**Törlés**] lehetőségre. A nevek módosításához kattintson a [**Szerkesztés**] lehetőségre.

A WIA illesztőprogram beállítása

A készüléket regisztrálja WIA illesztőprogramba. Az utasítások a Windows 7 felhasználói felületén megjelenő elemeket veszik alapul.

1 Jelenítse meg a képernyőt.

1 Windows esetén kattintson a [**Start**] gombra, és a [**Keresés programokban és fájlokban**] mezőbe írja be a [**Képolvasó**] szót. A keresőlistában kattintson a [**Képolvasók és fényképezőgépek megjelenítése**] lehetőségre, és a Képolvasók és fényképezőgépek jelenik meg.

MEGJEGYZÉS

Windows 8 alatt kattintson a [**Keresés**] szimbólumra, és a keresőmezőbe írja be: "Képolvasók és fényképezőgépek megjelenítése". A keresőlistából válassza ki a [**Képolvasók és fényképezőgépek megjelenítése**] lehetőséget és a Képolvasók és fényképezőgépek megjelenítése képernyő jelenik meg.

2 A WIA illesztőprogramokban válassza ki a készülékkel megegyező nevet, és kattintson a [**Tulajdonságok**] lehetőségre.

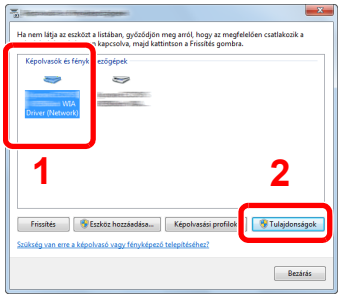

2 Konfigurálja a WIA illesztőprogramot.

(Hálózat)

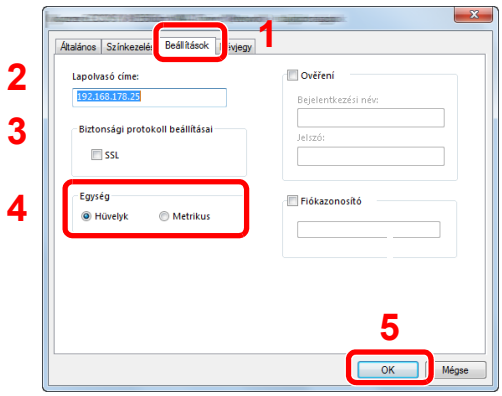

1 Kattintson a [**Beállítások**] fülre.

2 Írja be a készülék IP címét vagy állomásnevét.

3 Ha SSL-t használ, jelölje be az SSL mellett lévő jelölőnégyzetet.

4 Állítsa be a mértékegységeket.

5 Kattintson az [**OK**] gombra.

(USB)

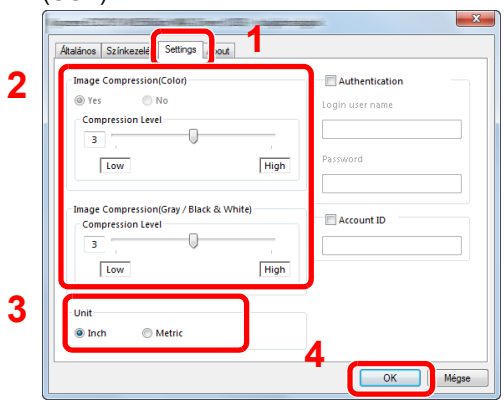

1 Kattintson a [**Settings**] fülre.

2 Állítsa be a tömörítés szintjét.

3 Állítsa be a mértékegységeket.

4 Kattintson az [**OK**] gombra.

A számláló ellenőrzése

Ellenőrizze a nyomtatott és beolvasott oldalak számát.

1 Jelenítse meg a képernyőt.

[**System Menu/Counter**] gomb > [**Számláló**]

2 Ellenőrizze a számlálót.

Embedded Web Server RX

Ha a készülék a hálózatra csatlakozik, az Embedded Web Server RX használatával különféle beállításokat konfigurálhat.

Ez a szakasz ismerteti az Embedded Web Server RX elérését, valamint a biztonsági beállítások és az állomásnév módosítását.

Embedded Web Server RX User Guide

MEGJEGYZÉS

Az Embedded Web Server RX oldalak összes funkciójának eléréséhez adja meg a felhasználónevet és a jelszót, majd kattintson a [**Login**] lehetőségre. Az előre meghatározott rendszergazda jelszó beírásával a felhasználó hozzáférhet az összes oldalhoz, beleértve a navigációs menü Dokumentumfiók, Címjegyzék és a Beállítások opcióit is. A rendszergazdai jogosultságok gyári alapértelmezett értékei alább találhatók. (A nagy- és kisbetűket a rendszer megkülönbözteti.)

Login User Name: **Admin**
Login Password: **Admin**

Az Embedded Web Server RX programban a rendszergazda és az általános felhasználó által konfigurálható beállítások az alábbiak:

Beállítás	Leírás	Rendszer-gazda	Általános felhasz-náló
Device Information	A készülék felépítése ellenőrizhető.	○	○
Job Status	Az eszközinformációk megjelenítése, beleértve a nyomtatási és lapolvasási feladatokat, a tárolási feladatokat, az ütemezett feladatokat és a feladatnapló előzményeket.	○	○
Document Box	Dokumentumfiókok hozzáadása vagy törlése, illetve dokumentumok törlése a dokumentumfiókokból.	○	○*1
Address Book	Címek és címcsoportok létrehozása, szerkesztése vagy törlése.	○	○*1
Device Settings	A készülék speciális beállításainak konfigurálása.	○	-
Function Settings	A speciális funkciók konfigurálása.	○	-
Network Settings	A hálózati beállítások konfigurálása.	○	-
Security Settings	A biztonsági funkciók konfigurálása.	○	-
Management Settings	A speciális kezelési beállítások konfigurálása.	○	-

*1 A bejelentkezett felhasználó a felhasználó engedélyeitől függően bizonyos beállításokat nem konfigurálhat.

MEGJEGYZÉS

A fax beállításaival kapcsolatos ismertetők itt nem szerepelnek.

FAX System 11 Operation Guide

Az Embedded Web Server RX elérése

1 Jelenítse meg a képernyőt.

1 Indítsa el a webböngészőt.

2 A címsávba írja be a készülék IP-címét vagy az állomásnevet.

Az alábbiakra kattintva ellenőrizheti a készülék IP címét és állomásnevét.

[**Device Information**] a kezdőképernyőn > [**Identification/Network**]

Példa: https://192.168.48.21/ (IP cím esetén)
https://MFP001 (ha az állomásnév "MFP001")

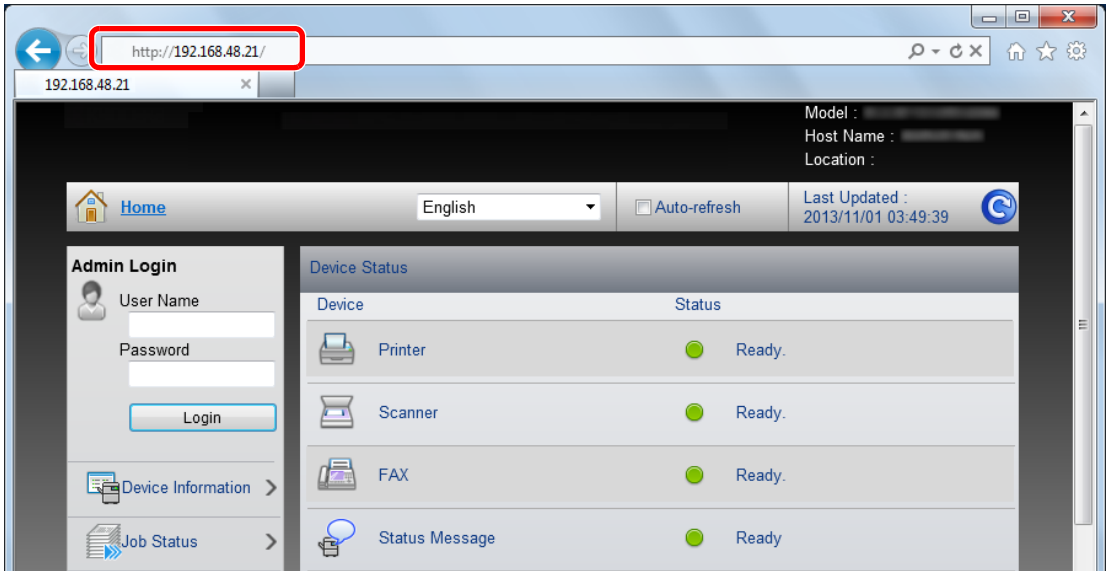

A weboldalon megjelennek a számítógép és az Embedded Web Server RX alapvető adatai, valamint az aktuális állapotuk.

MEGJEGYZÉS

Ha a “There is a problem with this website's security certificate.” képernyő jelenik meg, konfigurálja a tanúsítványt.

➔ **Embedded Web Server RX User Guide**

A műveletet a tanúsítvány konfigurálása nélkül is folytathatja.

2 Konfigurálja a funkciót.

Válasszon ki egy kategóriát a képernyő bal oldalán található navigációs sávból.

MEGJEGYZÉS

Az Embedded Web Server RX oldalak összes funkciójának eléréséhez adja meg a felhasználónevet és a jelszót, majd kattintson a [**Login**] lehetőségre. Az előre meghatározott rendszergazda jelszó beírásával a felhasználó hozzáférhet az összes oldalhoz, beleértve a navigációs menü Dokumentumfiók, Címjegyzék és a Beállítások opcióit is. A rendszergazdai jogosultságok gyári alapértelmezett értékei alább találhatók. (A nagy- és kisbetűket a rendszer megkülönbözteti.)

Login User Name: Admin
Login Password: Admin

A biztonsági beállítások módosítása

Ez a rész ismerteti a biztonsági beállítások módosítását.

1 Jelenítse meg a képernyőt.

1 Indítsa el a webböngészőt.

2 A címsávba írja be a készülék IP-címét vagy az állomásnevet.

Az alábbiakra kattintva ellenőrizheti a készülék IP címét és állomásnevét.

[**Device Information**] a kezdőképernyőn > [**Identification/Network**]

3 Jelentkezzen be rendszergazdai jogosultságokkal.

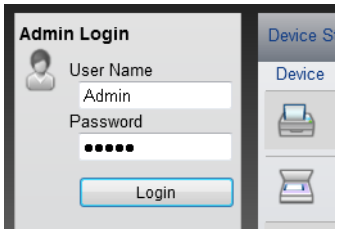

A rendszergazdai jogosultságok gyári alapértelmezett értékei alább találhatók. (A nagy- és kisbetűket a rendszer megkülönbözteti.)

Login User Name: Admin
Login Password: Admin

4 Kattintson a [**Security Settings**] lehetőségre.

2 Konfigurálja a biztonsági beállításokat.

A [**Security Settings**] menüben válassza ki a konfigurálandó beállítást.

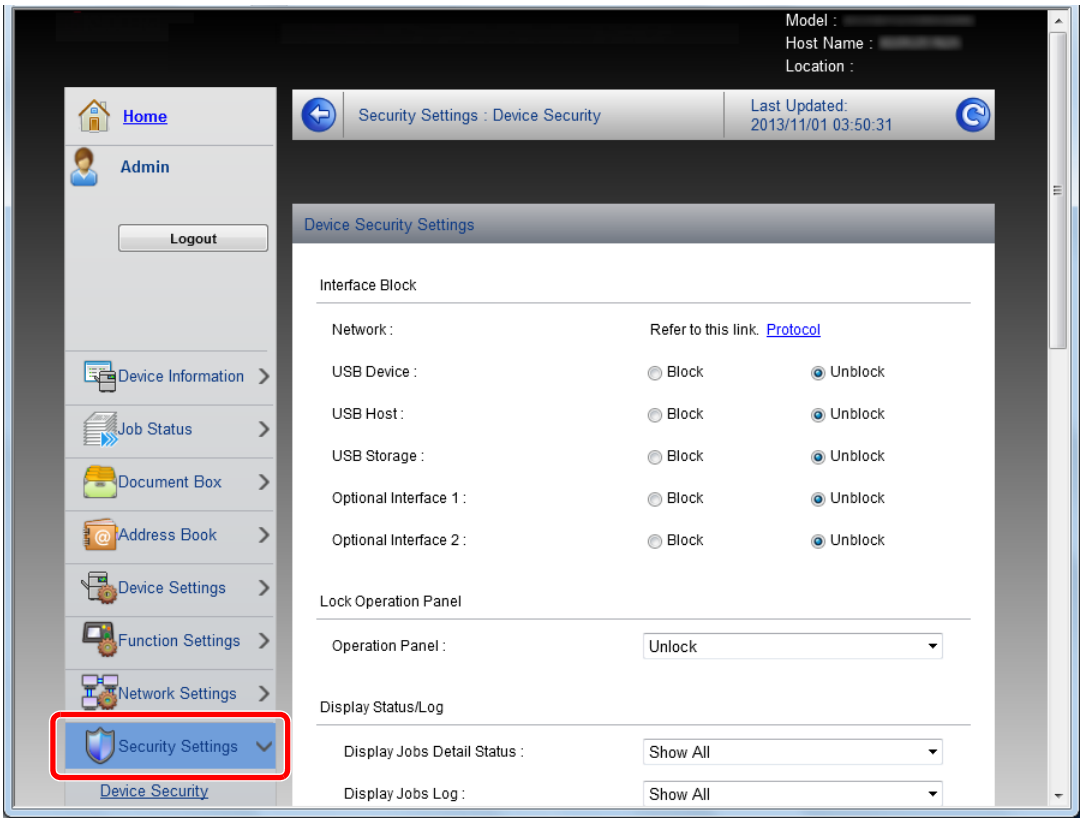

MEGJEGYZÉS

A tanúsítványok beállításaira vonatkozó részleteket lásd:

➡ **Embedded Web Server RX User Guide**

Az eszközinformációk módosítása

A készülék eszközinformációinak módosítása.

1 Jelenítse meg a képernyőt.

1 Indítsa el a webböngészőt.

2 A címsávba írja be a készülék IP-címét vagy az állomásnevet.

Az alábbiakra kattintva ellenőrizheti a készülék IP címét és állomásnevét.

[**Device Information**] a kezdőképernyőn > [**Identification/Network**]

3 Jelentkezzen be rendszergazdai jogosultságokkal.

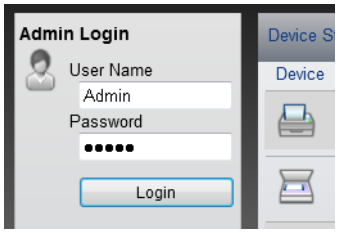

A rendszergazdai jogosultságok gyári alapértelmezett értékei alább találhatók. (A nagy- és kisbetűket a rendszer megkülönbözteti.)

Login User Name: Admin
Login Password: Admin

4 A [**Device Settings**] menüben válassza a [**System**] lehetőséget.

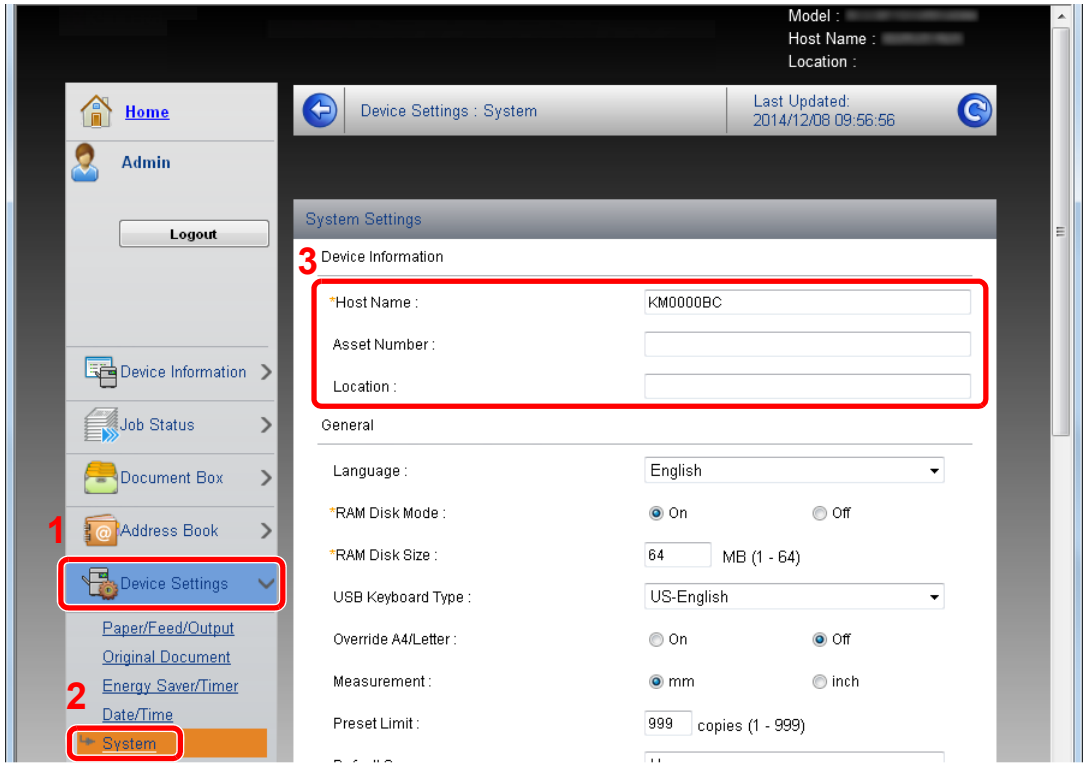

2 Adja meg az állomás nevét.

Írja be az eszközinformációkat, majd kattintson a [**Submit**] lehetőségre.

FONTOS

A beállítás módosítása után indítsa újra a hálózatot, vagy kapcsolja KI, majd BE a készüléket.

A hálózati csatoló kártya újraindításához kattintson a [Reset] lehetőségre a [Management Settings] menüben, majd kattintson a [Restart Network] lehetőségre a "Restart" opciónál.

3 Felkészülés a használatra

Ez a fejezet az alábbi műveleteket mutatja be:

Papír betöltése 3-2
A papír betöltésével kapcsolatos óvintézkedések 3-2
A papíradagoló egységek kiválasztása 3-3
Papír betöltése a kazettákba 3-4
A nagykapacitású adagoló betöltése 3-8
Papírrögzítő 3-10
Boríték köteg vezető 3-10
Köteg szint beállító 3-11
Felkészülés dokumentum küldésére számítógépen lévő megosztott mappába 3-12
A számítógép nevének és a számítógép teljes nevének feljegyzése 3-12
A felhasználónév és a tartománynév feljegyzése 3-14
Megosztott mappa létrehozása, a megosztott mappa feljegyzése 3-15
A Windows tűzfal konfigurálása 3-19

Papír betöltése

Töltsön be papírt a kazettákba.

A papír betöltésével kapcsolatos óvintézkedések

Amikor új papírcsomagot bont ki, betöltés előtt az alábbiak szerint könnyedén pörgesse át a köteget, hogy a lapok szétváljanak.

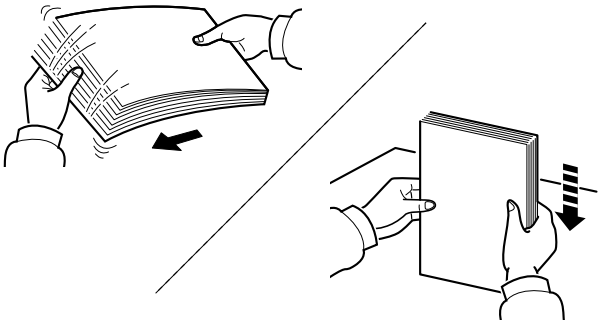

Pörgesse át a lapokat, majd ütögesse a köteget egy sima felülethez.

Ezenfelül tartsa szem előtt az alábbi pontokat.

- A hajtogatott vagy felkunkorodó papírt betöltés előtt simítsa ki. Az összehajtott vagy meggyűrődött papír papírelakadást eredményezhet.
- A felnyitott papírköteget ne tegye ki magas hőmérsékletnek és páratartalomnak, mivel a nedvesség problémákat okozhat. A papíradagoló vagy kézi adagolótálcák betöltése után tegyen vissza minden fennmaradó papírlapot a csomagolásába.
- Ha a papírt hosszabb ideig hagyja a kazettában, az a papír elszíneződéséhez vezethet a kazettában lévő magas hőmérséklet miatt.
- Ha a készüléket hosszabb időn át nem használja, vegye ki a papírt a kazettákból, és tegye vissza az eredeti csomagolásába, hogy a papírt megóvja a nedvességtől.

FONTOS

Ha használt papírra nyomtat (amelyre korábban már készült nyomat), ne használjon egymáshoz tűzött vagy kapcsolt papírt. Az ilyen papír kárt tehet a készülékben, és gyenge képminőséghez vezethet.

MEGJEGYZÉS

Ha speciális papírt használ (például fejléces papírt, lyukasztott papírt vagy olyan papírt, amelyen előnyomat található, például logó vagy vállalatnév), tanulmányozza az útmutatót.

Lásd az *angol nyelvű használati útmutatót*.

A papíradagoló egységek kiválasztása

A papír méretétől és típusától függően válassza ki a papíradagoló egységet.

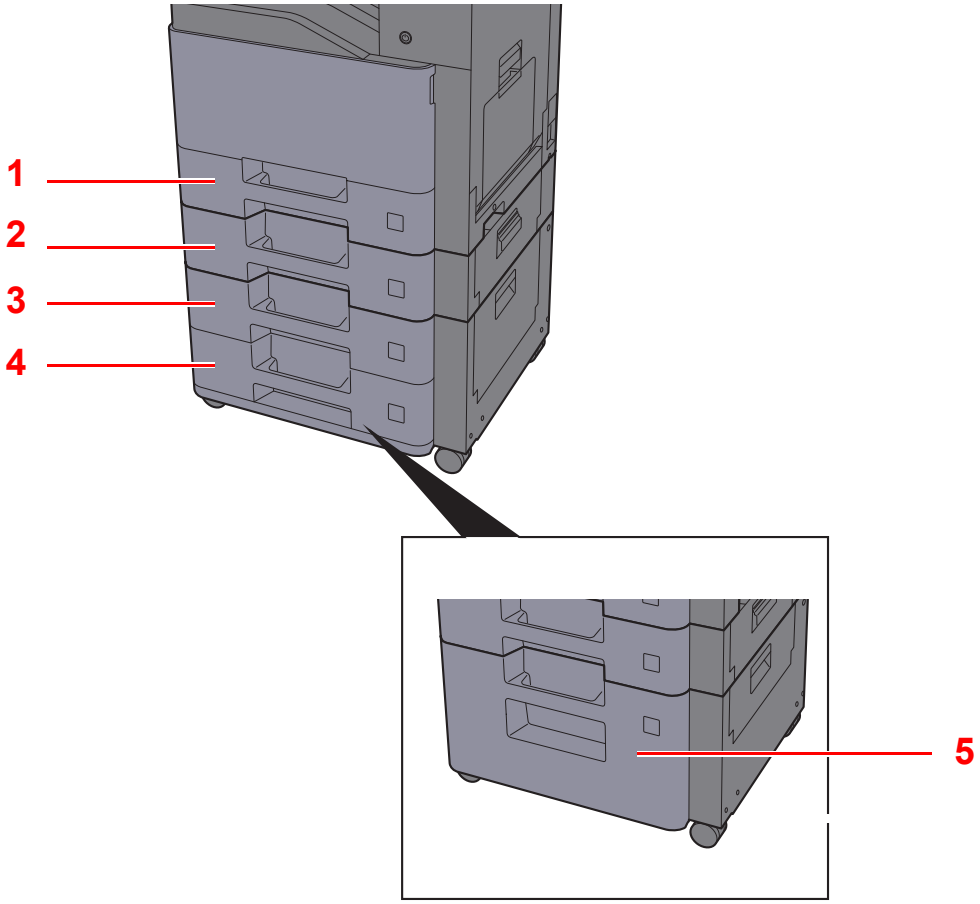

Szám	Név	Papírméret	Papírtípus	Kapacitás	Oldal
1	1. kazetta	A4, B5, A5, A6, B6, Legal, Oficio II, Letter, Executive, Statement, Folio, 16K, 216 mm×340 mm, Monarch boríték, Boríték #10, Boríték DL, Boríték C5, Boríték #9, Boríték #6-3/4, B5(ISO), YOUKEI2, YOUKEI4, Egyéni	Normál, Előnyomott, Bond, Újrahasznosított, Pergamen, Durva, Fejléces, Színes, Előlyukasztott, Vastag, Jó minőségű, Boríték*1, Egyéni 1 - 8	500 lap (80 g/m^2)	3-4. oldal
2	2. kazetta				
3	3. kazetta				
4	4. kazetta				
5	3. kazetta	A4, Letter		2 000 lap (80 g/m^2)	3-8. oldal

*1 Az opcionális nagykapacitású adagoló (2 000 lap) nem használható.

MEGJEGYZÉS

- A tárolható lapok száma a környezettől és a papírtípustól függően változik.
- Ne használjon tintasugaras nyomtatóba való vagy a felületén speciális bevonattal ellátott papírt. (Az ilyen papír papírelakadást vagy más meghibásodást okozhat.)
- A jobb minőségű színes nyomtatáshoz használjon speciális papírt.

Papír betöltése a kazettákba

Töltsön be papírt a kazettákba. Az alábbi eljárás az 1. kazettát mutatja be.

1 A kazettát húzza ki teljesen a gépből.

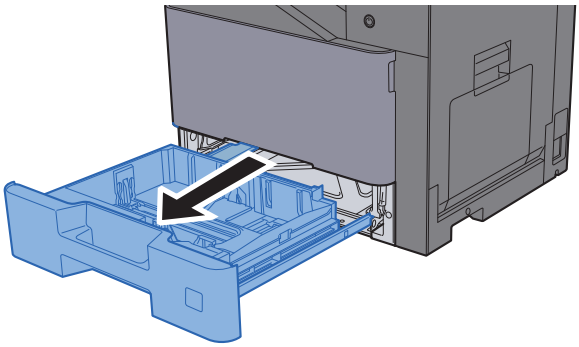

MEGJEGYZÉS

Ne húzzon ki egyszerre egynél több kazettát.

2 A papírhosszúság-vezetőt állítsa a kívánt papírhosszúsághoz.

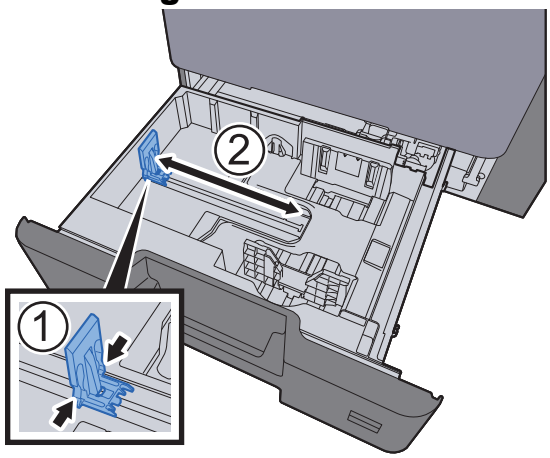

3 A papír helyzetét állítsa be a kazetta bal és jobb oldalán található papírszélesség-vezetők használatával.

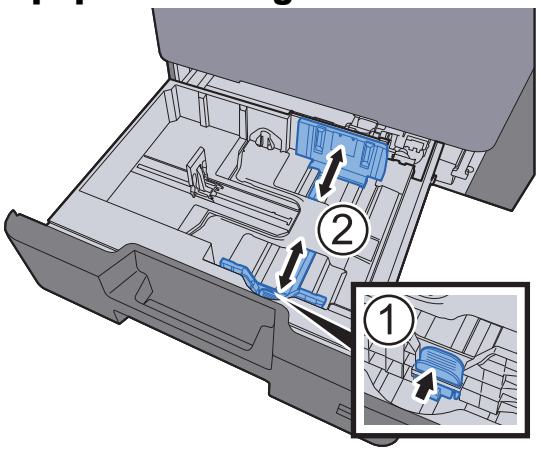

4 Helyezzen be papírt.

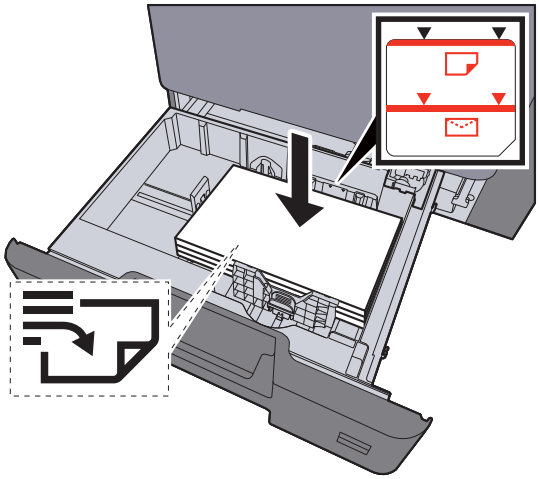

FONTOS

- **A papírt nyomtatási oldalával felfelé helyezze be.**
- **Miután kivette az új papírt a csomagolásból, pörgesse át a lapokat, és csak azután töltse be a kézi adagolóba.**

Papír betöltése a kazettákba (3-4. oldal)

- **Betöltés előtt ellenőrizze, hogy a papír nincs-e felkunkorodva vagy hajtogatva. Az összehajtott vagy meggyűrődött papír papírelakadást eredményezhet.**
- **Ellenőrizze, hogy a betöltött papír nem lépi-e túl a szintjelzést (lásd az alábbi ábrát).**
- **Ha a papírt a papírhosszúság- és a papírszélesség-vezető beállítása nélkül tölti be, a papír meggyűrődhet vagy elakadhat.**

5 Győződjön meg róla, hogy a papírhosszúság- és a papírszélesség-vezető jól illeszkedik a papírhoz. Ha a vezetők és a papír között rés van, állítsa át a vezetőket, hogy jól illeszkedjenek a papírhoz.

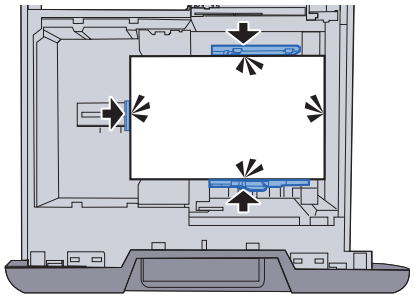

6 Óvatosan tolja vissza a kazettát.

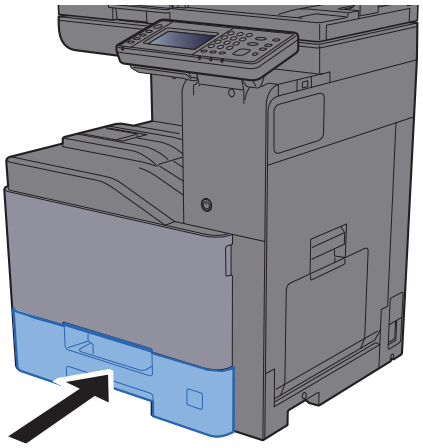

7 Jelenítse meg a képernyőt.

[**System Menu/Counter**] gomb > [**Kazetta/Kézi adagoló beállítások**]

8 Konfigurálja a funkciót.

Válassza ki a papír méretét és típusát.

➡ Lásd az *angol nyelvű használati útmutatót*.

MEGJEGYZÉS

- Ha szükség van a méretcímkére, forduljon a márkakereskedőhöz vagy az értékesítési és szerviz képviselőhöz.
- A papírméret automatikusan érzékelhető, lásd az alábbiakat:

➡ Papír kiválasztása (6-10. oldal)
Angol nyelvű használati útmutató.

Amikor borítékot tölt be a kazettákba

Töltsön be borítékot a kazettákba. Az alábbiakban példaként az 1. kazetta műveleteit ismertetjük.

1 A borítékot a nyomtatási oldalával felfelé helyezze be.

Példa: Címek nyomtatásakor.

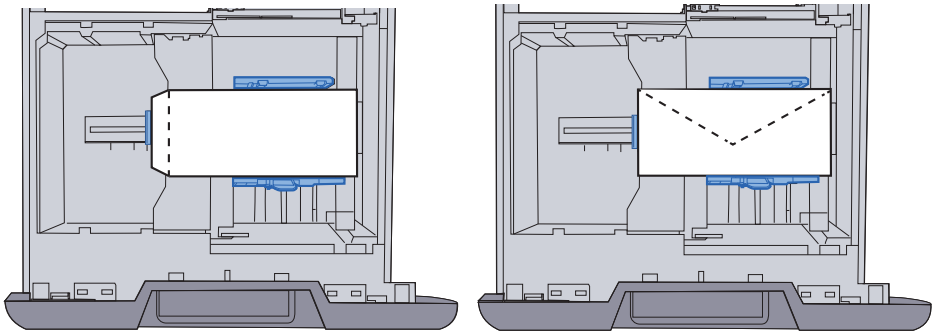

FONTOS

A boríték betöltésének módja (irány és elhelyezkedés) a boríték típusától függ. Győződjön meg róla, hogy megfelelően töltötte-e be, ellenkező esetben előfordulhat, hogy a nyomtatás rossz irányba vagy rossz oldalra történik.
Gondoskodjon arról, hogy a betöltött boríték szintje ne lépje túl a szintjelzőt.

MEGJEGYZÉS

Körülbelül 50 boríték tölthető be.

2 Jelenítse meg a képernyőt.

[**System Menu/Counter**] gomb > [**Kazetta/Kézi adagoló beállítások**] > ”1. kazetta” [**Tovább**]

3 Konfigurálja a funkciót.

Válassza ki a boríték méretét és típusát.

➡ Lásd az *angol nyelvű használati útmutatót*.

4 Állítsa be a számítógépen telepített nyomtató illesztőprogram használatával.

Válassza ki a boríték papírméretét és típusát a számítógépen telepített nyomtató illesztőprogram használatával.

➡ Nyomtatás szabványos méretű papírra (4-5. oldal)
Nyomtatás nem normál szabványos méretű papírra (4-7. oldal)

A nagykapacitású adagoló betöltése

Töltsön papírt a nagykapacitású adagolóba.

1 A kazettát húzza ki teljesen a gépből.

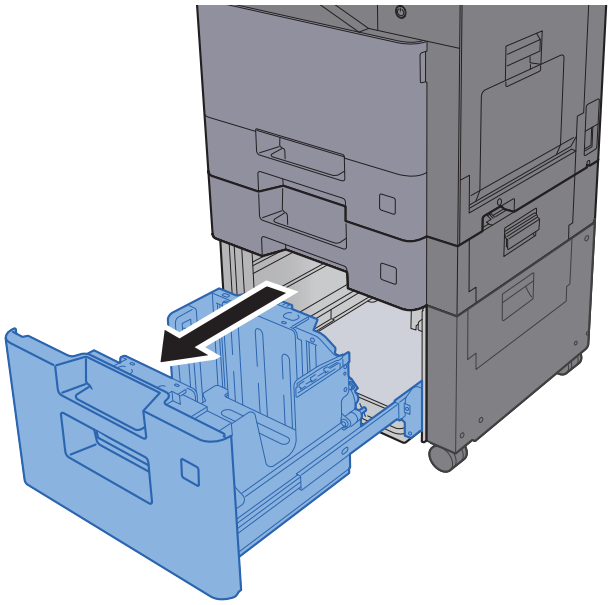

MEGJEGYZÉS

Ne húzzon ki egyszerre egynél több kazettát.

2 Helyezzen be papírt.

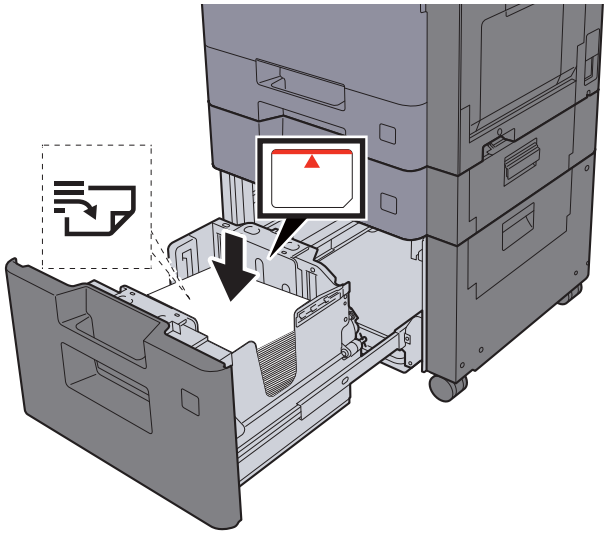

FONTOS

- **A papírt nyomtatási oldalával felfelé helyezze be.**
- **Miután kivette az új papírt a csomagolásból, pörgesse át a lapokat, és csak azután töltse be a kézi adagolóba.**

Papír betöltése a kazettákba (3-4. oldal)

- **Betöltés előtt ellenőrizze, hogy a papír nincs-e felkunkorodva vagy hajtogatva. Az összehajtott vagy meggyűrődött papír papírelakadást eredményezhet.**
- **Ellenőrizze, hogy a betöltött papír nem lépi-e túl a szintjelzést (lásd az alábbi ábrát).**

3 Óvatosan tolja vissza a kazettát.

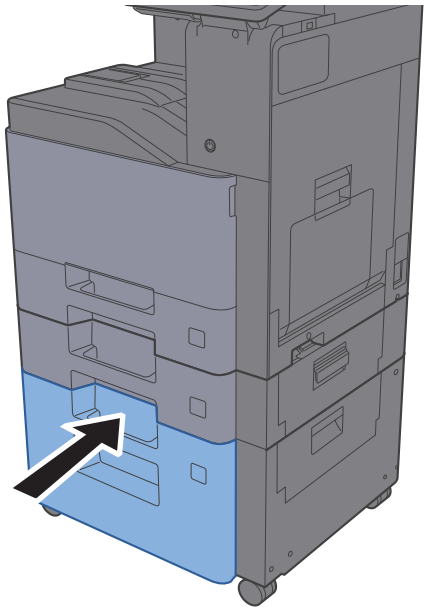

4 Jelenítse meg a képernyőt.

[**System Menu/Counter**] gomb > [**Kazetta/Kézi adagoló beállítások**]

5 Válassza ki a funkciót.

Válassza a [**3. kazetta**] lehetőséget.

6 Konfigurálja a funkciót.

Válassza ki a papír típusát.

➡ Lásd az *angol nyelvű használati útmutatót*.

Papírrögzítő

Ha A4/Letter méretnél nagyobb papírt használ, az ábrán látható módon nyissa ki a papírrögzítőt.

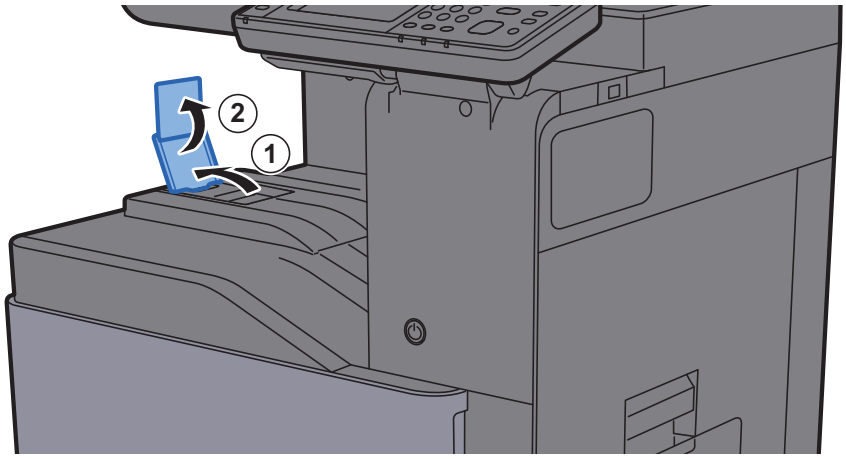

Boríték köteg vezető

Boríték használatához az alábbi módon nyissa ki a boríték köteg vezetőt.

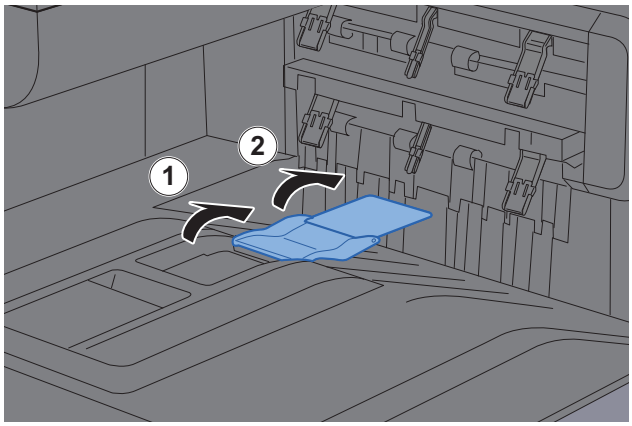

Köteg szint beállító

Ha a kimeneti papír láthatóan felhajlik, az alább látható módon húzza ki a köteg szint beállítót.

A köteg szint beállító kihúzása

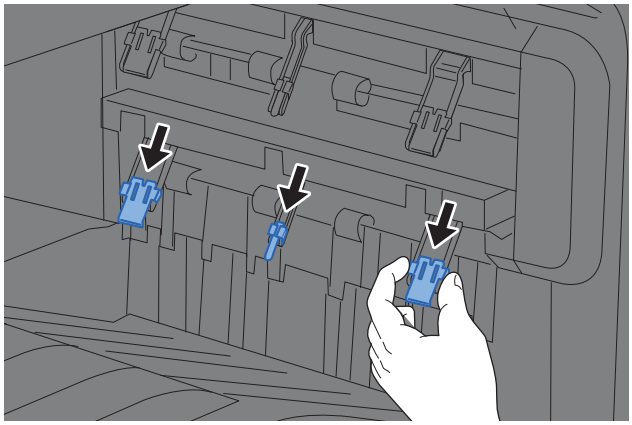

A köteg szint beállító visszaállítása

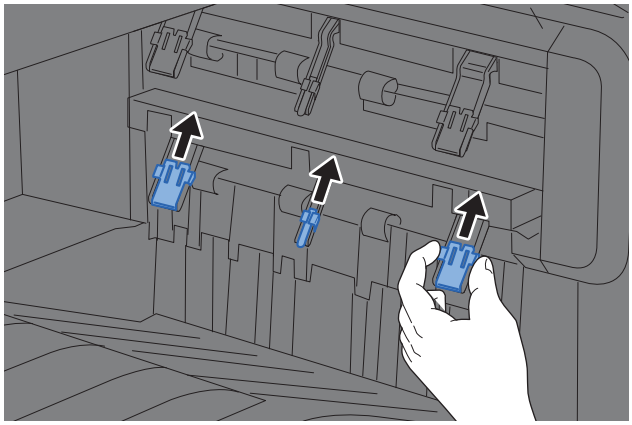

MEGJEGYZÉS

Ha kimenetként a feladatelválasztót használja, szükség esetén a feladatelválasztón lévő köteg szint beállító kihúzható.

Felkészülés dokumentum küldésére számítógépen lévő megosztott mappába

Ellenőrizze az információkat, amelyeket a készüléken be kell állítani, és a számítógépen hozzon létre egy mappát, amely a dokumentumokat fogadja. Az alábbi magyarázat a Windows 7 képernyőit használja. A képernyők a Windows verzióktól függően változhatnak.

MEGJEGYZÉS

Rendszergazda jogosultságokkal jelentkezzen be a Windows rendszerre.

A számítógép nevének és a számítógép teljes nevének feljegyzése

Ellenőrizze a számítógép nevét és a számítógép teljes nevét.

1 Jelenítse meg a képernyőt.

Kattintson a Windows [**Start**] gombjára, majd válassza a [**Számítógép**] és a [**Rendszer tulajdonságai**] lehetőséget.

MEGJEGYZÉS

Windows XP esetén kattintson a [**Sajátgép**] lehetőségre, majd válassza a [**Tulajdonságok**] lehetőséget. A [**Rendszer tulajdonságai**] párbeszédablak jelenik meg. A megjelenő ablakban kattintson a [**Számítógépnév**] fülre.
Windows 8 esetén a Start képernyőn válassza az asztalt, az egér jobb oldali gombjával kattintson a [**Számítógép**] lehetőségre a [**Könyvtárak**] alatt, majd válassza a [**Tulajdonságok**] lehetőséget.
Windows 8.1 esetén a Start képernyőn válassza az asztalt, az egér jobb oldali gombjával kattintson a [**Számítógép**] lehetőségre az [**Intéző**] alatt, majd válassza a [**Tulajdonságok**] lehetőséget. Vagy az egér jobb oldali gombjával kattintson a Windows ikonra, és válassza a [**Rendszer**] lehetőséget.

2 Ellenőrizze a számítógép nevét.



Ellenőrizze a számítógép nevét és a számítógép teljes nevét.

Képernyő példa:
Számítógépnév: PC001
A számítógép teljes neve: PC001.abcdnet.com

Windows XP:

Ha a számítógép teljes neve nem tartalmaz pontot (.), a számítógép neve és teljes neve azonos.
Ha a számítógép teljes neve tartalmaz pontot (.), a számítógép teljes nevében a pont (.) előtt lévő szövegrész a számítógép teljes neve.

Példa: PC001.abcdnet.com
A PC001 a számítógép neve
A PC001.abcdnet.com a számítógép teljes neve

A számítógép nevének ellenőrzése után a [**Bezárás**] gombra kattintva zárja be a "**Rendszer tulajdonságai** " képernyőt.

Windows XP esetén a számítógép nevének ellenőrzése után a [**Mégse**] gombra kattintva zárja be a "**Rendszer tulajdonságai**" képernyőt.

A felhasználónév és a tartománynév feljegyzése

Ellenőrizze a Windows rendszerbe történő bejelentkezéshez használt tartománynevet és felhasználónevet.

1 Jelenítse meg a képernyőt.

Kattintson a Windows [**Start**] gombjára, válassza a [**Minden program**] (vagy [**Programok**]), [**Kellékek**], majd a [**Parancssor**] lehetőséget.
Windows 8 esetén a Start képernyőn a [**Keresés**] szimbólummal jelenítse meg az [**Alkalmazások**] lehetőséget, majd válassza a [**Parancssor**] lehetőséget.

Megjelenik a Parancssor ablak.

2 Ellenőrizze a tartománynevet és a felhasználói nevet.

A Parancssoron írja be, "net config workstation", majd nyomja meg az [**Enter**] gombot.

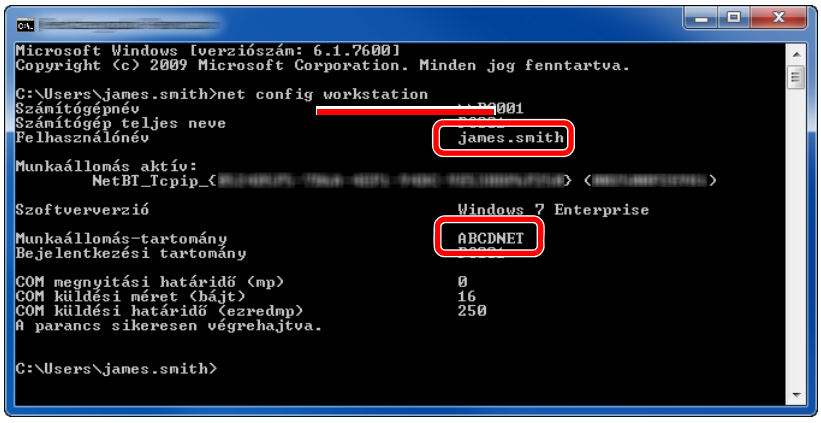

Ellenőrizze a felhasználónevet és a tartománynevet.

Képernyő példa:
Felhasználónév: james.smith
Tartománynév: ABCDNET

Megosztott mappa létrehozása, a megosztott mappa feljegyzése

A célállomás számítógépen hozzon létre egy megosztott mappát, amely a dokumentumokat fogadja.

MEGJEGYZÉS

Ha a Rendszertulajdonságokban van munkacsoport, az alábbi beállítások konfigurálásával korlátozhatja a mappahozzáférést egy adott felhasználóra vagy csoportra.

1 Kattintson a Windows [**Indítás**] gombjára, és válassza a [**Vezérlőpult**], a [**Megjelenés és személyes beállítások**], majd a [**Mappabeállítások**] lehetőséget.

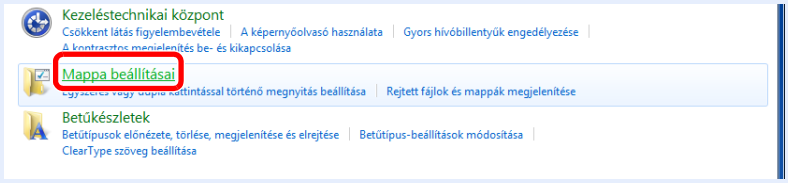

Windows XP esetén kattintson a [**Sajátgép**] majd a [**Mappabeállítások**] lehetőségre az [**Eszközök**] alatt.

Windows 8 esetén válassza a [**Beállítások**] szimbólumot az asztalon, majd válassza a [**Vezérlőpult**], a [**Megjelenés és személyes beállítások**], majd a [**Mappabeállítások**] lehetőséget.

2

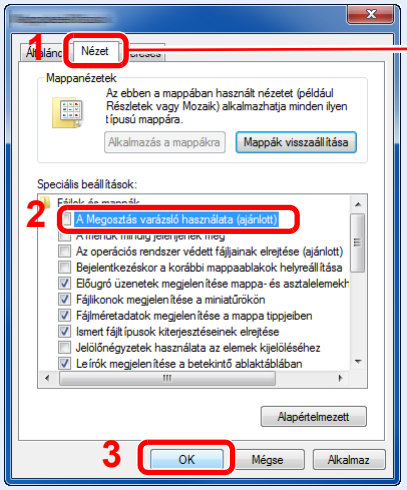

Ellenőrizze, hogy a [**Nézet**] fül legyen kiválasztva.

A "Speciális beállítások" alatt szüntesse meg [**A Megosztás varázsló használata (ajánlott)**] opció bejelölését.

Windows XP esetén kattintson a [**Nézet**] fülre, és a "Speciális beállítások" alatt szüntesse meg az [**Egyszerű fájlmegosztás használata (ajánlott)**] bejelölését.

1 Hozzon létre egy mappát.

1 Hozzon létre egy mappát a számítógépen.

Például létrehozhat egy mappát az asztalon a **"szkenneradatok"** névvel.

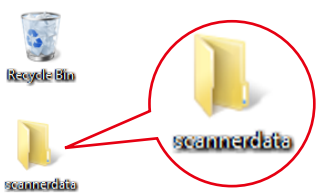

2 **Az egér jobb oldali gombjával kattintson a "szkenneradatok"** mappára, majd kattintson a [**Megosztás**] és a [**Speciális megosztás...**] lehetőségre. Kattintson a [**Speciális megosztás...**] gombra.

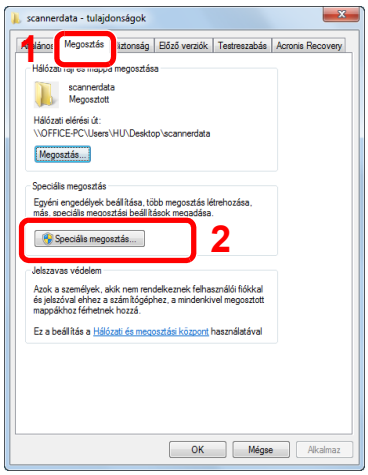

Windows XP esetén az egér jobb oldali gombjával kattintson a "szkenneradatok" mappára, és válassza a [**Megosztás és biztonság**] (vagy [**Megosztás**] lehetőséget).

2 Konfigurálja az engedély beállításokat.

1 Jelölje be a [**Mappa megosztása**] jelölőnégyzetet, majd kattintson az [**Engedélyek**] gombra.

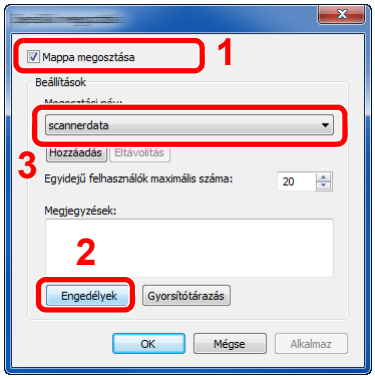

Windows XP alatt válassza a [**Mappa megosztása**] lehetőséget, majd kattintson az [**Engedélyek**] gombra.

2 Jegyezze fel a [**Megosztási név**] információt.

3 Kattintson a [**Hozzáadás**] gombra.

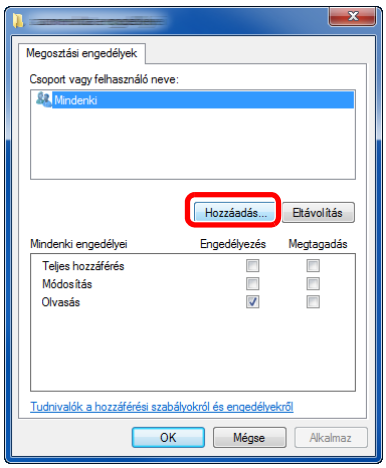

4 Adja meg a helyet.

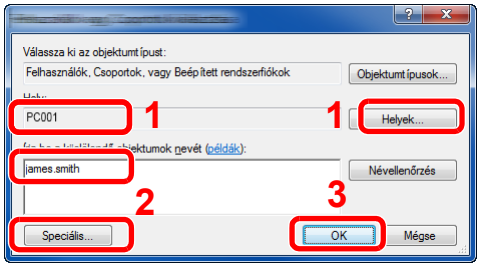

1 Ha on feljegyzett számítógépnév megegyezik a tartománynévvel:
Ha a számítógép neve nem jelenik meg az "Erről a helyről" mezőben, kattintson a [**Helyek**] gombra, válassza ki a számítógép nevét, majd kattintson az [**OK**] gombra.
Példa: PC001
Ha on feljegyzett számítógépnév nem egyezik meg a tartománynévvel:
Ha a számítógép teljes nevében az első pont (.) után szereplő szöveg nem jelenik meg az "Erről a helyről" mezőben, kattintson a [**Helyek**] gombra, válassza ki a pont (.) után lévő szövegrészt, majd kattintson az [**OK**] gombra.
Például: abcdnet.com

2 Írja be on feljegyzett felhasználónevet a szövegmezőbe, majd kattintson az [**OK**] gombra.
A felhasználónév is kiválasztható, ha a [**Speciális**] gombra kattint, majd kiválaszt egy felhasználót.

5 Állítsa be a kiválasztott felhasználó hozzáférési engedélyeit.

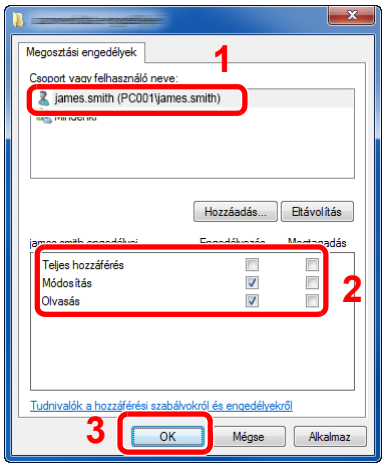

1 Válassza ki a megadott felhasználót.

2 Jelölje be az [**Engedélyezés**] jelölőnégyzetet a "**Módosítás**" és az "**Olvasás**" engedélyek mellett.

3 Meg az [**OK**] gombot.

Windows XP esetén folytassa a 6. lépéssel.

MEGJEGYZÉS

Az "**Everyone**" opció mindenki számára megosztási engedélyt ad a hálózaton. A biztonság érdekében javasolt az "**Everyone**" kiválasztása, és az "**Olvasás**" [**Engedélyezés**] jelölőnégyzet bejelölésének megszüntetése.

6 A képernyő bezárásához kattintson az [**OK**] gombra a "**Speciális megosztás**" képernyőn.

7 Ellenőrizze a [**Biztonság**] fülön megadott adatokat.

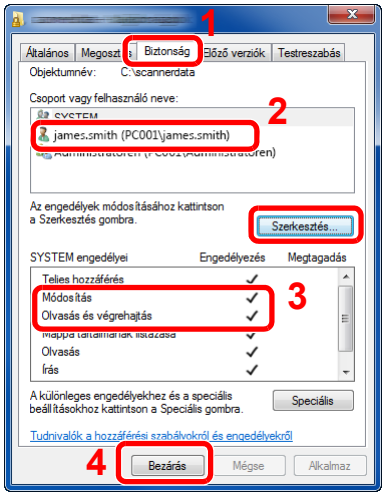

1 Válassza a [**Biztonság**] fület.

2 Válassza ki a megadott felhasználót.
Ha a felhasználó nem jelenik meg a "Csoport vagy felhasználó neve" mezőben, a [**Szerkesztés**] gombra kattintva az "engedély beállítások konfigurálásához" hasonló módon adja hozzá a felhasználót.

3 Ellenőrizze, hogy az [**Engedélyezés**] mellett megjelenjen a bejelölés a "**Módosítás**" és az "**Olvasás és végrehajtás**" engedélyeknél.

4 Kattintson a [**Bezárás**] gombra.

Windows XP esetén ellenőrizze, hogy az [**Engedélyezés**] mellett megjelenjen a bejelölés a "**Módosítás**" és az "**Olvasás és végrehajtás**" engedélyeknél, majd kattintson a [**Bezárás**] gombra.

A Windows tűzfal konfigurálása

Engedélyezze a fájlok és nyomtatók megosztását, és állítsa be az SMB átvitelhez használt portot.

MEGJEGYZÉS

Rendszergazda jogosultságokkal jelentkezzen be a Windows rendszerre.

1 Ellenőrizze a fájl és nyomtató megosztását.

1 Kattintson a Windows [**Indítás**] gombjára, és válassza a [**Vezérlőpult**], a [**Rendszer és biztonság**], majd a [**Program átengedése a Windows tűzfalon**] lehetőséget.

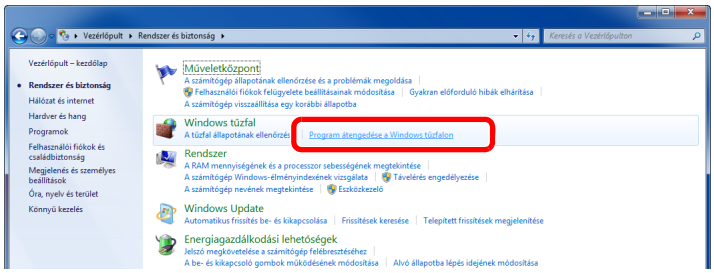

MEGJEGYZÉS

Ha a Felhasználói fiókok felügyelete párbeszédablak jelenik meg, kattintson a [**Folytatás**] gombra.

2 Jelölje be a [**Fájl- és nyomtatómegosztás**] jelölőnégyzetet.

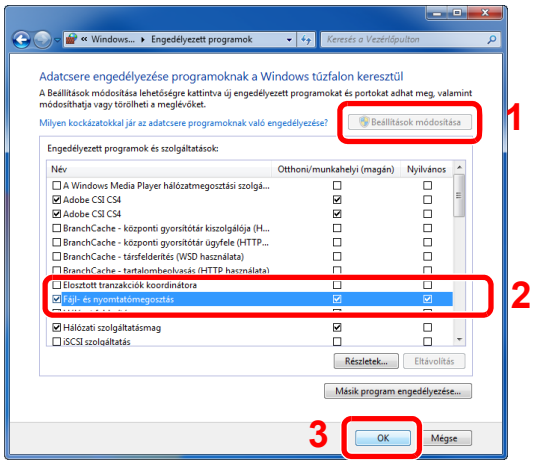

2 Adja hozzá a portot.

1 Kattintson a Windows [**Indítás**] gombjára, és válassza a [**Vezérlőpult**], a [**Rendszer és biztonság**], majd [**A tűzfal állapotának ellenőrzése**] lehetőséget.

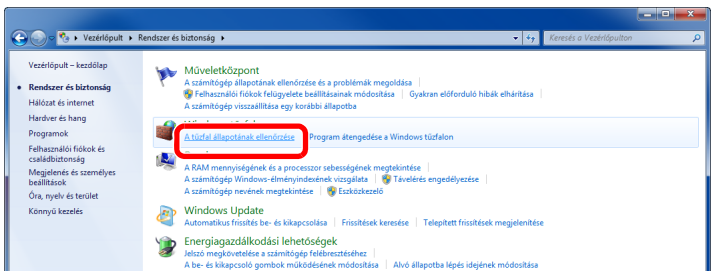

2 Válassza a [**Speciális beállítások**] lehetőséget.

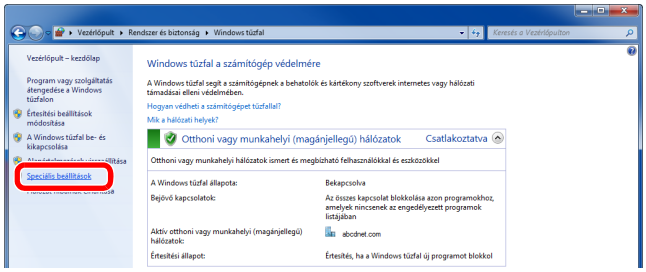

3 Válassza a [**Bejövő szabályok**] lehetőséget.

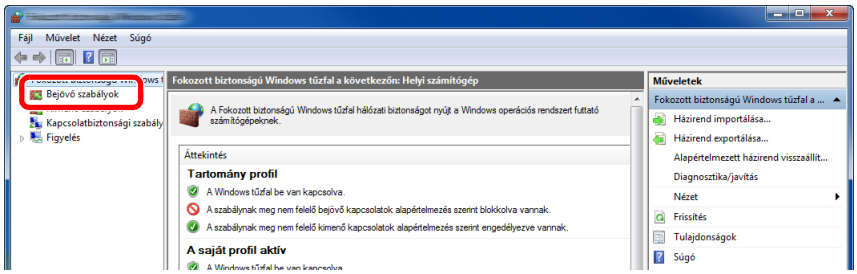

4 Válassza az [**Új szabályok**] lehetőséget.

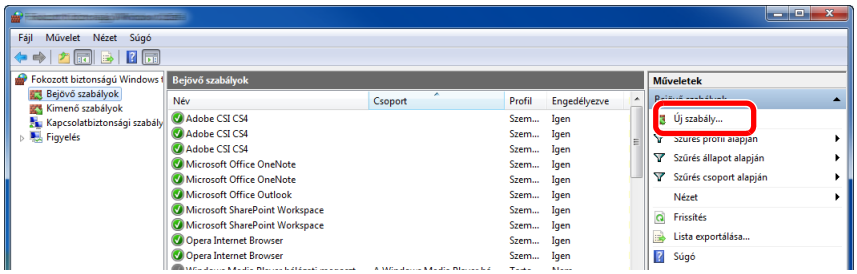

5 Válassza a [**Port**] lehetőséget.

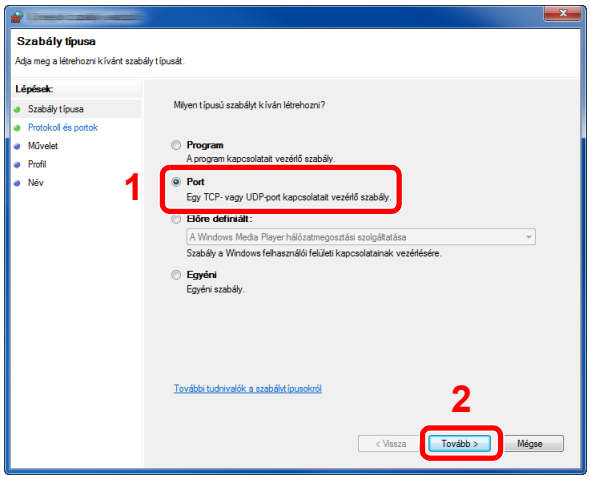

6 Válassza a [**TCP**] lehetőséget a portként, amelyre a szabályok érvényesek legyenek. Ezután válassza az [**Adott helyi portok**] lehetőséget, írja be “445”, majd kattintson a [**Tovább**] lehetőségre.

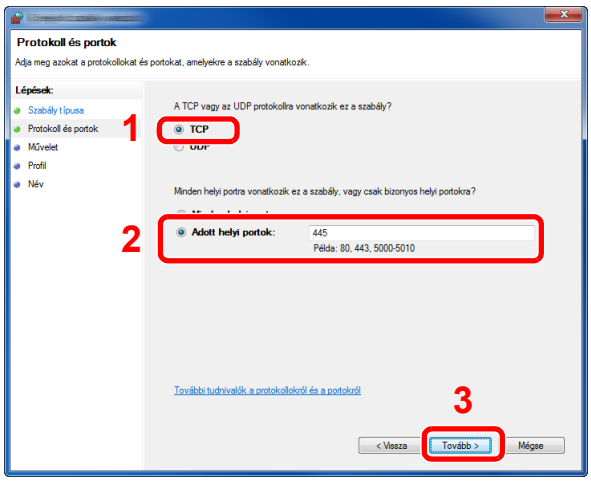

7 Válassza az [**Engedélyezze a kapcsolatot**] lehetőséget, majd kattintson a [**Tovább**] gombra.

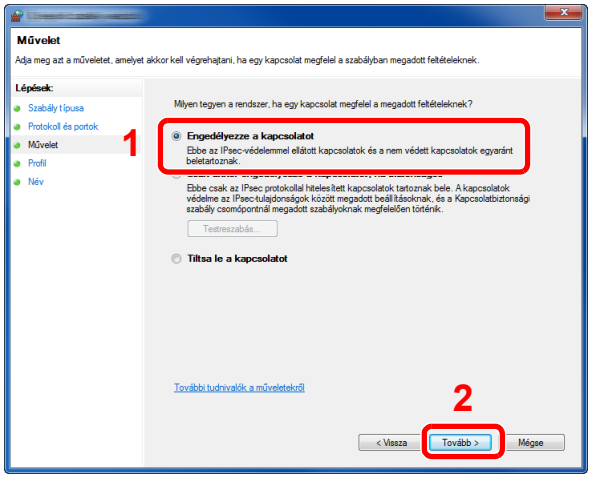

8 Jelöljön be minden jelölőnégyzetet, majd kattintson a [**Tovább**] gombra.

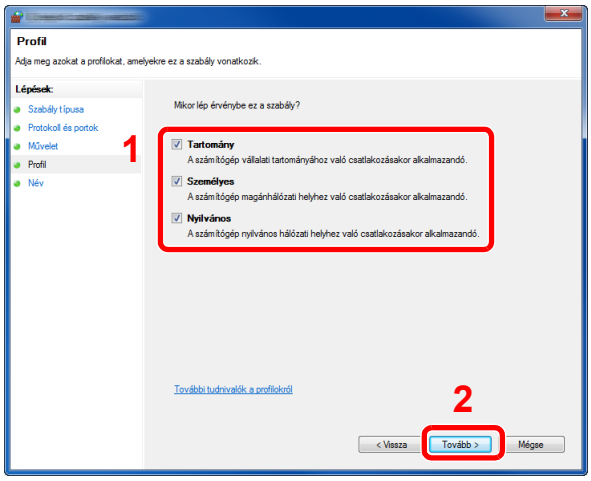

9 Írja be a **"Scan to SMB"** szöveget a "**Név**" mezőbe, majd kattintson a [**Befejezés**] lehetőségre.

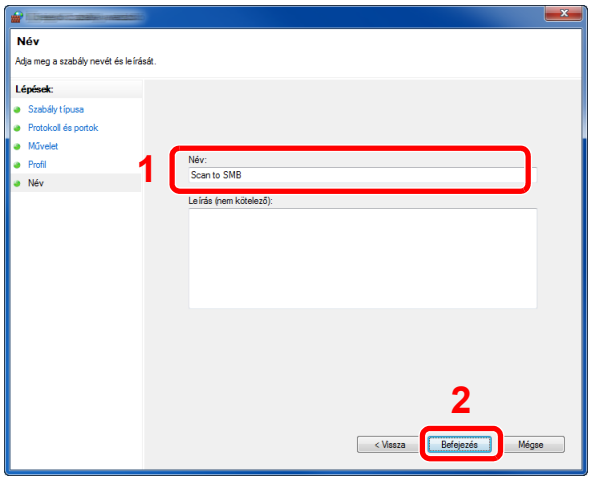

Windows XP vagy Windows Vista operációs rendszer esetén

1 Windows XP esetén kattintson a Windows [**Start**] gombjára, és válassza a [**Vezérlőpult**], majd a [**Windows tűzfal**] lehetőséget.
Windows Vista esetén kattintson a Windows [**Indítás**] gombjára, és válassza a [**Vezérlőpult**], a [**Biztonság**], majd [**A Windows tűzfal be- és kikapcsolása**] lehetőséget.
Ha a Felhasználói fiókok felügyelete párbeszédablak jelenik meg, kattintson a [**Folytatás**] gombra.

2 Kattintson a [**Kivételek**] fülre, majd kattintson a [**Port hozzáadása...**] gombra.

3 Adja meg a port hozzáadásának beállításait.
A "**Név**" mezőbe írjon be egy nevet (például: beolvasás SMB-be). Ez lesz az új port neve.
Írja be a "445" számot a "**Port száma**" mezőbe. Válassza a [**TCP**] opciót a "**Protokoll**" számára.

4 Kattintson az [**OK**] gombra.

Windows 8 esetén

1 Az asztali szimbólumok közül kattintson a [**Beállítások**], [**Vezérlőpult**], [**Rendszer és biztonság**], majd a [**Windows tűzfal**] lehetőségre.
Ha a Felhasználói fiókok felügyelete párbeszédablak jelenik meg, kattintson a [**Folytatás**] gombra.

2 Konfigurálja a beállításokat.

➡ A Windows tűzfal konfigurálása (3-19. oldal)

4 Nyomtatás számítógépről

Ez a fejezet az alábbi témákat tárgyalja:

Nyomtató illesztőprogram nyomtatási beállítás képernyő 4-2
A nyomtató illesztőprogam súgó megjelenítése 4-4
Az alapértelmezett nyomtató illesztőprogram beállítások módosítása (Windows 7) 4-4
Nyomtatás számítógépről 4-5
Nyomtatás szabványos méretű papírra 4-5
Nyomtatás nem normál szabványos méretű papírra 4-7
Számítógépről történő nyomtatás visszavonása 4-9
Nyomtatás hordozható készülékről 4-10
Nyomtatás AirPrint használatával 4-10
Nyomtatás Google Cloud Print szolgáltatás használatával 4-10
Nyomtatás Mopria használatával 4-10
A nyomtató állapotának figyelemmel kísérése (Status Monitor) 4-11
A Status Monitor elérése 4-11
Kilépés a Status Monitorból 4-11
Gyors nézet állapot 4-11
Nyomtatás folyamatban fül 4-12
Papírtálca állapot fül 4-12
Tonerszint fül 4-12
Figyelmeztetés fül 4-13
Status Monitor helyi menü 4-13
Status Monitor értesítés beállítások 4-14

Nyomtató illesztőprogram nyomtatási beállítás képernyő

A nyomtató illesztőprogram nyomtatási beállítások képernyője lehetővé teszi a nyomtatással kapcsolatos különféle beállítások konfigurálását.

Printing System Driver User Guide

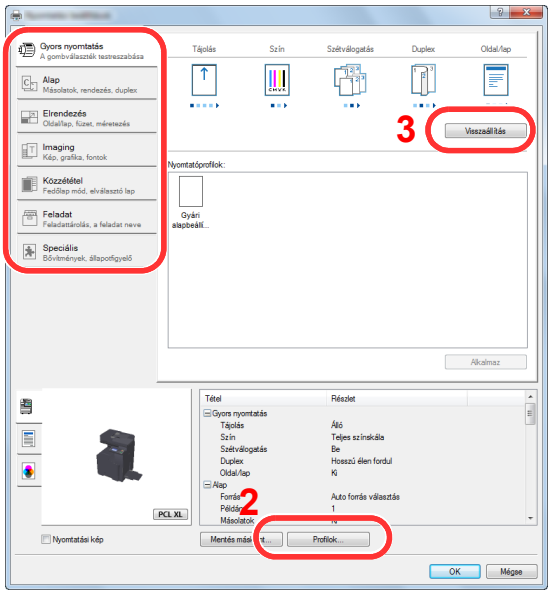

Szám	Leírás
1	**[Gyors nyomtatás] fül** Olyan ikonokat biztosít, amelyek segítségével egyszerűen konfigurálhatók a gyakran használt funkciók. Amikor egy ikonra kattint, a képernyő nyomtatási eredményre hasonlító képpé változik, és a rendszer alkalmazza a beállításokat. 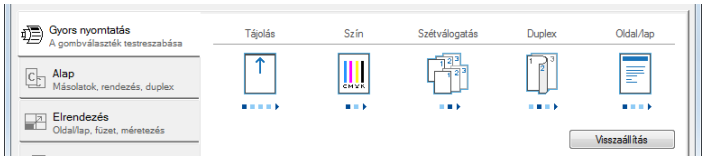 **[Alap] fül** Ez a fül tartalmazza a gyakran használt alapvető funkciókat. Ez használható a papírméret, a célállomás és a duplex nyomtatás konfigurálására. **[Elrendezés] fül** Ez a fül teszi lehetővé a különféle elrendezésekben történő nyomtatási beállítások konfigurálását, beleérte a füzet nyomtatását, az összevonást, poszter nyomtatását és a méretezést. **[Imaging] fül** Ez a fül teszi lehetővé a nyomatok képminőségével kapcsolatos beállításainak konfigurálását. **[Közzététel] fül** Ez a fül teszi lehetővé borítók és beillesztett lapok létrehozását nyomtatási feladatokhoz, valamint lapok beillesztését OHP filmek lapjai közé. **[Feladat] fül** E fül segítségével a nyomtatási adatoknak a számítógépről a készülékre való mentésével kapcsolatos beállítások konfigurálhatók. A rendszeresen használt dokumentumok és egyéb adatok lementhetők a készüléken, hogy később könnyen kinyomtathatók legyenek. Mivel a lementett dokumentumok közvetlenül a gépből nyomtathatók, ez a funkció akkor is kényelmes, ha olyan dokumentumot kívánt nyomtatni, amelyről nem szeretné, hogy mások is lássák. **[Speciális] fül** Ezzel a füllel lehetővé válik a szöveges oldalaknak vagy vízjelekneka nyomtatott oldalakhoz való hozzáadását érintő beállítások konfigurációja.

Szám	Leírás
2	**[Profilok]** A nyomtató illesztőprogram beállítások elmenthetők profilként. Az elmentett profilok bármikor előhívhatók, így kényelmes módszert biztosítanak a gyakran használt beállítások használatára.
3	**[Visszaállítás]** Erre kattintva állíthatja vissza a beállításokat a kezdeti értékeikre.

A nyomtató illesztőprogam súgó megjelenítése

A nyomtató illesztőprogram egy Súgóval rendelkezik. Ha a nyomtatási beállításokról szeretne tájékozódni, nyissa meg a nyomtató illesztőprogram nyomtatási beállítások képernyőjét, és az alábbiakban ismertetett módon jelenítse meg a Súgót.

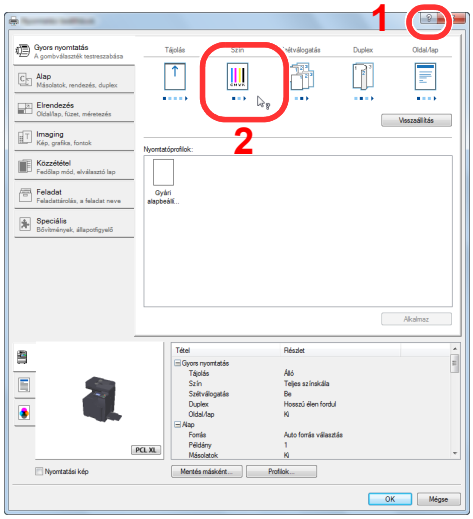

1 Kattintson a képernyő jobb felső sarkában lévő [**?**] gombra.

2 Kattintson a kívánt tételre.

MEGJEGYZÉS

A nyomtató illesztőprogram súgó úgy is megjeleníthető, hogy a kívánt tételre kattint, majd megnyomja a billentyűzet [**F1**] gombját.

Az alapértelmezett nyomtató illesztőprogram beállítások módosítása (Windows 7)

Az alapértelmezett nyomtató illesztőprogram beállítások módosíthatók. A gyakran használt beállítások kiválasztásával lépéseket hagyhat ki a nyomtatáskor. A beállításokat lásd:

Printing System Driver User Guide

1 Windows esetén kattintson a [Start] gombra, majd az [Eszközök és nyomtatók] lehetőségre.

2 Az egér jobb oldali gombjával kattintson a készülék nyomtató illesztőprogram ikonjára, és a nyomtató illesztőprogram menüjében kattintson a [Nyomtató tulajdonságai] lehetőségre.

3 Kattintson az [Alap] gombra az [Általános] fülön.

4 Válassza ki az alapértelmezett beállításokat, majd kattintson az [OK] gombra.

Nyomtatás számítógépről

Az alábbi lépések követésével nyomtathatja ki a dokumentumokat az alkalmazásokból.

Ez a szakasz ismerteti a Printing System Driver használatával történő nyomtatást.

MEGJEGYZÉS

- Telepítse a nyomtató-illesztőprogramot a számítógépre a mellékelt Product Library DVD lemezről (Product Library), ha nyomtatni szeretne alkalmazásokból.
- Bizonyos környezetekben az aktuális beállítások a nyomtató illesztőprogram alsó részén láthatók.

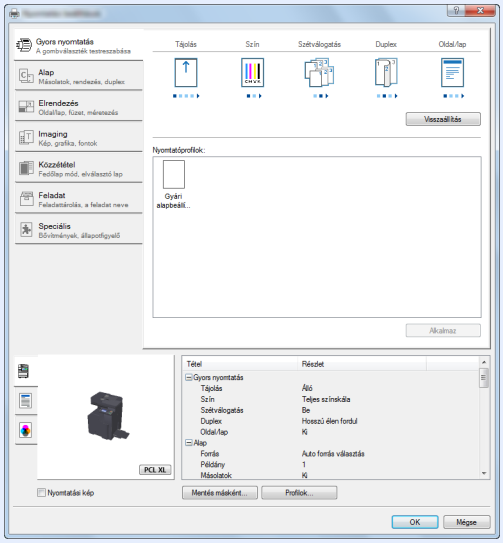

- Karton vagy boríték nyomtatásakor az alábbi műveletek végrehajtása előtt töltse be a kartont vagy a borítékot a kézi adagolótálcába.

Papír betöltése a kézi adagolóba (5-5. oldal)

Nyomtatás szabványos méretű papírra

Ha olyan méretű papírt töltött be, amely szerepel a készülék nyomtatási méretei között, a nyomtató illesztőprogram nyomtatási beállítások képernyőjének [**Alap**] fülén válassza ki a nyomtatási méretet.

1 Jelenítse meg a képernyőt.

Az alkalmazásban kattintson a [**Fájl**] lehetőségre, és válassza a [**Nyomtatás**] lehetőséget.

2 Konfigurálja a beállításokat.

1 A "Név" menüben válassza ki a készüléket és kattintson a [**Tulajdonságok**] gombra.

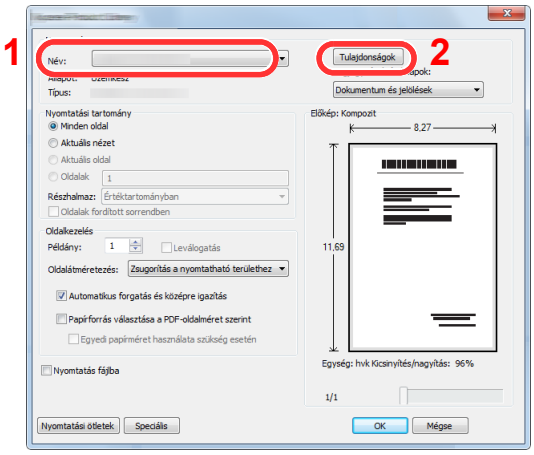

2 Válassza az [**Alap**] fület.

3 Kattintson a "Nyomtatási méret" menüre, és válassza ki a nyomtatáshoz használandó méretet.

Ha olyan méretű papírt szeretne betölteni, amely nem szerepel a készülék nyomtatási méretei között, mint pl. a karton vagy a boríték, regisztrálni kell a nyomtatási méretet.

Nyomtatás nem normál szabványos méretű papírra (4-7. oldal)

Ha speciális papírra szeretne nyomtatni, mint a vastag papír vagy a fólia, kattintson a "Papírtípus" menüre, és válassza ki a papír típusát.

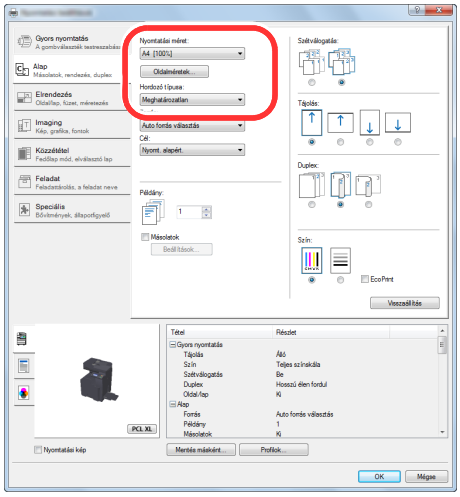

4 A Nyomtatás párbeszédablakba történő visszatéréshez kattintson az [**OK**] gombra.

3 Indítsa el a nyomtatást.

Kattintson az [**OK**] gombra.

Nyomtatás nem normál szabványos méretű papírra

Ha olyan méretű papírt szeretne betölteni, amely nem szerepel a készülék nyomtatási méretei között, a nyomtató illesztőprogram nyomtatási beállítások képernyőjének [**Alap**] fülén regisztrálja a nyomtatási méretet.

A regisztrált méret a "Nyomtatási méret" menüben választható ki.

MEGJEGYZÉS

Ha a készülékről szeretné a nyomtatást végrehajtani, állítsa be a papírméretet és a papírtípust, lásd:

Angol nyelvű használati útmutató.

1 Megjeleníti a nyomtatási beállítások képernyőt.

1 Windows esetén kattintson az [**Indítás**] gombra, majd az [**Eszközök és nyomtatók**] lehetőségre.

MEGJEGYZÉS

Windows 8 esetén válassza a [**Beállítások**] szimbólumot az asztalon, majd válassza a [**Vezérlőpult**], majd az [**Eszközök és nyomtatók**] lehetőséget.

2 Az egér jobb oldali gombjával kattintson a készülék nyomtató illesztőprogram ikonjára, és a nyomtató illesztőprogram menüjében kattintson a [**Nyomtató tulajdonságai**] lehetőségre.

3 Kattintson az [**Alap**] gombra az [**Általános**] fülön.

2 Regisztrálja a papír méretét.

1 Kattintson az [**Alap**] fülre.

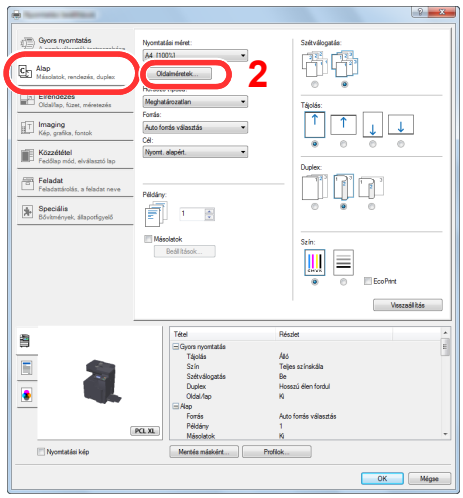

2 Kattintson az [**Oldalméret...**] gombra.

3 Kattintson az [**Ú**] gombra.

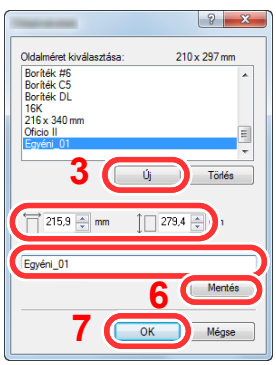

4 Adja meg a papír méretét.

5 Adja meg a papír nevét.

6 Kattintson a [**Mentés**] gombra.

7 Kattintson az [**OK**] gombra.

8 Kattintson az [**OK**] gombra.

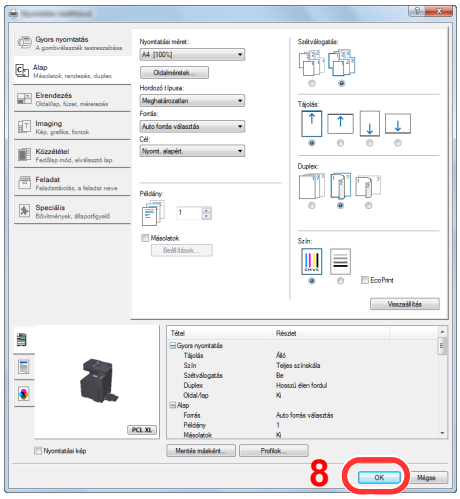

3 Jelenítse meg a képernyőt.

Az alkalmazásban kattintson a [**Fájl**] lehetőségre, és válassza a [**Nyomtatás**] lehetőséget.

4 Válassza ki a nem szabvány méretű papír méretét és típusát.

1 A "Név" menüben válassza ki a készüléket és kattintson a [**Tulajdonságok**] gombra.

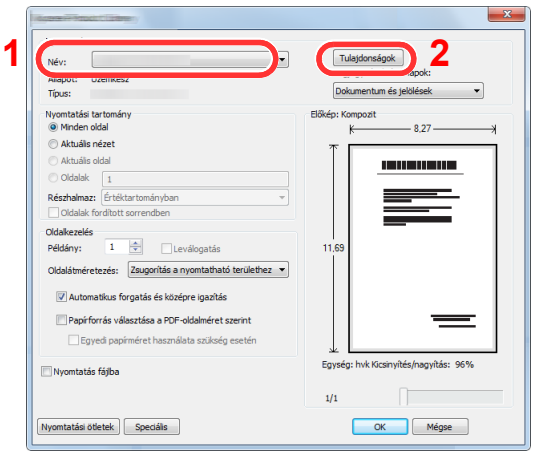

2 Válassza az [**Alap**] fület.

3 Kattintson a "Nyomtatási méret" menüre, és válassza ki a 2. lépésben regisztrált papírméretet.

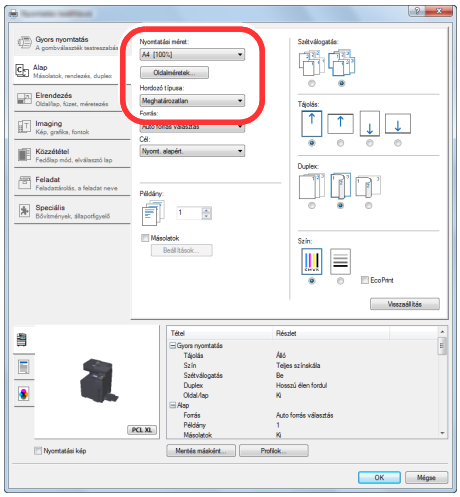

Ha speciális papírra szeretne nyomtatni, mint a vastag papír vagy a fólia, kattintson a "Hordozó típusa" menüre, és válassza ki a papír típusát.

MEGJEGYZÉS

Ha levelezőlapot vagy borítékot töltött be, a "Hordozó típusa" menüben válassza a [**Karton**] vagy a [**Boríték**] lehetőséget.

4 A "Forrás" menüben válassza ki a papírforrást.

5 A Nyomtatás párbeszédablakba történő visszatéréshez kattintson az [**OK**] gombra.

5 Indítsa el a nyomtatást.

Kattintson az [**OK**] gombra.

Számítógépről történő nyomtatás visszavonása

Ha a tényleges nyomtatás megkezdése előtt meg szeretne szakítani egy a nyomtató-illesztőprogram segítségével elindított nyomtatási feladatot, tegye a következőket:

MEGJEGYZÉS

A nyomtatás készülékről történő visszavonásához lásd:

➡ Feladatok megszakítása (5-17. oldal)

1 Kattintson kétszer a Windows asztalának jobb alsó sarkában, a tálcán látható nyomtató ikonra ( ), hogy megjelenítse a nyomtató párbeszédablakát.

2 Kattintson arra a fájlra, amelynek a nyomtatását vissza szeretné vonni, és válassza a [Mégse] lehetőséget a Dokumentum menüből.

Nyomtatás hordozható készülékről

Ez a készülék támogatja az AirPrint, Google Cloud Print és Mopria funkciókat. A támogatott operációs rendszertől és alkalmazástól függően a feladat nyomtatható bármely hordozható készülékről vagy számítógépről a nyomtató illesztőprogram telepítése nélkül.

Nyomtatás AirPrint használatával

Az AirPrint egy olyan nyomtató funkció, amellyel az iOS 4.2 és frissebb, illetve a Mac OS X 10.7 és frissebb verziójú termékek rendelkeznek.

Az AirPrint használatához győződjön meg arról, hogy az AirPrint beállítás engedélyezve van-e az Embedded Web Server RX alkalmazásban.

Embedded Web Server RX User Guide



Nyomtatás Google Cloud Print szolgáltatás használatával

A Google Cloud Print a Google nyomtatási szolgáltatása. Ez a szolgáltatás lehetővé teszi a Google fiókkal rendelkező felhasználók számára, hogy az internetre csatlakoztatott számítógépről nyomtassanak.

A készülék az Embedded Web Server RX használatával konfigurálható.

Embedded Web Server RX User Guide

MEGJEGYZÉS

Google fiók szükséges a Google Cloud Print szolgáltatás használatához. Ha nem rendelkezik Google fiókkal, állítson be egyet.

A készüléket előzetesen regisztrálni kell a Google Cloud Print szolgáltatásra. A készülék regisztrálható az ugyanarra a hálózatra csatlakozó számítógépről.

Nyomtatás Mopria használatával

A Mopria egy nyomtatási funkció szabvány, amellyel az Android 4.4 vagy frissebb készülékek rendelkeznek. A funkció használatához telepíteni és engedélyezni kell a Mopria nyomtatási szolgáltatást. A használatra vonatkozó részletekért lásd a Mopria Alliance weboldalát.

A nyomtató állapotának figyelemmel kísérése (Status Monitor)

A Status Monitor figyeli a nyomtató állapotát és folyamatos visszajelző funkciót biztosít.

MEGJEGYZÉS

Amikor aktiválja a Status Monitort, az alábbi állapotokat ellenőrizheti.

- A Printing System Driver telepítve van.
- Az [**Enhanced WSD**] vagy az [**EnhancedWSD(SSL)**] engedélyezve van.

Lásd az *angol nyelvű használati útmutatót*.

A Status Monitor elérése

A Status Monitor a nyomtatás indításakor is elindul.

Kilépés a Status Monitorból

Használja az alábbi módszerek egyikét a Status Monitor programból való kilépéshez.

- Kilépés manuálisan:
  Kattintson a beállítás ikonra, és válassza a Kilépés lehetőséget a Status Monitor bezárásához.
- Automatikus kilépés:
  A Status Monitor automatikusan leáll 7 perc múlva, ha használaton kívül van.

Gyors nézet állapot

A nyomtató állapotát ikonok jelzik. Részletes információk a kiterjesztés ikonra kattintva jeleníthetők meg.

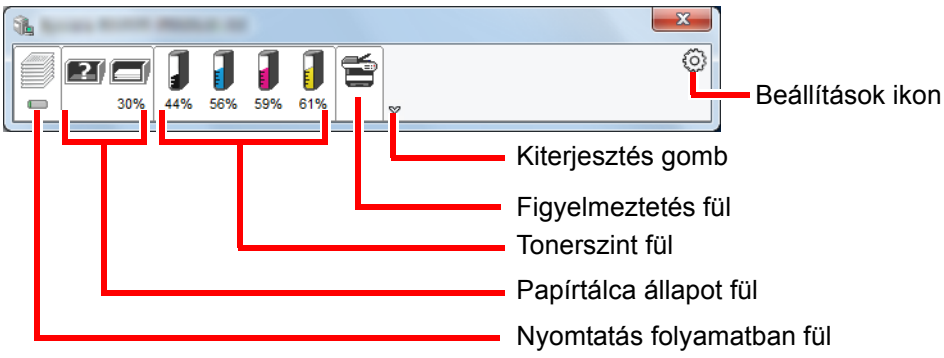

Az egyes ikonfülekre kattintva részletes információkat jeleníthet meg.

Nyomtatás folyamatban fül

A nyomtatási feladat állapota jelenik meg.

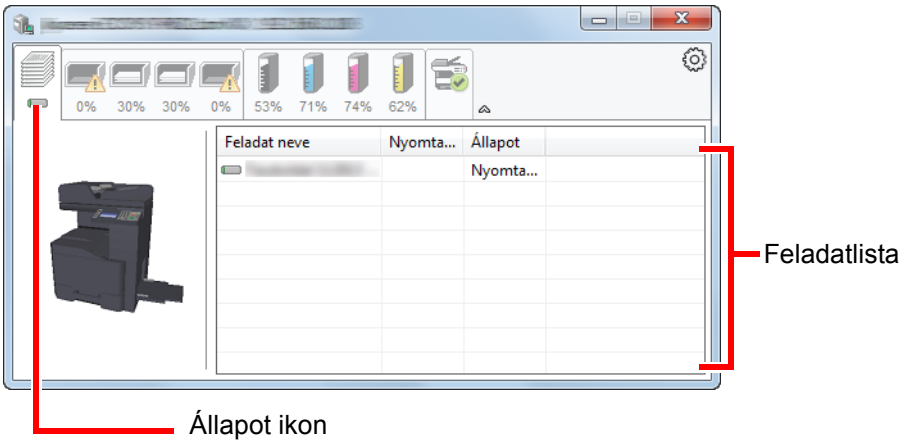

Válasszon ki egy feladatot a feladatlistából, és az egér jobb oldali gombjának kattintásával megjelenő menüben megszakíthatja azt.

Papírtálca állapot fül

Információk jelennek meg a nyomtatóban lévő papírra és a hátralévő papír mennyiségére vonatkozóan.

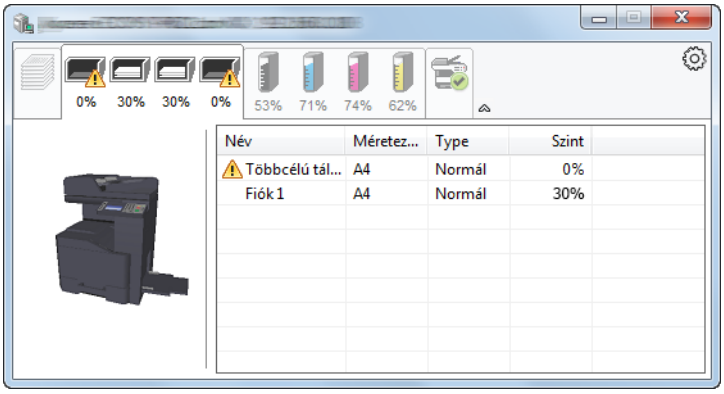

Tonerszint fül

A hátralévő toner mennyisége jelenik meg.

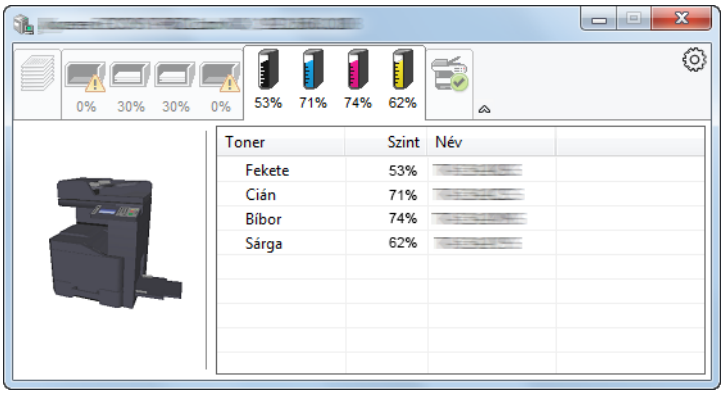

Figyelmeztetés fül

Ha hiba történik, egy értesítés jelenik meg egy 3D képpel és egy üzenettel.

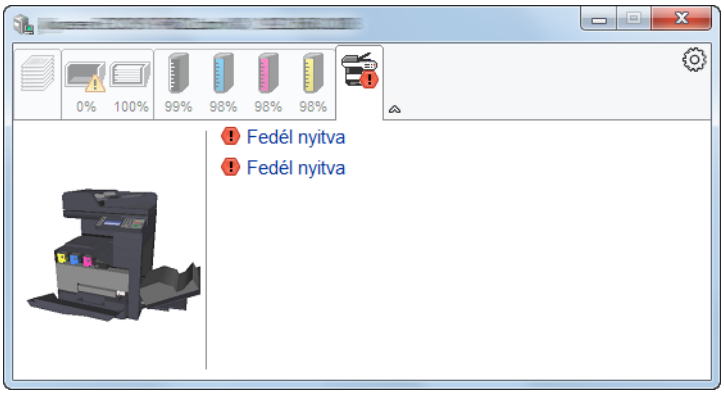

Status Monitor helyi menü

Amikor a beállítás ikonra kattint, az alábbi menü jelenik meg.

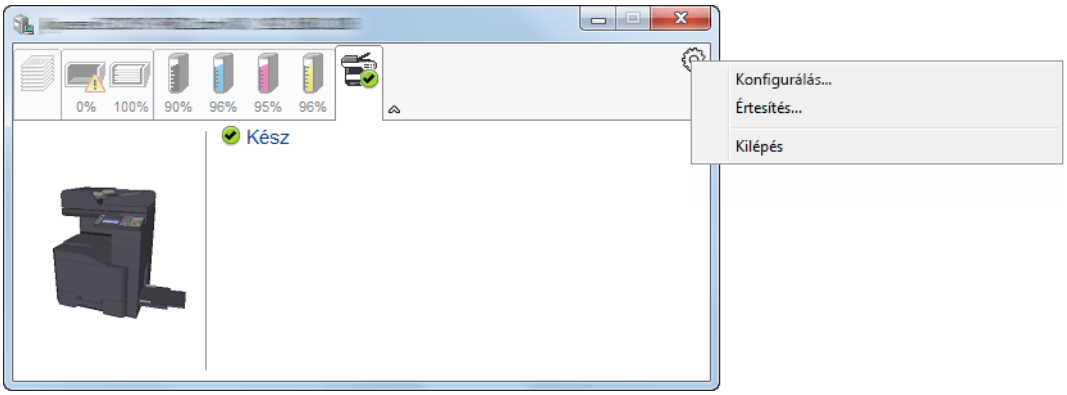

- **Embedded Web Server RX**
  Ha a nyomtató TCP/IP hálózathoz kapcsolódik, és saját IP-címe van, a webböngésző segítségével érheti el az Embedded Web Server RX programot, ahol megerősítheti a hálózati beállításokat. Ez a menü nem jelenik meg USB csatlakozás használata esetén.
  ➔ **Embedded Web Server RX User Guide**
- **Értesítés...**
  Ezzel állítható be a Status Monitor képernyője.
  ➔ Status Monitor értesítés beállítások (4-14. oldal)
- **Kilépés**
  Kilépés a Status Monitorból.

Status Monitor értesítés beállítások

A Status Monitor beállítások és az eseménylista jelenik meg.

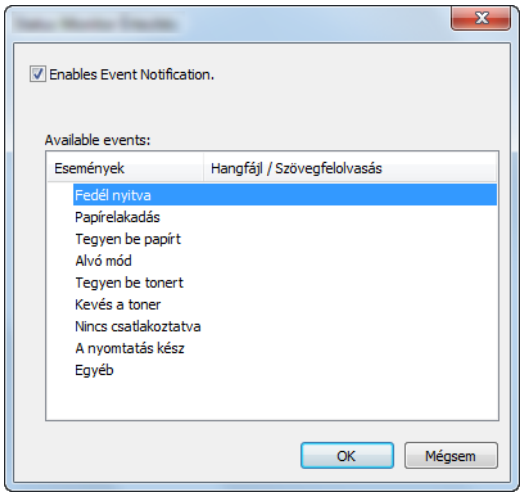

Válassza ki, hogy értesítés érkezzen, amikor hiba történik az eseménylistában.

1 Jelölje be az Enable Event Notification jelölőnégyzetet.

Ha ez a beállítás ki van kapcsolva, a Status Monitor nem indul el a nyomtatás végrehajtásakor sem.

2 Az Available events közül válasszon ki egy eseményt a Szöveg használata üzenethez funkcióhoz.

3 Kattintson a Hangfájl / Szöveg felolvasása oszlopra.

Kattintson a (...) gombra, ha az eseményről hangfájlban szeretne értesülni.

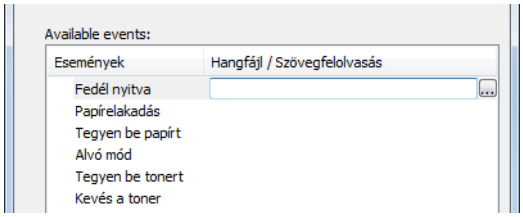

MEGJEGYZÉS

A rendelkezésre álló fájlformátum a WAV.

A hangosan felolvasandó szöveges üzenet testreszabásához írja be a szöveget a szövegmezőbe.

5 Műveletek a készüléken

Ez a fejezet az alábbi témákat tárgyalja:

Eredetik betöltése 5-2
Eredetik elhelyezése az üveglapon 5-2
Eredetik betöltése a dokumentumadagolóba 5-3
Papír betöltése a kézi adagolóba 5-5
Kedvencek 5-8
Kedvenc regisztrálása a varázsló mód használatával 5-9
Kedvenc regisztrálása a program mód használatával 5-10
Kedvenc előhívása a varázsló mód használatával 5-11
Kedvenc előhívása a program mód használatával 5-12
Kedvenc szerkesztése 5-12
Kedvenc törlése 5-12
Billentyűparancsok regisztrálása 5-13
Billentyűparancsok hozzáadása 5-13
Billentyűparancsok szerkesztése 5-14
Billentyűparancsok törlése 5-14
Másolás 5-15
Alapvető műveletek 5-15
Soron kívüli másolás 5-16
Feladatok megszakítása 5-17
Gyakran használt küldési módszer 5-18
Dokumentum küldése e-mailben 5-19
Beállítások konfigurálása küldés előtt ... 5-19
Beszkennelt dokumentum küldése e-mailben 5-19
Dokumentum elküldése egy számítógépen lévő megosztott mappába (Beolvasás PC-re) 5-21
Beállítások konfigurálása küldés előtt ... 5-21
Dokumentum elküldése egy számítógépen lévő megosztott mappába 5-21
Szkennelés TWAIN vagy WIA használatával 5-24
Beállítások konfigurálása küldés előtt ... 5-24
Dokumentum szkennelése alkalmazás használatával 5-24
Küldés különböző típusú célhelyekre (Több küldése) 5-25
Küldés magamnak (E-mail) 5-26
Beállítások konfigurálása küldés előtt ... 5-26
Dokumentum küldése a bejelentkezett felhasználó e-mail címére 5-26
Küldési feladatok megszakítása 5-27
Szkennelés megszakítása 5-27
Célállomás kezelése 5-28
Célállomás meghatározása 5-28
Kiválasztás a címjegyzékből 5-28
Kiválasztás gyorsgomb használatával 5-31
Célhelyek ellenőrzése és szerkesztése 5-32
Célhelyek megerősítési képernyője 5-33
Visszahívás 5-33
A fax funkciók használata 5-35

Eredetik betöltése

Az eredeti méretétől, típusától, mennyiségétől és a használni kívánt funkciótól függően az eredetiket töltse be az üveglapra vagy a dokumentumadagolóba.

- Üveglap: Helyezze ide a lapokat, könyvet, levelezőlapokat és borítékokat.
- Dokumentumadagoló: Ide helyezze a több eredetit. Ide helyezheti a kétoldalas eredetiket is.

Eredetik elhelyezése az üveglapon

A készülékbe eredetiként könyvet vagy újságot is lehet helyezni a normál lapokból álló eredetik mellett.

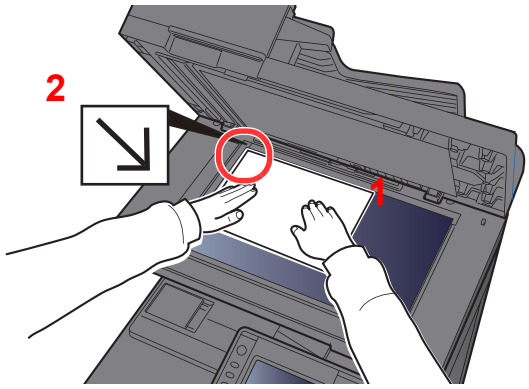

1 A beolvasni kívánt felével lefelé helyezze el.

2 Igazítsa egy szintbe az eredeti méretét jelző lapokkal úgy, hogy a bal hátsó sarok képezze a referencia pontot.

MEGJEGYZÉS

Az eredetei tájolására vonatkozó részleteket lásd:

Eredeti tájolása (6-11. oldal)

Amikor borítékot vagy kartont helyez az üveglapra

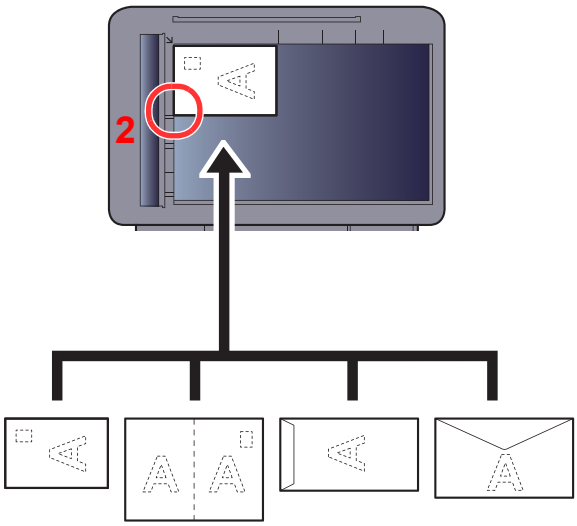

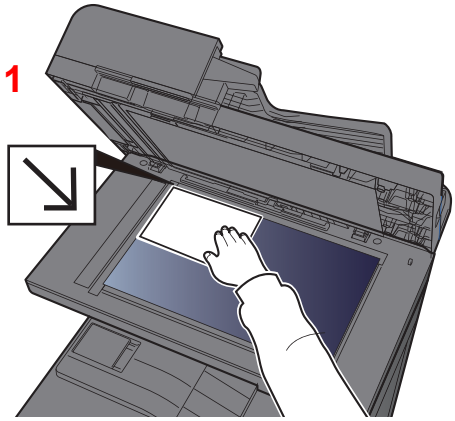

1 A beolvasni kívánt felével lefelé helyezze el.

2 Igazítsa egy szintbe az eredeti méretét jelző lapokkal úgy, hogy a bal hátsó sarok képezze a referencia pontot.

MEGJEGYZÉS

A borítékok vagy karton adagolására vonatkozó információkat lásd:

Angol nyelvű használati útmutató.

FIGYELEM

Ne hagyja nyitva a dokumentumadagolót, mert az személyi sérüléshez vezethet.

FONTOS

- **Lehajtásakor a dokumentumadagolót ne nyomja le erővel. Fokozott nyomóerő hatására az üveglap megrepedhet.**
- **Ha könyvet vagy újságot helyez a gépre, a dokumentumadagolót hagyja nyitva.**

Eredetik betöltése a dokumentumadagolóba

A dokumentumadagoló automatikusan beolvassa a több lapból álló eredetik minden egyes lapját. A kétoldalas eredetik mindkét oldalát beolvassa a készülék.

A dokumentumadagolóhoz a következő típusú eredetik használhatók.

Súly	50 - 120 g/m^2 (duplex: 50 - 120 g/m^2
Méretek	Maximum Folio (Legal) és Minimum A6 (Statement) között
Lapok száma	75 lap vagy kevesebb (50 - 80 g/m^2)

A dokumentumadagolóhoz az alábbi típusú eredetik nem használhatók. Ellenkező esetben az eredetik elakadhatnak, vagy a dokumentumadagoló elkoszolódhat.

- Tűző- és gemkapcsokkal ellátott eredetik (Betöltés előtt távolítsa el a tűző- és gemkapcsokat, és simítsa ki a felkunkorodó széleket, gyűrődéseket és hajtásvonalakat. Amennyiben elmulasztja ezeket a lépéseket, az eredetik elakadhatnak.)
- Ragasztószalaggal ellátott vagy ragasztót tartalmazó eredetik
- Kivágást tartalmazó eredetik
- Felhajlott eredeti
- Összehajtott eredetik (Egyenesítse ki a hajtogatást betöltés előtt. Amennyiben elmulasztja ezeket a lépéseket, az eredetik elakadhatnak.)
- Indigó
- Zúzott papír

FONTOS

- **A betöltés előtt ellenőrizze, hogy nem maradt-e eredeti az eredetik kimeneti tálcáján. A kimeneti tálcán maradt eredetik az új eredetik elakadását okozhatják.**
- **Ne érjen a dokumentumadagoló felső fedeléhez, például ne igazítsa el az eredetiket a felső fedélen. Ezzel hibát okozhat a dokumentumadagolóban.**

1 Állítsa be az eredeti papírszélesség-vezetőit.

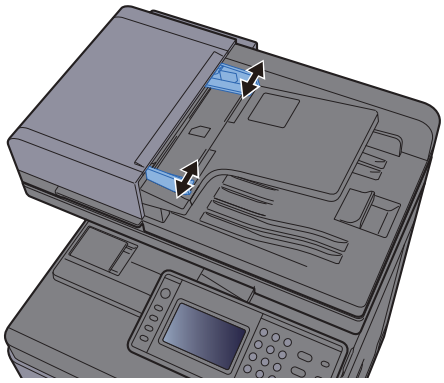

2 Helyezze el az eredetiket.

1 Helyezze be a papírt a nyomtatandó oldallal (vagy a kétoldalas eredeti első oldalával) felfelé. Csúsztassa a szemközti élt a lapadagolóba addig, amíg lehetséges.

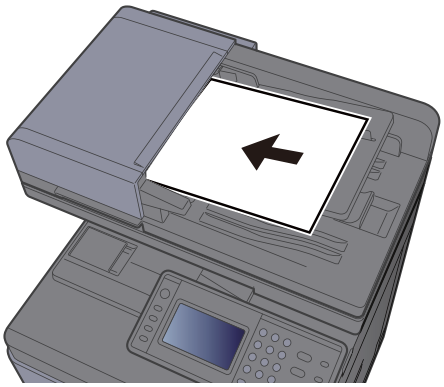

MEGJEGYZÉS

Az eredetei tájolására vonatkozó részleteket lásd:

Eredeti tájolása (6-11. oldal)

FONTOS

Ellenőrizze, hogy az eredeti papírszélesség-vezetői pontosan igazodnak-e az eredetikhez. Ha a vezetők és a papír között rés van, állítsa be újból az eredeti papírszélesség-vezetőit. A rés az eredetik elakadását okozhatja.

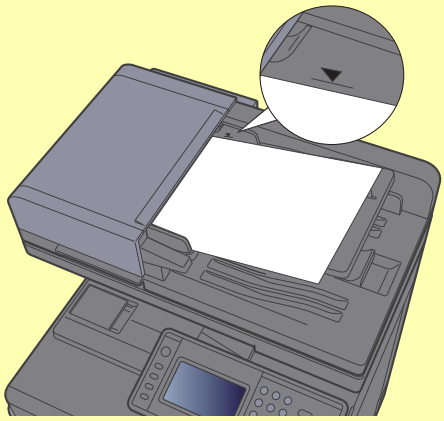

Ellenőrizze, hogy a betöltött eredetik nem lépik-e túl a szintjelzést. A maximális szint túllépése az eredetik elakadását okozhatja.

A lyukasztott vagy perforált sorokkal rendelkező eredetiket úgy kell behelyezni, hogy a készülék a lyukakat vagy perforációkat utoljára olvassa be (nem először).

2 Nyissa ki az eredetik ütközőjét a beállított méretű eredeti beillesztéséhez (eredeti méret: B5, A4, Letter vagy Legal).

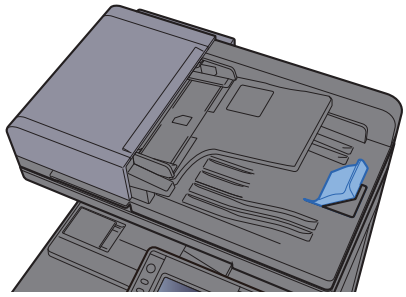

Papír betöltése a kézi adagolóba

A kézi adagolóba maximálisan 100 lap normál papír (80 g/m^2) tölthető.

A támogatott papírméretekre vonatkozó részeteket lásd:

Angol nyelvű használati útmutató.

A papírtípus beállításokat lásd:

Angol nyelvű használati útmutató.

Speciális papírra történő nyomtatáshoz használja minden esetben a kézi adagolót.

FONTOS

- **Ha 106 g/m^2 vagy nagyobb súlyú papírt használ, a papír típusát állítsa Vastag értékre, és állítsa be a használt papír súlyát.**
- **A nyomtatáskor a belső tálcából távolítsa el a fóliákat. Ha nem távolítja el a fóliákat a belső tálcából, azzal papírelakadást okozhat.**

A kézi adagoló kapacitása:

- Normál papír (80 g/m^2), újrahasznosított vagy színes papír: 100 lap
- Vastag papír (209 g/m^2): 10 lap
- Vastag papír (157 g/m^2): 10 lap
- Vastag papír (104,7 g/m^2): 25 lap
- Hagaki (Karton): 20 lap
- Boríték DL, Boríték C5, Boríték #10, Boríték #9, Boríték #6 3/4, Monarch boríték, Youkei 4, Youkei 2: 5 lap
- OHP film: 1 lap
- Bevont: 30 lap

MEGJEGYZÉS

- Ha egyedi méretű papírt tölt be, adja meg a papír méretét az alábbiak alapján:

Lásd az *angol nyelvű használati útmutatót*.

- Ha speciális papírt használ, például átlátszó vagy vastag papírt, válassza ki a hordozó típusát az alábbiak alapján:

Lásd az *angol nyelvű használati útmutatót*.

1 Nyissa ki a kézi adagolót.

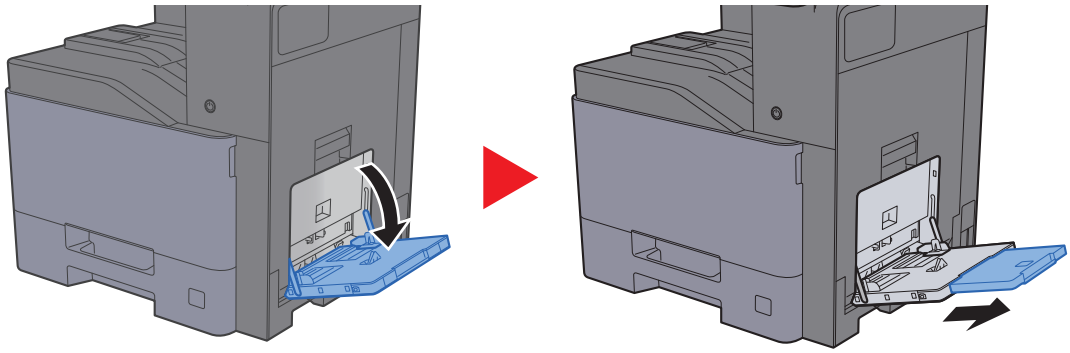

2 Állítsa be a kézi adagoló méretét.

A papírméretek fel vannak tüntetve a kézi adagolón.

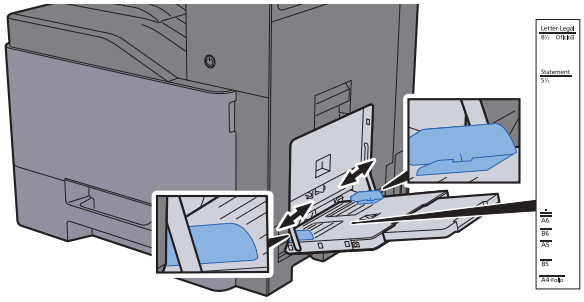

3 Helyezzen be papírt.

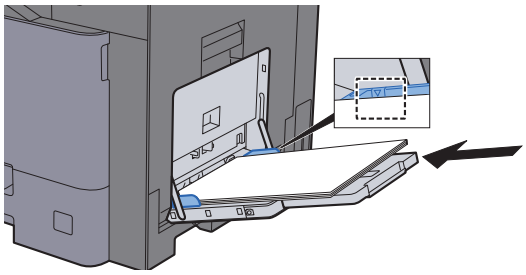

Helyezze a papírt a papírszélesség-vezetők mentén ütközésig a tálcába.

Miután kivette az új papírt a csomagolásból, pörgesse át a lapokat, és csak azután töltse be a kézi adagolóba.

➡ A papír betöltésével kapcsolatos óvintézkedések (3-2. oldal)

FONTOS

- **A papír betöltésekor ügyeljen arra, hogy a nyomtatási oldala lefelé nézzen.**
- **A gyűrött papírt használat előtt ki kell simítani.**
- **Amikor papírt tölt a kézi adagolóba, a papír betöltése előtt ellenőrizze, hogy az előző feladatból nem maradt papír az adagolóban. Ha az adagolóban kevés papír maradt, és fel szeretné tölteni, először távolítsa el a maradék papírt a tálcából, majd az új papírral együtt helyezze vissza a tálcába.**
- **Ha rés van a papír és a papírszélesség vezetők között, igazítsa a vezetőket a papír méretének megfelelőre, hogy elkerülje a ferde adagolást és papírelakadást.**
- **Ellenőrizze, hogy a betöltött papír nem lépi-e túl a betöltési korlátozást.**

4 A kezelőpanel használatával határozza meg a kézi adagolóba betöltött papír típusát.

➡ Lásd az *angol nyelvű használati útmutatót*.

Boríték vagy karton kézi adagolóba való betöltéskor

A papírt a nyomtatási oldalával lefelé helyezze be. A nyomtatásra vonatkozó műveleteket lásd:

Printing System Driver User Guide

Példa: Címek nyomtatásakor.

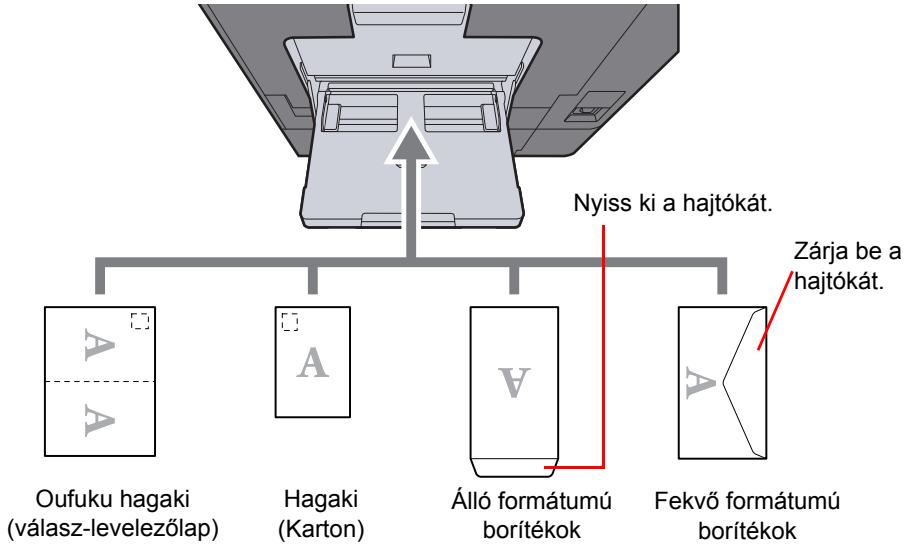

FONTOS

- **Használjon meghajlítatlan Oufuku hagaki (válasz-levelezőlap) papírt.**
- **A boríték betöltésének módja (irány és elhelyezkedés) a boríték típusától függ. Győződjön meg róla, hogy megfelelően töltötte-e be, ellenkező esetben előfordulhat, hogy a nyomtatás rossz irányba vagy rossz oldalra történik.**

MEGJEGYZÉS

- Ha borítékot helyez a kézi adagolóba, a boríték típusának kiválasztásához lásd:

Angol nyelvű használati útmutató.

- Amikor a kézi adagolóba kartont tölt be, emelje fel az ütközőt.

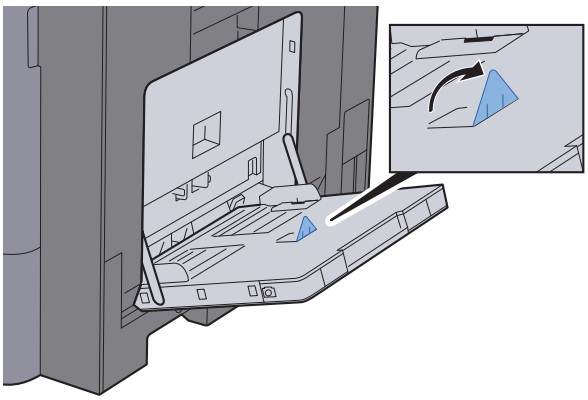

Kedvencek

A gyakran használt funkciók a behívásuk megkönnyítése érdekében kedvencekként regisztrálhatók.

A következő funkciók előzetesen be vannak állítva a készüléken. Ezeket a funkciókat törölheti, de új funkciókat is regisztrálhat.

Kedvenc neve	Leírás	Alapértelmezett regisztráció
ID Card Copy	Használja ezt, ha vezetői engedélyt vagy biztosítási kártyát szeretne másolni. Amikor a kártya elejét és hátulját beolvassa, a készülék a két oldalt a lap egy oldalára vonja össze.	• Másolási funkciók • Program üzemmód • Összevonás: [**2 az 1-be**] Színválasztás: [**Fekete-fehér**] Folytonos beolvasás: [**Be**] Eredeti mérete: [**A5/Statement**] Papír kiválasztása: 1. kazetta Zoom: [**Automatikus zoom**]
Paper Saving Copy	Használja ezt az opciót, ha csökkenteni szeretné a papírhasználatot. Az alábbi képernyőn állítható be az oldal összevonás és a kétoldalas nyomtatás.	• Másolási funkciók • Varázsló üzemmód • Összevonás: [**2 az 1-be**] 2-oldalas/Eredeti: [**1-oldalas**] Duplex [**1-oldalas>>2-oldalas**] Papír kiválasztása: 1. kazetta Példányszám: 1
Scan to PC (Address Entry)	Használja ezt a funkciót, ha a képet a számítógépen lévő megosztott mappába vagy egy FTP szerveren lévő mappába szeretné elküldeni. A beállítások, mint a célállomás és a színbeállítások az alábbi képernyőn adhatók meg.	• Küldési funkciók • Varázsló üzemmód • Célállomás: Új PC mappa Színválasztás: [**Színes**] Fájlnév megadása: Alapértelmezett Fájlformátum: [**PDF**] Folytonos beolvasás: [**Ki**] Beolvasási felbontás: [**300×300 dpi**]
Scan to PC (Address Book)	Használja ezt a funkciót, ha a képet a címjegyzékben regisztrált számítógépen lévő megosztott mappába vagy egy FTP szerveren lévő mappába szeretné elküldeni. A beállítások, mint a célállomás és a színbeállítások az alábbi képernyőn adhatók meg.	• Küldési funkciók • Varázsló üzemmód • Célállomás: Címjegyzék Színválasztás: [**Színes**] Fájlnév megadása: Alapértelmezett Fájlformátum: [**PDF**] Folytonos beolvasás: [**Ki**] Beolvasási felbontás: [**300×300 dpi**]
Scan to E-mail (Address Entry)	Használja ezt a funkciót, ha a képet egy e-mail címre szeretné elküldeni. A beállítások, mint a célállomás és a színbeállítások az alábbi képernyőn adhatók meg.	• Küldési funkciók • Varázsló üzemmód • Célállomás: Új e-mail cím Színválasztás: [**Színes**] Fájlnév megadása: Alapértelmezett Fájlformátum: [**PDF**] Folytonos beolvasás: [**Ki**] Beolvasási felbontás: [**300×300 dpi**] E-mail tárgy: Alapértelmezett E-mail törzs: Alapértelmezett

Kedvenc neve	Leírás	Alapértelmezett regisztráció
Scan to E-mail (Address Book)	Használja ezt a funkciót, ha a képet egy, a címjegyzékben regisztrált e-mail címre szeretné elküldeni. A beállítások, mint a célállomás és a színbeállítások az alábbi képernyőn adhatók meg.	• Küldési funkciók • Varázsló üzemmód • Célállomás: Címjegyzék Színválasztás: [**Színes**] Fájlnév megadása: Alapértelmezett Fájlformátum: [**PDF**] Folytonos beolvasás: [**Ki**] Beolvasási felbontás: [**300×300 dpi**] E-mail tárgy: Alapértelmezett E-mail törzs: Alapértelmezett

MEGJEGYZÉS

Maximálisan 20 beállítás regisztrálható kedvencként.

Kedvenc regisztrálása két módon történhet:

- Varázsló üzemmód: A regisztrált beállítások sorrendben jönnek elő és kerülnek konfigurálásra, ahogy ellenőrzi, vagy módosítja azokat.
- Program üzemmód: A beállítások a regisztrálás helyének programgombját megnyomva azonnal megjelennek.

Kedvenc regisztrálása a varázsló mód használatával

A küldést az alábbi példa ismerteti.

1 Jelenítse meg a képernyőt.

[**Home**] gomb > [**Kedvencek**]

2 Regisztrálja a kedvencet.

1 [**Menü**] > [**Hozzáadás**]

2 Válassza ki a feladattípust.

3 Válassza a [**Varázsló**] lehetőséget.

4 Válassza ki az előhívó funkciót > [**Tovább**].

MEGJEGYZÉS

Ha a feladat típusa “Másolás”, a Célállomás képernyő nem jelenik meg.

5 Írja be az új kedvenc nevét > [**Tovább**]

Karakterbevitel (8-4. oldal)

6 Ellenőrizze a beállításokat, és módosítsa vagy egészítse ki a szükséges információkat.

Tétel	Leírás
Név	Írja be a kedvenc képernyőn megjelenítendő nevet (maximum 32 karakter).
Szűrő	A kiválasztott feladat típusa jelenik meg.
Szám[*1]	Írja be a kedvenc számát. Ha 00-t ír be, a program automatikusan a legkisebb számot rendeli hozzá.
Tulajdonos[*2]	Megjeleníti a kedvenc tulajdonosát.
Engedély[*2]	Engedély konfigurálása a kedvencek számára annak meghatározásához, hogy azokat a többi felhasználó is használhatja-e.
Célállomás[*3]	A célállomás előhívásának kiválasztása.
Funkciók	A varázslóban megjelenítendő funkciók kiválasztása.
Funkció típusa	A kedvencek előhívása módszerének kiválasztása.

*1 Ha a felhasználói bejelentkezés felügyelete engedélyezve van, a beállításokat csak akkor módosíthatja, ha rendszergazdai jogosultságokkal jelentkezik be.
*2 Akkor jelenik meg, ha a felhasználói bejelentkezés felügyelete engedélyezve van.
*3 Akkor jelenik meg, ha a feladat típusa [**Küldés**] vagy [**FAX**].

7 Válassza a [**Mentés**] lehetőséget.

A kedvenc regisztrálásra kerül.

8 A “Szeretne új funkciót hozzáadni a kezdőképernyőhöz?” képernyő jelenik meg. A regisztrált kedvenc Kezdőképernyőn történő megjelenítéséhez válassza az [**Igen**] lehetőséget, és adja meg a helyet, ahol a regisztrált kedvenc ikonja megjelenjen, majd válassza a [**Mentés**] lehetőséget.

Kedvenc regisztrálása a program mód használatával

Program módban a másolási, küldési, fax (csak azokon a termékeken, amelyeken telepítve van a fax funkció), célhely és más beállítások regisztrálhatók kedvencként.

1 Jelenítse meg a képernyőt.

1 [**Home**] gomb > [**Küldés**]

2 Válassza ki a küldési funkciókat és a célállomásokat, amelyeket regisztrálni szeretne a programban.

3 Válassza a [**Kedvencek**] lehetőséget.

2 Regisztrálja a kedvencet.

1 [**Menü**] > [**Hozzáadás**]

2 Válassza ki a feladattípust.

3 Válassza a [**Program**] lehetőséget.

4 Írja be az új kedvenc nevét > [**Tovább**]

➡ Karakterbevitel (8-4. oldal)

5 Ellenőrizze a beállításokat, és módosítsa vagy egészítse ki a szükséges információkat.

Tétel	Leírás
Név	Írja be a kedvenc képernyőn megjelenítendő nevet (maximum 32 karakter).
Szűrő	A kiválasztott feladat típusa jelenik meg.
Szám[*1]	Írja be a kedvenc számát. Ha 00-t ír be, a program automatikusan a legkisebb számot rendeli hozzá.
Tulajdonos[*2]	Megjeleníti a kedvenc tulajdonosát.
Engedély[*2]	Engedély konfigurálása a kedvencek számára annak meghatározásához, hogy azokat a többi felhasználó is használhatja-e.
Funkció típusa	A kedvencek előhívása módszerének kiválasztása.

*1 Ha a felhasználói bejelentkezés felügyelete engedélyezve van, a beállításokat csak akkor módosíthatja, ha rendszergazdai jogosultságokkal jelentkezik be.
*2 Akkor jelenik meg, ha a felhasználói bejelentkezés felügyelete engedélyezve van.

6 Válassza a [**Mentés**] lehetőséget.

A kedvenc regisztrálásra kerül.

7 A “Szeretne új funkciót hozzáadni a kezdőképernyőhöz?” képernyő jelenik meg. A regisztrált kedvenc Kezdőképernyőn történő megjelenítéséhez válassza az [**Igen**] lehetőséget, és adja meg a helyet, ahol a regisztrált kedvenc ikonja megjelenjen, majd válassza a [**Mentés**] lehetőséget.

Kedvenc előhívása a varázsló mód használatával

Használja ezt a funkciót a regisztrált kedvencek előhívásához a varázsló móddal.

1 Jelenítse meg a képernyőt.

1 A Kezdőképernyőn válassza a [**Kedvencek**] lehetőséget vagy a regisztrált kedvenc gombját.

A regisztrált kedvenc gombjának megnyomásával előhívja az adott kedvencet. Ha a [**Kedvencek**] lehetőséget választotta, folytassa a következő lépéssel.

2 Nyomja meg az előhívandó kedvenc gombját.

2 Hajtsa végre a kedvenc feladatot.

1 A regisztrált képernyők sorrendben jelennek meg. Adja meg a kívánt beállításokat, majd válassza a [**Tovább**] lehetőséget.

Miután megadott minden beállítást, egy megerősítést kérő képernyő jelenik meg.

MEGJEGYZÉS
A beállítások szerkesztéséhez nyomja meg a [**<Back**] gombot, és végezze el a kívánt módosításokat.

2 Helyezze el az eredetiket > [**Start**] gomb

Kedvenc előhívása a program mód használatával

Használja ezt a funkciót a regisztrált kedvencek előhívásához a program móddal.

1 Jelenítse meg a képernyőt.

1 A Kezdőképernyőn válassza a [**Kedvencek**] lehetőséget vagy a regisztrált kedvenc gombját.

A regisztrált kedvenc gombjának megnyomásával előhívja az adott kedvencet. Ha a [**Kedvencek**] lehetőséget választotta, folytassa a következő lépéssel.

2 Nyomja meg az előhívandó kedvenc gombját.

2 Hajtsa végre a kedvenc feladatot.

Helyezze el az eredetiket > [**Start**] gomb

Kedvenc szerkesztése

Módosíthatja a kedvenc számát és a kedvenc nevét.

Használja ezt a funkciót a kedvencek szerkesztéséhez.

1 Jelenítse meg a képernyőt.

[**Home**] gomb > [**Kedvencek**]

2 Végezze el a kedvenc szerkesztését.

1 [**Menü**] > [**Szerkesztés**]

2 Jelölje ki a szerkeszteni kívánt kedvencet.

3 Módosítsa a kedvenc számát, nevét és engedélyét.

Kedvenc regisztrálása két módon történhet: (5-9. oldal)

4 [**Mentés**] > [**Igen**]

Kedvenc törlése

A kedvencek törölhetők is.

Használja ezt a funkciót a kedvencek törléséhez.

1 Jelenítse meg a képernyőt.

[**Home**] gomb > [**Kedvencek**]

2 Törölje a kedvencet.

Törlés

1 [**Menü**] > [**Törlés**]

2 Jelölje ki a törölni kívánt kedvencet.

3 Válassza az [**Igen**] lehetőséget.

Billentyűparancsok regisztrálása

A gyakran használt funkciók könnyebb elérése érdekében billentyűparancsokat regisztrálhat. A kiválasztott funkció beállításai is regisztrálhatók. Az adott regisztrált billentyűparancshoz kapcsolt funkció neve szükség szerint módosítható. Maximum két-két billentyűparancsot regisztrálhat a másolási funkciókhoz, a fax funkciókhoz és a dokumentumfiókban beállított funkciókhoz.

Billentyűparancsok hozzáadása

A billentyűparancs regisztrálása az adott funkció “Funkciók” képernyőjén történik. Billentyűparancs mentéséhez kövesse az alábbi lépéseket.

1 Jelenítse meg a képernyőt.

A Másolás, Küldés, Dokumentumfiók és FAX képernyőn válassza az alábbiakat.

[**Funkciók**] > [**H.ad/sze. Bill.par.**]

2 Regisztrálja a billentyűparancsokat.

1 Válassza a [**Hozzáadás**] lehetőséget.

2 Válassza ki a gombot, amelyhez hozzá szeretné rendelni a billentyűparancsot.

Az alábbi típusú billentyűparancsok érhetők el:

Saját parancsikon 1, 2	A saját billentyűparancsok a bejelentkezett felhasználó számára elérhetők. Az ilyenek csak felhasználói bejelentkezés alatt állíthatók be.
Megosztott parancsikon 1, 2	A megosztott billentyűparancsokat a gép bármely felhasználója használhatja. Felhasználói bejelentkezés kezelésekor a megosztott billentyűparancsok beállítását csak az a felhasználó végezheti, aki rendszergazdaként jelentkezett be.

MEGJEGYZÉS

Ha olyan billentyűparancs-számot választ, amelyik már foglalt, akkor az aktuálisan regisztrált billentyűparancsot új billentyűparancsra cserélheti.

3 Válassza ki a funkcióképernyőt, amelyet a billentyűparanccsal meg kíván jeleníteni.

4 Írja be a billentyűparancs nevét > [**Tovább**]

Maximum 24 karakter gépelhető be.

Karakterbevitel (8-4. oldal)

5 Válassza a [**Mentés**] lehetőséget.

A billentyűparancsot a készülék regisztrálja.

Billentyűparancsok szerkesztése

Billentyűparancs számának/nevének módosításához kövesse az alábbi lépéseket.

1 Az adott funkció "Funkciók" képernyőjén válassza a képernyő alján található [H.ad/sze. Bill.par.] lehetőséget.

2 Végezze el a billentyűparancs szerkesztését.

1. Válassza a [**Szerkesztés**] lehetőséget.
2. Válassza ki a szerkeszteni kívánt billentyűparancs típusát és számát.
3. Válassza a [**Szám**] vagy [**Név**] lehetőséget.
4. Módosítsa a beállításokat > [**OK**]
5. [**Mentés**] > [**Igen**]

Billentyűparancsok törlése

A billentyűparancsok törléséhez kövesse az alábbi lépéseket.

1 Az adott funkció "Funkciók" képernyőjén válassza a képernyő alján található [H.ad/sze. Bill.par.] lehetőséget.

2 Törölje a billentyűparancsot.

1. Válassza a [**Törlés**] lehetőséget.
2. Jelölje ki a törölni kívánt billentyűparancsot.
3. Válassza az [**Igen**] lehetőséget.

Másolás

Az alábbiak ismertetik az alapvető másolási műveleteket, illetve a másolás megszakításának módját.

Alapvető műveletek

Az alapvető másolási műveletekhez kövesse az alábbi lépéseket.

1 [Home] gomb > [Másoló]

2 Helyezze el az eredetiket.

Helyezze el az eredetiket.

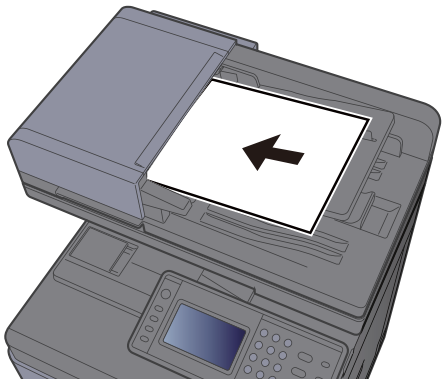

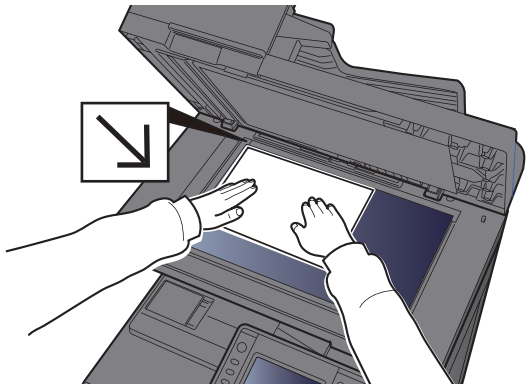

Eredetik betöltése (5-2. oldal)

3 Válassza ki a funkciót.

A funkciók beállításainak konfigurálásához nyomja meg a funkciógombot. A [**Funkciók**] lehetőség kiválasztásakor a többi kiválasztható funkció megjelenik egy listában.

Másolás (6-2. oldal)

4 A számbillentyűkkel írja be a másolat példányszámát.

Adja meg a másolatok számát, amely legfeljebb 999 lehet.

5 Nyomja meg a [Start] gombot.

A készülék megkezdi a másolást.

MEGJEGYZÉS

A funkció segítségével nyomtatás közben előjegyezheti a következő feladatot. A funkció használatával az eredeti beolvasása nyomtatás közben megtörténik. Amikor vége az aktuális nyomtatási feladatnak, a készülék kinyomtatja az előjegyzett oldalakat. Ha a "Következő lefoglalás elsőbbséggel" beállítása [**Ki**], a [**Köv. lefogl.**] jelenik meg. Válassza a [**Köv. lefogl.**] lehetőséget, és konfigurálja a másolási feladat beállításait.

Lásd az *angol nyelvű használati útmutatót*.

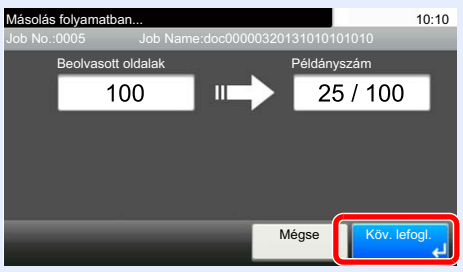

Soron kívüli másolás

A funkció segítségével szüneteltetheti a folyamatban lévő feladatokat, ha szükség van egy soron kívüli másolásra.

A soron kívüli másolás befejeztével a készülék folytatja a be nem fejezett nyomtatási feladatokat.

MEGJEGYZÉS

- Ha a készüléket soron kívüli másolás módban 60 másodpercig nem használják, akkor a soron kívüli másolás automatikusan befejeződik, és a nyomtatás folytatódik.
  A soron kívüli másolás visszavonásának késleltetési idejét módosíthatja. Igény szerint módosítsa a késleltetési időt.

Lásd az *angol nyelvű használati útmutatót*.

- A soron kívüli másolás funkció a használt dokumentumfinisher állapotától függően áll rendelkezésre. Ebben az esetben próbálja meg az elsőbbségi felülbírálást.

Lásd az *angol nyelvű használati útmutatót*.

1 Konfigurálja a beállításokat.

1 Nyomja meg az [**Interrupt**] gombot.

A folyamatban lévő nyomtatási feladat átmenetileg szünetel.

2 Helyezze a soron kívül másolandó eredetiket a készülék üveglapjára, és állítsa be a másolás paramétereit.

2 Nyomja meg a [Start] gombot.

A soron kívüli másolás elindul.

3 A soron kívüli másolás befejezésekor nyomja meg az [Interrupt] gombot.

A készülék folytatja a szüneteltetett nyomtatási feladatokat.

Feladatok megszakítása

A [**Stop**] gomb megnyomásával is megszakíthat feladatokat.

1 Nyomja meg a [Stop] gombot, amikor a másolás képernyő látható.

2 Szakítsa meg a feladatot.

Ha a feladat a beolvasásnál tart

A másolási feladat meg lett szakítva.

Ha a gép nyomtatási feladatot végez vagy készenlétben áll

A feladat megszakítása képernyő jelenik meg. Az aktuális feladat átmenetileg megszakad.

Válassza ki a megszakítandó feladatot > [**Törlés**] > [**Igen**]

MEGJEGYZÉS

Ha a "Következő lefoglalása elsőbbséggel" funkció beállítása [**Ki**], a Másolás képernyő jelenik meg az érintőpanelen. Ebben az esetben a [**Stop**] vagy a [**Mégse**] gomb megnyomásával szakítható meg a folyamatban lévő nyomtatási feladat.

Lásd az *angol nyelvű használati útmutatót*.

Gyakran használt küldési módszer

A készülék el tudja küldeni a beolvasott képet e-mail mellékletként vagy egy hálózatra kapcsolt számítógépre. Ehhez regisztrálni kell a feladó és a célállomás (címzett) címét a hálózaton.

Szükség van egy hálózati környezetre, amely lehetővé teszi, hogy a készülék csatlakozzon egy levélkiszolgálóhoz, ha e-mailt szeretne küldeni. A Local Area Network (LAN) használatát javasoljuk, amely segít az átviteli sebességgel kapcsolatos és biztonsági problémák megoldásában.

Az alapvető küldéshez kövesse az alábbi lépéseket. A következő négy lehetőség közül választhat.

- E-mail küldése (E-mail cím bevitel): A beolvasott eredeti képet e-mail mellékleteként küldi el.

Dokumentum küldése e-mailben (5-19. oldal)

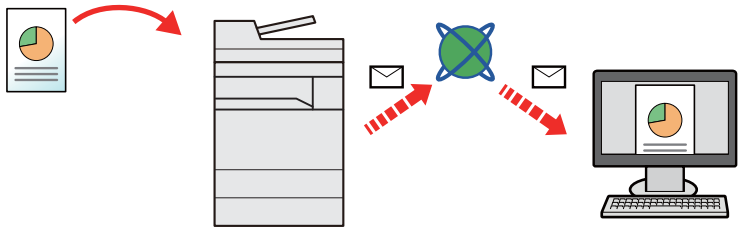

- Küldés mappába (SMB): A beolvasott eredeti képet elraktározza bármely számítógép megosztott mappájában.

Dokumentum elküldése egy számítógépen lévő megosztott mappába (Beolvasás PC-re) (5-21. oldal)

- Küldés mappába (FTP): A beolvasott eredeti képet elraktározza egy FTP-kiszolgáló mappájában.

Lásd az *angol nyelvű használati útmutatót*.

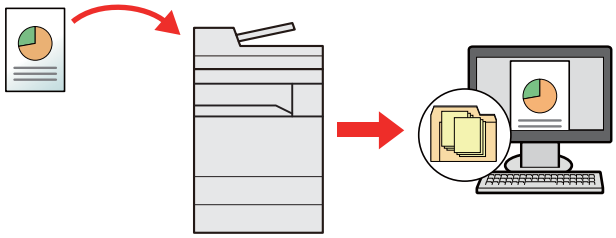

- Képi adatok beolvasása TWAIN/WIA felületen keresztül: Dokumentum beolvasása TWAIN vagy WIA kompatibilis alkalmazási programmal.

Szkennelés TWAIN vagy WIA használatával (5-24. oldal)

MEGJEGYZÉS

- A különböző küldési lehetőségek kombinálhatók egymással.

Küldés különböző típusú célhelyekre (Több küldése) (5-25. oldal)

- A fax funkció a fax képességekkel ellátott készülékeken használható.

FAX System 11 Operation Guide

Dokumentum küldése e-mailben

A dokumentumok e-mailben történő elküldéséhez kövesse az alábbi lépéseket.

Beállítások konfigurálása küldés előtt

E-mail küldése előtt az Embedded Web Server RX használatával konfigurálja az SMTP és az e-mail beállításokat.

Lásd az *angol nyelvű használati útmutatót*.

Beszkennelt dokumentum küldése e-mailben

A dokumentumok e-mailben történő elküldéséhez kövesse az alábbi lépéseket.

1 [Home] gomb > [Küldés]

2 Helyezze el az eredetiket.

Helyezze el az eredetiket.

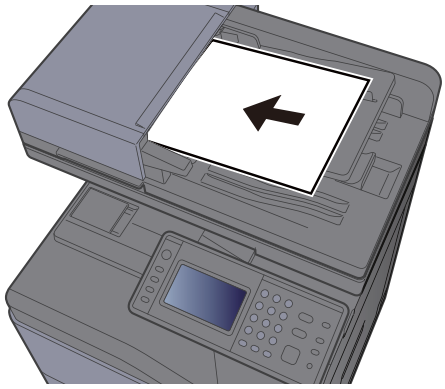

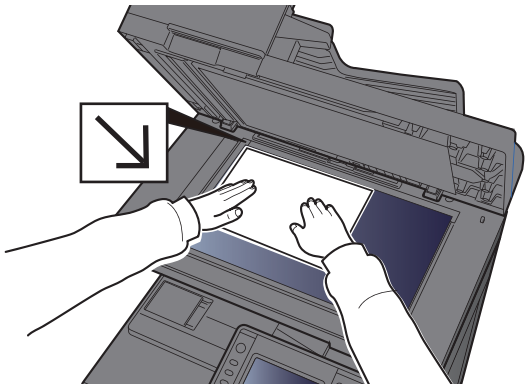

Eredetik betöltése (5-2. oldal)

3 A küldés főképernyőjén válassza az [E-mail] lehetőséget.

4 Adja meg a célállomás e-mail címét > [OK]

Maximum 128 karakter gépelhető be.

Karakterbevitel (8-4. oldal)

Több célállomás beírásához válassza a [**Következő célhely**] lehetőséget és írja be a következő célállomást. Maximálisan 100 e-mail címet lehet megadni.

A beírt e-mail címet regisztrálhatja a címjegyzékben a [**Menü**] és a [**Hozzáadás a címjegyzékhez**] lehetőség kiválasztásával. Az adatokat lecserélheti egy korábban regisztrált célállomás adataira is.

A célhelyek később megváltoztathatók.

Célhelyek megerősítési képernyője (5-33. oldal)

5 Válassza ki a funkciót.

A [**Funkciók**] lehetőséget kiválasztva más funkciókat is megjeleníthet.

Küldés (6-4. oldal)

6 Nyomja meg a [Start] gombot.

A küldés elindul.

Dokumentum elküldése egy számítógépen lévő megosztott mappába (Beolvasás PC-re)

A beszkennelt dokumentumok elmenthetők egy számítógép tetszőleges megosztott mappájában.

Beállítások konfigurálása küldés előtt

A dokumentum elküldése előtt konfigurálja az alábbi beállításokat.

- Jegyezze fel a számítógép nevét és a számítógép teljes nevét
  - A számítógép nevének és a számítógép teljes nevének feljegyzése (3-12. oldal)
- Jegyezze fel a felhasználónevet és a tartománynevet
  - A felhasználónév és a tartománynév feljegyzése (3-14. oldal)
- Hozzon létre egy megosztott mappát, és jegyezze fel a megosztott mappa nevét
  - Megosztott mappa létrehozása, a megosztott mappa feljegyzése (3-15. oldal)
- Konfigurálja a Windows tűzfalat
  - A Windows tűzfal konfigurálása (3-19. oldal)

Dokumentum elküldése egy számítógépen lévő megosztott mappába

Az alábbi lépések követésével küldhet dokumentumokat egy számítógép tetszőleges megosztott mappájába.

1 [Home] gomb > [Küldés]

2 Helyezze el az eredetiket.

Helyezze el az eredetiket.

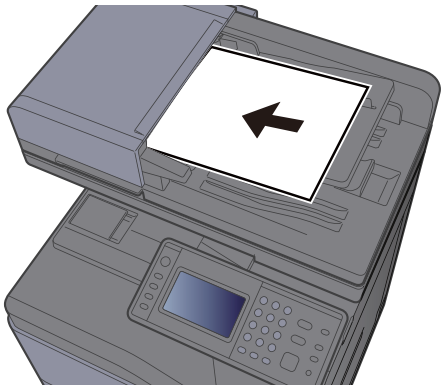

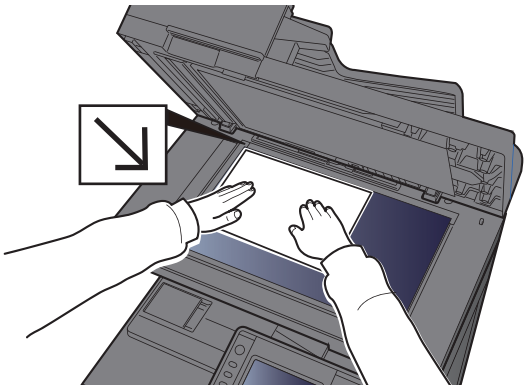

Eredetik betöltése (5-2. oldal)

3 A küldés főképernyőjén válassza a [Mappa] lehetőséget.

4 A mappatípusok közül válassza az [SMB] lehetőséget.

5 Válassza ki a mappa meghatározásának módját.

Ha egy hálózati számítógépen szeretne mappát keresni, válassza a [**Mappa keresése a hálózaton**] vagy a [**Mappa keresése állomásnév szerint**] lehetőséget.

Ha a [**Mappa keresése a hálózaton**] lehetőséget választotta, akkor a hálózaton lévő összes számítógépen kereshet célállomást.

Ha a [**Mappa keresése állomásnév szerint**] lehetőséget választotta, beírhatja a "Tartomány/Munkacsoport" és a "Állomásnév" adatokat, amelyek alapján a hálózaton lévő számítógépeken kereshet célállomásokat.

Legfeljebb 500 cím jeleníthető meg. A megjelenő képernyőn válassza ki az állomásnevet (a számítógép neve), amelyet használni szeretne, majd válassza a [**Tovább**] lehetőséget. Megjelenik a bejelentkezési felhasználónév és jelszó beviteli képernyő.

Miután beírta a célhely számítógéphez tartozó bejelentkezési felhasználónevet és jelszót, megjelenik a megosztott mappa. Válassza ki a mappát, amelyet használni szeretne, és válassza a [**Tovább**] lehetőséget. A kijelölt megosztott mappa címe lesz beállítva.

A keresési eredmények listájából válassza ki a mappát.

6 Írja be a célállomás információkat.

Írja be a következő információt. Amint egy tételt beírt, válassza a [**Tovább**] lehetőséget a következő tétel megadásához.

➡ Karakterbevitel (8-4. oldal)

Az alábbi táblázat a beállítandó elemeket sorolja fel.

Tétel	Részletek	Maximális karakter-szám
Állomásnév	Számítógép neve	Maximum 64 karakter
Mappanév	Megosztás neve Például: lapolvasóadatok Ha a megosztott mappa egy almappájába ment: megosztás neve\mappa neve a megosztott mappában	Maximum 128 karakter
Port	Portszám (Általában 445.)	1 - 65 535
Bejelentkezési név	Ha a számítógép neve és a tartománynév megegyezik: Felhasználónév Például: kovacs.janos Ha a számítógép neve és a tartománynév nem egyezik meg: Tartomány neve/felhasználó neve Például: abcdnet\james.smith	Maximum 64 karakter
Bejelentk. jelszó	A Windows bejelentkezési jelszó **(Megkülönbözteti a kis- és nagybetűket.)**	Maximum 64 karakter

7 Ellenőrizze az állapotot.

1 Ellenőrizze az információt.

Igény szerint módosítsa a késleltetési időt.

2 Ellenőrizze a csatlakozást.

[**Menü**] > [**Teszt**]

Ha a célhoz történő csatlakozás helyesen létrejön, megjelenik "A csatlakozás sikeres volt." üzenet. Ha a "Nem lehet csatlakozni." üzenet jelenik meg, ellenőrizze a beírt adatokat.

Több célállomás beírásához válassza a [**Következő célhely**] lehetőséget és írja be a következő célállomást.

A beírt információkat a [**Hozzáad címj.-hez**] lehetőség kiválasztásával regisztrálhatja a címjegyzékbe.

8 Válassza az [OK] lehetőséget.

A célhelyek később megváltoztathatók.

Célhelyek megerősítési képernyője (5-33. oldal)

9 Válassza ki a funkciót.

A [**Funkciók**] lehetőséget kiválasztva más funkciókat is megjeleníthet.

Küldés (6-4. oldal)

10 Nyomja meg a [Start] gombot.

A küldés elindul.

Szkennelés TWAIN vagy WIA használatával

Ez a szakasz ismerteti a szkennelést TWAIN vagy WIA használatával.

Beállítások konfigurálása küldés előtt

A dokumentum küldése előtt győződjön meg arról, hogy a TWAIN/WIA illesztőprogram telepítve van a számítógépen, és a beállítások konfigurálva vannak.

- A TWAIN illesztőprogram beállítása (2-40. oldal)
- A WIA illesztőprogram beállítása (2-42. oldal)

Dokumentum szkennelése alkalmazás használatával

Ez az alszakasz ismerteti a szkennelést TWAIN használatával. A WIA illesztőprogram ugyanígy működik.

1 Jelenítse meg a képernyőt.

1 Aktiválja a TWAIN kompatibilis alkalmazást.

2 Válassza ki az alkalmazást használó készüléket, és jelenítse meg a párbeszédpanelt.

MEGJEGYZÉS
A készülék kiválasztásához lásd az adott alkalmazás használati útmutatóját vagy súgóját.

2 Konfigurálja a beolvasási beállításokat.

A megnyíló párbeszédablakban válassza ki a beolvasási beállításokat.

MEGJEGYZÉS
A beállításokért lásd a párbeszédablak súgóját.

3 Helyezze el az eredetiket.

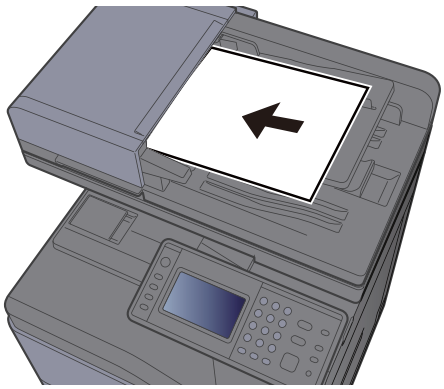

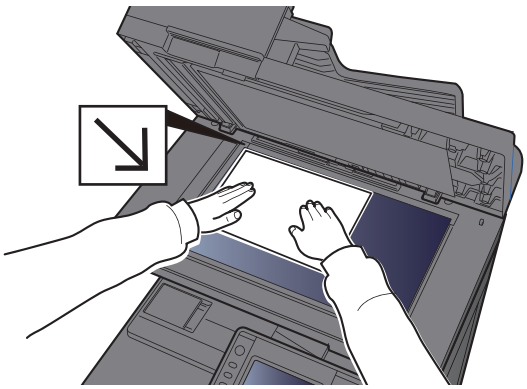

- Eredetik betöltése (5-2. oldal)

4 Olvass be az eredetiket.

Kattintson a [**Beolvasás**] gombra. A dokumentumadatok beolvasásra kerülnek.

Küldés különböző típusú célhelyekre (Több küldése)

Meghatározhat olyan célállomásokat, amelyek e-mail címet, mappákat (SMVB vagy FTP), illetve faxszámokat egyaránt tartalmaznak (A fax funkció csak a fax képességekkel ellátott készülékeken használható.). Ennek a beállításnak a neve a Több küldése. Ezzel a módszerrel különböző típusú célhelyekre (e-mail címek, mappák stb.) végezhető küldés egyetlen művelet végrehajtásával.

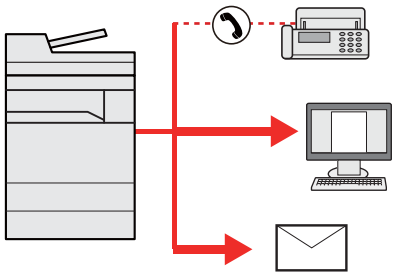

Célhelyek száma

E-mail: Max. 100

Mappák (SMP, FTP): Összesen 5 SMB és FTP

FAX: Max. 100

A folyamatok menete megegyezik az egyes típusokhoz meghatározott célhelyek esetében. Folytassa az e-mail cím vagy mappa elérési útvonalának megadását annak érdekében, hogy az adatok megjelenjenek a célhelyek listáján. Az adatátvitel összes célhely felé történő egyidejű elindításához nyomja meg a [**Start**] gombot.

MEGJEGYZÉS

Ha a célhelyek között van fax, az összes célhelyre fekete-fehér képek küldődnek.

Küldés magamnak (E-mail)

Amikor a felhasználói bejelentkezés engedélyezve van, a dokumentumot a készülék elküldi a bejelentkezett felhasználó e-mail címére.

Beállítások konfigurálása küldés előtt

A funkció használatához konfigurálja az alábbiakat.

Ennek a funkciónak a használatához a funkció ikonját meg kell jeleníteni a kezdőképernyőn.

A Kezdőképernyő szerkesztése (2-13. oldal)

Az e-mail címet be kell állítani a felhasználói bejelentkezéskor.

Lásd az *angol nyelvű használati útmutatót*.

Dokumentum küldése a bejelentkezett felhasználó e-mail címére

Az [E-mail] használatával történő küldési műveletek az alábbiak.

1 **Nyomja meg a [Home] gombot.**

2 **Válassza a [Küldés magamnak (E-mail)] lehetőséget.**

Küldési feladatok megszakítása

A [**Stop**] gomb megnyomásával is megszakíthat feladatokat.

Szkennelés megszakítása

A dokumentum szkennelésének megszakítását az alábbi műveletek ismertetik.

1 Nyomja meg a [Stop] gombot, amikor a küldés képernyő látható.

2 Szakítsa meg a feladatot.

Ha a feladat a beolvasásnál tart

Ekkor a Feladat megszakítása képernyő jelenik meg.

Ha egy feladat áll küldés alatt vagy a készülék készenléti állapotban van

A feladat megszakítása képernyő jelenik meg.
Válassza ki a megszakítandó feladatot > [**Törlés**] > [**Igen**]

MEGJEGYZÉS
A [**Stop**] gomb megnyomása nem fogja ideiglenesen leállítani a küldés alatt álló feladatot.

Célállomás kezelése

Ez a rész ismerteti a célállomások kiválasztását és megerősítését.

Célállomás meghatározása

Válassza ki a célállomást az alábbi módszerek bármelyikének alkalmazásával, kivéve a cím közvetlen beírását:

- Kiválasztás a címjegyzékből

  Kiválasztás a címjegyzékből (5-28. oldal)

- Választás a külső címjegyzékből

  A külső címjegyzékkel kapcsolatos részleteket lásd:

  Embedded Web Server RX User Guide

- Kiválasztás gyorsgombbal

  Kiválasztás gyorsgomb használatával (5-31. oldal)

- Kiválasztás a fax funkcióból

  FAX System 11 Operation Guide

MEGJEGYZÉS

- Beállíthatja a készüléket úgy, hogy a [**Send**] lehetőség kiválasztásakor a címjegyzék képernyője jelenjen meg.

  Lásd az *angol nyelvű használati útmutatót*.

- Ha a fax funkcióval felszerelt termékeket használja, meghatározhatja a fax rendeltetési helyét. A számbillentyűzet segítségével adja meg a másik fél számát.

Kiválasztás a címjegyzékből

Válassza ki a címjegyzékben regisztrált célhelyet.

A célállomások a címjegyzékbe történő regisztrálására vonatkozó bővebb információért lásd:

Angol nyelvű használati útmutató.

1 Válassza a [Címjegyzék] lehetőséget a küldés főképernyőjén.

MEGJEGYZÉS

A külső címjegyzékkel kapcsolatos részleteket lásd:

Embedded Web Server RX User Guide

2 Válassza ki a célállomásokat.

A kívánt célhely kiválasztása a listából a jelölőnégyzet bejelölésével történik. A kiválasztott célhelyeket pipa jelzi a jelölőnégyzetben.

Emellett a [**Menü**] lehetőség is kiválasztható, ha részletesebb keresést kíván.

MEGJEGYZÉS

A jelölés törléséhez jelölje be újra a jelölőnégyzetet, így a pipa eltűnik.

Célhely keresése

A címjegyzékben regisztrált célhelyek kereshetők.



Gomb		A keresés típusa	A keresett alanyok
1		Speciális keresés célállomás alapján	Speciális keresés a regisztrált célállomás típusa szerint (E-mail, Mappa (SMB/FTP), FAX vagy Csoport).
2	**Szűkítés**	Speciális keresés célállomás alapján	Speciális keresés a regisztrált célállomás típusa szerint (E-mail, Mappa (SMB/FTP), FAX vagy Csoport).
	Keresés (név)	Keresés név szerint	Keresés bejegyzett név szerint.
	Keresés (szám)	Keresés szám szerint	Keresés a címzett bejegyzett száma szerint.
	Rendezés (név)	A megjelenítési sorrend módosítása	A lista rendezése a célállomás neve szerint.
	Szort.(Sz.)		A lista rendezése a célállomás száma szerint.
3		Keresés név szerint	Keresés bejegyzett név szerint.

MEGJEGYZÉS

Egy célállomás megadható a célállomás száma alapján, ha megnyomja a [**Quick No. Search**] gombot.

3 Fogadja el a célállomást > [OK]

A célállomások később megváltoztathatók.

Célhelyek megerősítési képernyője (5-33. oldal)

MEGJEGYZÉS

Beállítható az alapértelmezett "Rendezés" beállítás.

Lásd az *angol nyelvű használati útmutatót*.

Választás a külső címjegyzékből

Válasszon egy külső címjegyzékben regisztrált célállomást.

MEGJEGYZÉS

A külső címjegyzékkel kapcsolatos részleteket lásd:

Embedded Web Server RX User Guide

1 Válassza a [Külső címjegyzék] lehetőséget a küldés főképernyőjén.

2 Válassza ki a célállomásokat.

A kívánt célhely kiválasztása a listából a jelölőnégyzet bejelölésével történik. A kiválasztott célhelyeket pipa jelzi a jelölőnégyzetben.

Emellett a [**Menü**] lehetőség is kiválasztható, ha részletesebb keresést kíván.

MEGJEGYZÉS

A jelölés törléséhez jelölje be újra a jelölőnégyzetet, így a pipa eltűnik.

3 Fogadja el a célállomást > [OK]

A célállomások később megváltoztathatók.

Célhelyek megerősítési képernyője (5-33. oldal)

MEGJEGYZÉS

Beállítható az alapértelmezett "Rendezés" beállítás.

Lásd az *angol nyelvű használati útmutatót*.

Kiválasztás gyorsgomb használatával

Válassza ki a célhelyet a gyorsgombok segítségével.

MEGJEGYZÉS

A folyamat előfeltétele, hogy a gyorsgombok be legyenek állítva.
A gyorsgombok hozzáadására vonatkozó további információkat lásd:

Angol nyelvű használati útmutató.

1 A küldés főképernyőjén válassza a [Gyorsgomb] lehetőséget.

2 Válassza azt a gyorsgombot, amelyhez a célállomás regisztrálva van.

Ha a kívánt célállomásra vonatkozó gyorsgomb el van rejtve az érintőpanelen, nyomja le a [∨] vagy a [∧] gombot a görgetéshez, illetve a következő vagy előző gyorsgomb megtekintéséhez.

MEGJEGYZÉS

Egy gyorsgomb megadható a gyorsgomb száma alapján, ha megnyomja a [**Quick No. Search**] gombot.

3 Fogadja el a célállomást > [OK]

A célhelyek később megváltoztathatók.

Célhelyek megerősítési képernyője (5-33. oldal)

Célhelyek ellenőrzése és szerkesztése

Ellenőrizze és szerkessze a kijelölt célhelyet.

1 Jelenítse meg a képernyőt.

1 Adja meg a célhelyet.

Célállomás meghatározása (5-28. oldal)

2 Válassza az [**Ellenőrz.**] lehetőséget.

2 Ellenőrizze és szerkessze meg a célhelyet.

Új célállomás hozzáadásához válassza a [+] lehetőséget.

A célállomás részleteinek megjelenítéséhez válassza a [ ] lehetőséget. Az új e-mail címek és PC mappák szerkeszthetők, amennyiben megadásra kerültek.

A kiválasztott célállomás törléséhez válassza a [ ] lehetőséget.

MEGJEGYZÉS

- Ha az Új célhely adatmegadásának ellenőrzése lehetőségnél a [**Be**] beállítást választja, megjelenik egy megerősítési képernyő. Ismételten adja meg ugyanazt az állomásnevet és elérési útvonalat, majd válassza az [**OK**] lehetőséget.

Lásd az *angol nyelvű használati útmutatót*.

- Ha a Célhely ellenőrzése küldés előtt lehetőségnél a [**Be**] beállítást választja, a [**Start**] gomb megnyomása után megjelenik a megerősítési képernyő.

Lásd az *angol nyelvű használati útmutatót*.
Célhelyek megerősítési képernyője (5-33. oldal)

Célhelyek megerősítési képernyője

Ha a Célhely ellenőrzése küldés előtt lehetőségnél a [**Be**] beállítást választja, a [**Start**] gomb megnyomása után megjelenik a célhelyek megerősítési képernyője.

Lásd az *angol nyelvű használati útmutatót*.

A célhelyek megerősítéséhez kövesse az alábbi lépéseket.



1 A [∨] vagy a [∧] lehetőség kiválasztásával erősítheti meg a célhelyeket.

A [···] lehetőség kiválasztásával megjeleníthetők a kiválasztott célállomás részletes adati.

A célállomás törléséhez válassza ki a törlendő célállomást > [🗑] > [**Igen**]

Célállomás hozzáadásához válassza a [**Mégse**] lehetőséget, és lépjen vissza a célállomás képernyőre.

2 Válassza az [**Ellenőrzés**] lehetőséget.

MEGJEGYZÉS

Minden célállomást ellenőrizzen úgy, hogy megjeleníti az érintőpanelen. Az [**Ellenőrzés**] választható ki addig, amíg nem ellenőrzött minden célállomást.

Visszahívás

A visszahívás egy olyan funkció, amelynek segítségével újraküldheti a feladatot az utoljára használt célállomásra. Ha ugyanarra a célállomásra szeretné elküldeni a képet, válassza a [**Visszahívás**] lehetőséget, és a célállomás listából kiválasztva újrahívhatja a fogadó rendszert.

1 Válassza a [Visszahívás] lehetőséget.

A célállomás megjelenik a célállomás listájában.

MEGJEGYZÉS

Az is megjelenik, hogy az utolsó küldés fax, mappa vagy e-mail célállomást tartalmazott-e. Igény szerint hozzáadhat célállomásokat vagy törölheti azokat.

2 Nyomja meg a [Start] gombot.

A küldés elindul.

MEGJEGYZÉS

- Ha a "Célhely ell. küldés előtt" opcióhoz a [**Be**] lehetőséget választotta, a célállomások megerősítését kérő képernyő jelenik meg, miután megnyomta a [**Start**] gombot.

Célhelyek megerősítési képernyője (5-33. oldal)

- Az visszahívási adatok elvesznek az alábbi esetekben.
  - Amikor kikapcsolja a készüléket
  - Amikor elküldi a következő faxot (új visszahívási adatok kerülnek regisztrálásra)
  - Amikor kijelentkezik

A fax funkciók használata

A fax funkcióval ellátott készülékeken a fax funkció is használható.

FAX System 11 Operation Guide

6 A különböző funkciók használata

Ez a fejezet az alábbi témákat tárgyalja:

A készüléken rendelkezésre álló funkciók 6-2
A készüléken rendelkezésre álló funkciók 6-2
Funkciók kiválasztása 6-2
Másolás 6-2
Küldés 6-4
Egyéni fiók (nyomtatás) 6-6
Külső adathordozó (fájl tárolása, dokumentumok nyomtatása) 6-7
Funkciók 6-9
Eredeti mérete 6-9
Papír kiválasztása 6-10
Eredeti tájolása 6-11
Rendezés/Leválogat. 6-11
Tűzés 6-12
Kimeneti tálca 6-14
Fényerő 6-14
Kép-optimalizálás 6-15
EcoPrint 6-16
Színmélység 6-16
Nagyítás 6-17
Duplex 6-19
Folytonos beolvasás 6-20
Csendes üzemmód 6-21
Üres oldal kihagyása 6-21
Duplex (2 oldalas eredeti) 6-22
Fájlformátum 6-23
Különválasztás 6-24
Beolvasási felbontás 6-24
E-mail tárgy/törzs 6-24
Törlés nyomt. után 6-25

A készüléken rendelkezésre álló funkciók

A készüléken rendelkezésre álló funkciók

Ez a készülék különféle funkciókat biztosít.

Funkciók kiválasztása

A funkciók beállításainak konfigurálásához nyomja meg a funkciógombot. A [**Funkciók**] lehetőség kiválasztásakor a többi kiválasztható funkció megjelenik egy listában.

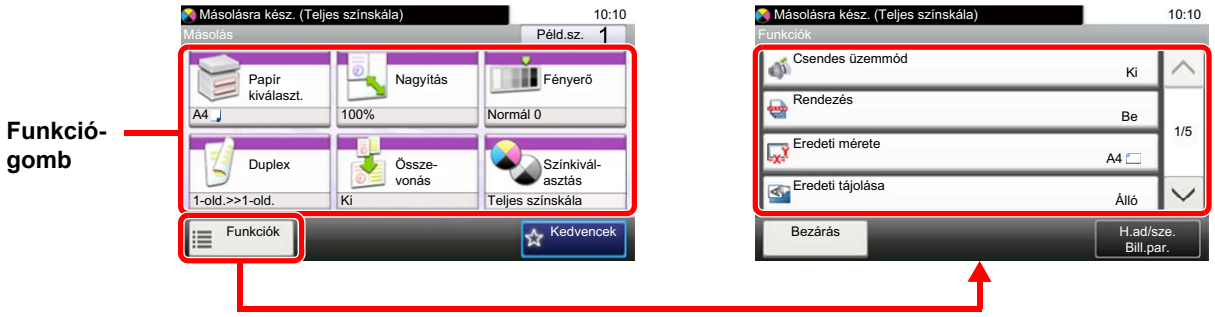

Másolás

Az egyes funkciók részleteit lásd az alábbi táblázatban:

Funkciógomb	Leírás	Oldalszám
Papír kiválasztása	Válassza ki a kívánt méretű papírt tartalmazó kazettát vagy a kézi adagolót.	6-10. oldal
Nagyítás	Az eredeti kép nagyításához vagy kicsinyítéséhez állítsa be az arányt (zoom).	6-17. oldal
Fényerő	A fényerő beállítása	6-14. oldal
Duplex	Kétoldalas másolatot készítése. A kétoldalas eredetikből egyoldalas másolatok készíthetők.	6-19. oldal
Összevonás	Vonjon össze 2 vagy 4 eredeti lapot egy kinyomtatott oldalra.	—
Színmélység	A szín üzemmód kiválasztása.	6-16. oldal

Funkciók	Leírás	Oldalszám
Csendes üzemmód	Alacsonyabb nyomtatási és beolvasási sebesség a halkabb működés érdekében.	6-21. oldal
Rendezés/Leválogat.	A nyomatok oldalanként vagy készletenként történő leválogatása.	6-11. oldal
Eredeti mérete	Adja meg a beolvasni kívánt eredeti méretét.	6-9. oldal
Eredeti tájolása	Válassza ki az eredeti felső élének tájolását, hogy a beolvasás a megfelelő irányban történjen.	6-11. oldal
Vegyes méretű eredetik	A gép beolvassa a dokumentumadagolóban található összes különböző méretű dokumentumot.	—
Kimeneti tálca	Adja meg a kimeneti tálcát.	6-14. oldal
Tűzés	Tűzze a kinyomtatott dokumentumokat..	6-12. oldal
Kép-optimalizálás	Az eredeti képtípusának a beállítása a legjobb eredmény érdekében.	6-15. oldal
EcoPrint	Az EcoPrint tonert takarít meg a nyomtatás során.	6-16. oldal

Funkciók	Leírás	Oldalszám
Színárnyalat beállítása	A kép színének (színárnyalatának) beállítása.	—
Színegyensúly	A cián, bíbor, sárga és fekete színek erősségének beállítása.	—
Élesség	A kép körvonalai élességének beállítása.	—
Kontraszt	Ezzel állítható be a kép világos és sötét területei közötti kontraszt.	—
Háttér-erősség beállítása	Az eredetiken, például újságokon jelentkező sötét háttér eltávolítása.	—
Átvilágítás-védelem	Vékony eredeti beolvasásánál az áttűnő háttérszínek és képek elrejtése.	—
Üres oldal kihagyása	Amikor a beszkennelt dokumentumok között üres oldalak vannak, ezzel a funkcióval kihagyhatók az üres oldalak, és csak a nem üres oldalak kerülnek nyomtatásra.	6-21. oldal
Telítettség	A kép színtelítettségének beállítása.	—
Folytonos beolvasás	Nagy számú eredeti külön-külön adagokban történő beolvasása, majd egy feladatként való kezelése.	6-20. oldal
Feladat vége értesítés	E-mail értesítés küldése a feladat befejeződéséről.	—
Fájlnév megadása	Fájlnév megadása.	—
Azonnali feldolgozás	Aktuális feladat felfüggesztése, hogy az új feladat prioritást kaphasson.	—

Küldés

A funkciók beállításainak konfigurálásához válassza a [**Funkciók**] lehetőséget.



Az egyes funkciók részleteit lásd az alábbi táblázatban:

Funkciók	Leírás	Oldalszám
Színmélység	A szín üzemmód kiválasztása.	6-16. oldal
Csendes üzemmód	Alacsonyabb nyomtatási és beolvasási sebesség a halkabb működés érdekében.	6-21. oldal
Fájlformátum	A képfájl formátumának a megadása. A kép minőségi beállítása is módosítható.	6-23. oldal
Eredeti mérete	Adja meg a beolvasni kívánt eredeti méretét.	6-9. oldal
Eredeti tájolása	Válassza ki az eredeti felső élének tájolását, hogy a beolvasás a megfelelő irányban történjen.	6-11. oldal
Vegyes méretű eredetik	A gép beolvassa a dokumentumadagolóban található összes különböző méretű dokumentumot.	—
Duplex	Válassza ki a kötés típusát és tájolását az eredeti alapján.	6-22. oldal
Küldési méret	Válassza ki az elküldendő kép méretét.	—
Különválasztás	Több fájl létrehozása úgy, hogy a beolvasott eredeti adatokat különálló oldalakra választja szét, és úgy küldi el a fájlokat.	6-24. oldal
Beolvasási felbontás	A beolvasási felbontás finomságának a beállítása.	6-24. oldal
Fényerő	A fényerő beállítása	6-14. oldal
Kép-optimalizálás	Az eredeti képtípusának a beállítása a legjobb eredmény érdekében.	6-15. oldal
Élesség	Állítsa be a kép körvonalainak élességét.	—
Kontraszt	Ezzel állítható be a kép világos és sötét területei közötti kontraszt.	—
Háttér-erősség beállítása	Távolítsa el az eredetiken, például újságokon jelentkező sötét hátteret.	—
Átvilágítás-védelem	Vékony eredeti beolvasásánál az áttűnő háttérszínek és képek elrejtése.	—
Üres oldal kihagyása	Amikor a beszkennelt dokumentumok között üres oldalak vannak, ezzel a funkcióval kihagyhatók az üres oldalak, és csak a nem üres oldalak kerülnek nyomtatásra.	6-21. oldal
FAX átvit. felbontása	A kép minőségének kiválasztása fax küldéséhez.	Lásd: **FAX System 11 Operation Guide**
Nagyítás	Az eredeti kép nagyításához vagy kicsinyítéséhez állítsa be az arányt (zoom).	6-17. oldal
Folytonos beolvasás	Nagy számú eredeti külön-külön adagokban történő beolvasása, majd egy feladatként való kezelése.	6-20. oldal
Fájlnév megadása	Fájlnév megadása.	—

Funkciók	Leírás	Oldalszám
E-mail tárgy/törzs	A dokumentum küldésekor tárgy és szövegtörzs hozzáadása.	6-24. oldal
Feladat vége értesítés	E-mail értesítés küldése a feladat befejeződéséről.	—
FTP titkosított átv.	A kép titkosítása FTP-n keresztül történő küldéskor.	—
FAX késleltetett átvitel	A küldés időpontjának beállítása.	Lásd: **FAX System 11 Operation Guide**
FAX közvetlen átvitel	FAX közvetlen küldése anélkül, hogy a készülék az eredeti adatokat beolvasná a memóriába.	Lásd: **FAX System 11 Operation Guide**
FAX lekérdezés fogadása	Tárcsázza a célállomást és fogadja a lekérdező fiókban tárolt dokumentumokat lekérdezéses átvitellel.	Lásd: **FAX System 11 Operation Guide**
FAX átv. jelentés	FAX átviteli eredmények jelentésének nyomtatása.	Lásd: **FAX System 11 Operation Guide**

Egyéni fiók (nyomtatás)

A funkciók beállításainak konfigurálásához nyomja meg a funkciógombot. A [**Funkciók**] lehetőség kiválasztásakor a többi kiválasztható funkció megjelenik egy listában.

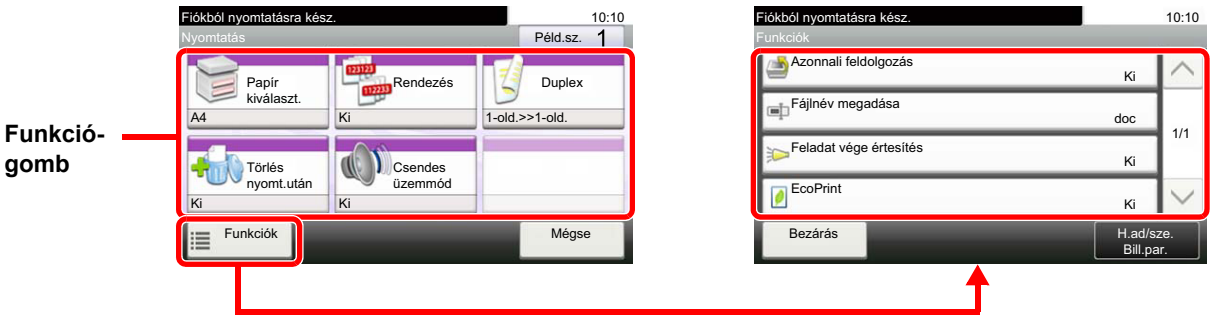

Az egyes funkciók részleteit lásd az alábbi táblázatban:

Funkciógomb	Leírás	Oldalszám
Papír kiválasztása	Válassza ki a kívánt méretű papírt tartalmazó kazettát vagy a kézi adagolót.	6-10. oldal
Rendezés/Leválogat.	A nyomatok oldalanként vagy készletenként történő leválogatása.	6-11. oldal
Duplex	A dokumentumok nyomtatása a papír mindkét oldalára.	6-20. oldal
Törlés nyomt. után	A dokumentum automatikus törlése a fiókból a nyomtatás befejezése után.	6-25. oldal
Csendes üzemmód	Alacsonyabb nyomtatási és beolvasási sebesség a halkabb működés érdekében.	6-21. oldal

Funkciók	Leírás	Oldalszám
Kimeneti tálca	Adja meg a kimeneti tálcát.	6-14. oldal
Tűzés	Tűzze a kinyomtatott dokumentumokat..	6-12. oldal
Azonnali feldolgozás	Aktuális feladat felfüggesztése, hogy az új feladat prioritást kaphasson.	—
Fájlnév megadása	Fájlnév megadása.	—
Feladat vége értesítés	E-mail értesítés küldése a feladat befejeződéséről.	—
EcoPrint	Az EcoPrint tonert takarít meg a nyomtatás során.	6-16. oldal

Külső adathordozó (fájl tárolása, dokumentumok nyomtatása)

A funkciók beállításainak konfigurálásához nyomja meg a funkciógombot. A [Funkciók] lehetőség kiválasztásakor a többi kiválasztható funkció megjelenik egy listában.

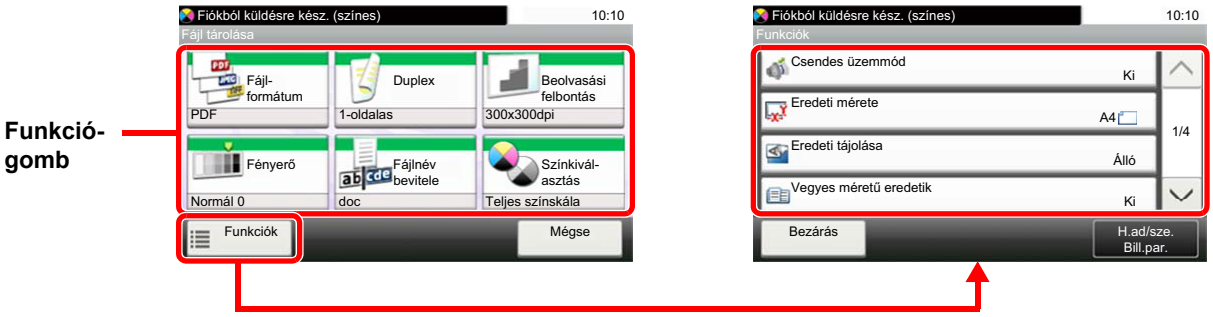

Az egyes funkciók részleteiért lásd az alábbi táblázatot.

Fájl tárolása

Funkciógomb	Leírás	Oldalszám
Fájlformátum	A képfájl formátumának a megadása. A kép minőségi beállítása is módosítható.	6-23. oldal
Duplex	Válassza ki a kötés típusát és tájolását az eredeti alapján.	6-22. oldal
Beolvasási felbontás	A beolvasási felbontás finomságának a beállítása.	6-24. oldal
Fényerő	A fényerő beállítása	6-14. oldal
Fájlnév megadása	Fájlnév megadása.	—
Színmélység	A szín üzemmód kiválasztása.	6-16. oldal

Funkciók	Leírás	Oldalszám
Csendes üzemmód	Alacsonyabb nyomtatási és beolvasási sebesség a halkabb működés érdekében.	6-21. oldal
Eredeti mérete	Adja meg a beolvasni kívánt eredeti méretét.	6-9. oldal
Eredeti tájolása	Válassza ki az eredeti felső élének tájolását, hogy a beolvasás a megfelelő irányban történjen.	6-11. oldal
Vegyes méretű eredetik	A gép beolvassa a dokumentumadagolóban található összes különböző méretű dokumentumot.	—
Tárolási méret	Válassza ki a tárolandó kép méretét.	—
Kép-optimalizálás	Az eredeti képtípusának a beállítása a legjobb eredmény érdekében.	6-15. oldal
Élesség	Állítsa be a kép körvonalainak élességét.	—
Kontraszt	Ezzel állítható be a kép világos és sötét területei közötti kontraszt.	—
Háttér-erősség beállítása	Távolítsa el az eredetiken, például újságokon jelentkező sötét hátteret.	—
Átvilágítás-védelem	Vékony eredeti beolvasásánál az áttűnő háttérszínek és képek elrejtése.	—
Üres oldal kihagyása	Amikor a beszkennelt dokumentumok között üres oldalak vannak, ezzel a funkcióval kihagyhatók az üres oldalak, és csak a nem üres oldalak kerülnek nyomtatásra.	6-21. oldal
Nagyítás	Az eredeti kép nagyításához vagy kicsinyítéséhez állítsa be az arányt (zoom).	6-17. oldal
Folytonos beolvasás	Nagy számú eredeti külön-külön adagokban történő beolvasása, majd egy feladatként való kezelése.	6-20. oldal

Funkciók	Leírás	Oldalszám
Feladat vége értesítés	E-mail értesítés küldése a feladat befejeződéséről.	—
Különválasztás	Több fájl létrehozása úgy, hogy a beolvasott eredeti adatokat különálló oldalakra választja szét, és úgy küldi el a fájlokat.	6-24. oldal

Dokumentumok nyomtatása

Funkciógomb	Leírás	Oldalszám
Papír kiválasztása	Válassza ki a kívánt méretű papírt tartalmazó kazettát vagy a kézi adagolót.	6-10. oldal
Rendezés/Leválogat.	A nyomatok oldalanként vagy készletenként történő leválogatása.	6-11. oldal
Duplex	A dokumentumok nyomtatása a papír mindkét oldalára.	6-20. oldal
Csendes üzemmód	Alacsonyabb nyomtatási és beolvasási sebesség a halkabb működés érdekében.	6-21. oldal
Színmélység	A szín üzemmód kiválasztása.	6-16. oldal

Funkciók	Leírás	Oldalszám
Kimeneti tálca	Adja meg a kimeneti tálcát.	6-14. oldal
Tűzés	Tűzze a kinyomtatott dokumentumokat..	6-12. oldal
EcoPrint	Az EcoPrint tonert takarít meg a nyomtatás során.	6-16. oldal
Feladat vége értesítés	E-mail értesítés küldése a feladat befejeződéséről.	—
Azonnali feldolgozás	Aktuális feladat felfüggesztése, hogy az új feladat prioritást kaphasson.	—
Titkosított PDF jelszó	Előre megadott jelszó beírása a PDF adatok nyomtatásához.	—
JPEG/TIFF nyomtatása	A képméret kiválasztása JPEG vagy TIFF fájlok nyomtatása esetén.	—
Az XPS lapméretre illesztése	A képméret csökkentése vagy növelése annak érdekében, hogy illeszkedjen a kiválasztott papírmérethez XPS fájl nyomtatása esetén.	—

Funkciók

Azokon az oldalakon, amelyeken a kényelmi funkciókat ismertetik, az üzemmódot, amelyben a funkció használható, ikonok jelzik.

Nyomtatás: 

Küldés: 

Tárolás: 

Eredeti mérete



Adja meg a beolvasni kívánt eredeti méretét.

Az eredeti méretének kiválasztásához válassza a [**Automatikus (DA)**], [**Metrikus**], a [**Hüvelyk**] vagy az [**Egyéb**] lehetőséget.

Tétel	Érték	Leírás
Automatikus (DA)	—	Az eredeti méretének automatikus érzékelése.
Hüvelyk	Letter, Legal, Statement, Executive, Oficio II	Válasszon a szabványos hüvelykes méretek közül.
Metrikus	A4, A5, A6, B5, B6, Folio, 216 × 340 mm	Válasszon a szabványos metrikus méretek közül.
Egyéb	16K, ISO B5, Boríték #10, Boríték #9, Boríték #6, Monarch boríték, Boríték DL, Boríték C5, Hagaki (Karton), Oufuku Hagaki (Válasz levelezőlap), Youkei 4, Youkei 2, Egyéni*1	Válasszon a speciális szabvány méretek és az egyedi méretek közül.

*1 Az eredeti papírméret megadására vonatkozó utasításokért lásd:
➡ *Angol nyelvű használati útmutató*.

MEGJEGYZÉS

Válassza ki a dokumentumadagolóban lévő eredetik automatikus érzékelését.

➡ Lásd az *angol nyelvű használati útmutatót*.

Amikor egyéni méretű eredetit használ, mindig adja meg az eredeti méretet.

Papír kiválasztása

Másolás Nyomtatás fiókból Nyomtatás USB-ről

Válassza ki a kívánt méretű papírt tartalmazó kazettát vagy a kézi adagolót.

Válasszon az [1] (1. kazetta) - [4] (4. kazetta) opciók közül az abban lévő papír használatához.

Az [**Automatikus**] kiválasztása esetén az eredeti méretének megfelelő papír automatikusan kerül kiválasztásra.

MEGJEGYZÉS

- Adja meg előtte a kazettába töltött papír méretét és típusát.

Lásd az *angol nyelvű használati útmutatót*.

- Ha az opcionális papíradagoló telepítve van, a 2 - 4. kazetta jelenik meg.

A [**Kézi adagoló**] kiválasztásához nyomja meg a [**Papírméret**] és a [**Papírtípus**] gombot a papírméret és a papírtípus meghatározásához.A rendelkezésre álló papírméretek és papírtípusok az alábbi táblázatban szerepelnek.

Tétel		Érték	Leírás
Papír-méret	**Hüvelyk**	Letter*1, Legal*1, Statement*1, Executive, Oficio II	Válasszon a szabványos hüvelykes méretek közül.
	Metrikus	A4*1, A5*1, A6*1, B5*1, B6*1, Folio*1, 216 × 340 mm	Válasszon a szabványos metrikus méretek közül.
	Egyéb	16K, ISO B5, Boríték #10, Boríték #9, Boríték #6, Monarch boríték, Boríték DL, Boríték C5, Hagaki (Karton), Oufuku Hagaki (Válasz levelezőlap), Youkei 4, Youkei 2, Egyéni*2	Válasszon a speciális szabvány méretek és az egyedi méretek közül.
	Méret megadása	Metrikus X: 148 - 356 mm (1 mm-es lépésekben) Y: 70 - 216 mm (1 mm-es lépésekben)	Írja be a szabvány méretek között nem szereplő méretet.*3 Ha a [**Méret megadása**] lehetőséget választotta, a [+]/[-] vagy a számgombok használatával állíthatja be az "X" (vízszintes) és az "Y" (függőleges) méreteket.
		Hüvelyk X: 5,83 - 14,02" (0,01"-es lépésekben) Y: 2,76 - 8,50" (0,01"-es lépésekben)	
Papírtípus		Normál (60 - 105 g/m^2), Fólia, Durva, Pergamen (60 - 105 g/m^2), Címke, Újrahasznosított, Előnyomott*4, Bond, Karton, Színes, Előlyukasztott*4, Fejléces*4, Boríték, Vastag (106 - 220 g/m^2), Bevont, Jó minőségű, 1 - 8. egyéni*4	

*1 A készülék automatikusan érzékeli a kazettában lévő papírméretet.

*2 Az egyéni papírméret megadására vonatkozó utasításokért lásd:
Angol nyelvű használati útmutató.

*3 A mértékegység a Rendszermenüben módosítható. Részleteket lásd:
Angol nyelvű használati útmutató.

*4 Az 1 - 8. egyéni papírméret megadására vonatkozó utasításokért lásd:
Angol nyelvű használati útmutató.
Az előnyomott, előlyukasztott vagy fejléces papírra való nyomtatásra vonatkozó információkért lásd:
Angol nyelvű használati útmutató.

MEGJEGYZÉS

- Kényelmesen, előre kiválaszthatja a gyakran használt papírméreteket és a papírtípusokat, és beállíthatja azokat alapértelmezettekként.

Lásd az *angol nyelvű használati útmutatót*.

- Ha a kézi adagolóba vagy a kézi adagolótálcába nem a megadott méretű papír van betöltve, egy megerősítést kérő képernyő jelenik meg. A kézi adagolóba töltse be a szükséges papírt, és a másolás elindításához válassza a [**Tovább**] lehetőséget.

Eredeti tájolása

Másolás Küldés Szkennelés USB-re

Válassza ki az eredeti felső élének tájolását, hogy a beolvasás a megfelelő irányban történjen.

Az alábbi funkciók mindegyikéhez szükséges a dokumentum eredetije tájolásának a beállítása.

- Duplex
- Összevonás
- Duplex (2 oldalas eredeti)

Az eredeti tájolásához válassza az [**Álló**] vagy a [**Fekvő**] lehetőséget.

Tétel	Kép
Álló	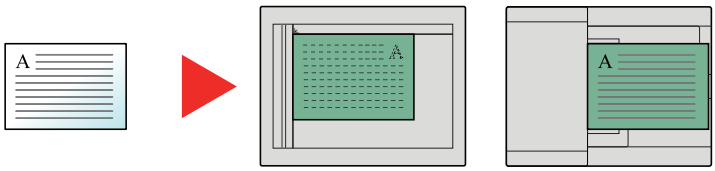 Eredeti Eredeti tájolása
Fekvő	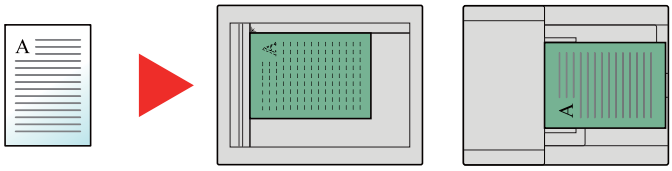 Eredeti Eredeti tájolása

MEGJEGYZÉS

Az eredeti tájolásának alapértelmezett beállítása módosítható.

Lásd az *angol nyelvű használati útmutatót*.

Rendezés/Leválogat.

Másolás Nyomtatás fiókból Nyomtatás USB-ről

A nyomatok oldalanként vagy készletenként történő leválogatása.

MEGJEGYZÉS

Ehhez a funkcióhoz az opcionális lap finisher szükséges.

Belső finisher (8-10. oldal)

Opcionális lap finisher nélkül*

(**Érték**: [**Ki**] / [**Be**])

* Csak rendezés

Opcionális lap finisherrel

(**Érték**: [**Ki**] / [**Csak rendezés**] / [**Eltolás oldalanként**] / [**Eltolás adagonként**])

Tétel	Kép	Leírás
Csak rendezés	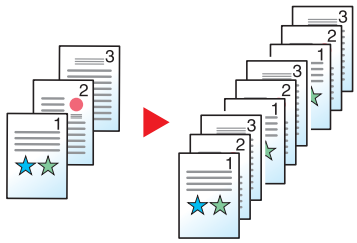	A készülék több eredetit olvas be, majd az oldalszámok szerinti teljes másolatkészleteket hoz létre.
Eltolás oldalanként	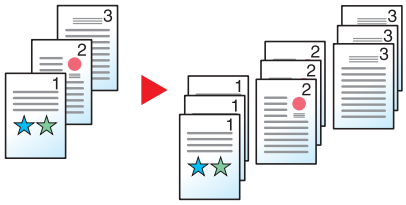	A nyomtatott másolatokat a készülék különálló oldalakra rendezi.
Eltolás adagonként	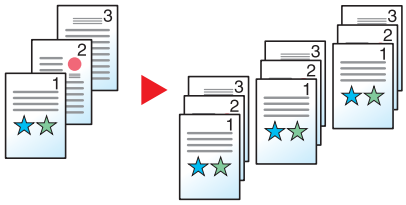	A nyomtatott másolatokat a készülék különálló adagokba rendezi.

MEGJEGYZÉS

A leválogatás által támogatott papírméretek: Legal, Oficio II, Letter, Folio, A4, 16K és 216×340 mm.

Tűzés

Másolás | Nyomtatás fiókból | Nyomtatás USB-ről

A kész dokumentum tűzése. A tűzés helye kiválasztható.

MEGJEGYZÉS

Ehhez a funkcióhoz az opcionális lap finisher szükséges.

A tűzhető papírméretekkel és mennyiségekkel kapcsolatban lásd az alábbiakat:

Belső finisher (8-10. oldal)

Tétel	Érték		Leírás
Tűzés	Ki		
	1 tűzőkapocs		Válassza ki a tűzés helyét. Az eredeti tájolására és a tűzés helyére vonatkozó részletekért lásd az alábbiakat: ➡ Eredeti tájolás és tűzési tájolás (6-13. oldal)
	2 tűzőkapocs		
	Egyéb	1 tűzőkapocs (balra fent)	
		1 tűzőkapocs (jobbra fent)	
		2 tűzőkapocs (balra)	
		2 tűzőkapocs (fent)	
		2 tűzőkapocs (jobbra)	
Eredeti tájolása	Álló, Fekvő		Válassza ki az eredeti felső élének tájolását, hogy a beolvasás a megfelelő irányban történjen. Az eredetik tájolásának kiválasztásához nyomja meg az [**Eredeti tájolása**] gombot. A választható értékek: [**Álló**] vagy [**Fekvő**]. Ezután válassza az [**OK**] lehetőséget.

Eredeti tájolás és tűzési tájolás

Kép		Eredeti tájolása	
Eredeti	Nyomtatási eredmény		
		Álló	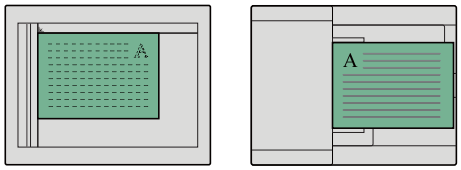
		Fekvő	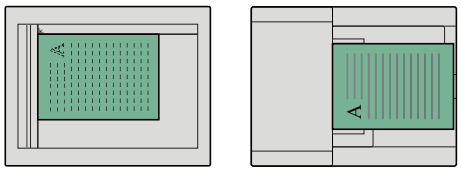

MEGJEGYZÉS

A két tájolású tűzés a hosszú élű papír tájolás esetén nem áll rendelkezésre.
A két tájolású tűzés a B5 papír esetén nem áll rendelkezésre.

Vegyes méretű tűzés

Még vegyes papírméretek esetén is tűzhető a kimenet, ha a papírméretek hossza vagy szélessége megegyezik. Az összetűzhető lapok mérete a Letter és a Legal. Maximum 30 lap tűzhető össze.

MEGJEGYZÉS

Vegyes méretű tűzés esetén lásd az alábbiakat:

➡ *Angol nyelvű használati útmutató*.

Kimeneti tálca

Másolás Nyomtatás fiókból Nyomtatás USB-ről

Adja meg a kimeneti tálcát.

MEGJEGYZÉS

Ehhez a funkcióhoz az opcionális feladatelválasztó vagy postafiók szükséges.

A papírkimenet alapértelmezett beállítása módosítható.

Lásd az *angol nyelvű használati útmutatót*.

Opcionális feladatszétválasztóval

Tétel	Leírás
Belső tálca	Kimenet a készülék belső tálcájára.
Feladat szétválasztó tálca	Kimenet a belső feladat szétválasztóba.

Opcionális postafiókkal

Tétel	Leírás
Belső tálca	Kimenet a készülék belső tálcájára.
A tálca, 1 - 5. tálca	Kimenet az opcionális postafiók A tálcájára vagy 1 - 5. tálcájára (az 1. tálca a legfelső tálca). Ha a papírsúly vagy a postafiók (opcionális) kimeneti beállítása [**Nehéz - 3**] (164 g/m^2 -) vagy magasabb érték, a kimenet automatikusan az A tálcára vált.

Fényerő

Másolás Küldés Szkennelés USB-re

A fényerő beállítása

A [**-4**] (Világosabb) - [**+4**] (Sötétebb) lehetőség kiválasztásával állítsa be a fényerőt.



Kép-optimalizálás



Az eredeti képtípusának a beállítása a legjobb eredmény érdekében.

Másolás/Nyomtatás

Tétel			Leírás
Szöveg+Fotó[*1]			A legjobb megoldás a vegyesen szöveget és fényképeket tartalmazó dokumentumokhoz.
Fotó			A legjobb megoldás fényképezőgéppel készített fotókhoz.
Szöveg			A többnyire szövegből álló dokumentumokhoz.
Grafika/térkép[*2]			Grafikák és térképek esetén ideális beállítás.
Kimeneti tálca[*2]			Az eredetileg ettől a géptől származó nyomatokhoz ideális.
Egyéb	**Kép-optimalizálás**	**Szöveg+Fotó**	A szövegkiemelő tollal írt szöveg vagy jelzések kiemelése. A lehető legnagyobb mértékben visszaadja a szövegkiemelő toll színét.
		Fotó	
		Szöveg	
		Grafika/térkép	
		Kimeneti tálca	
	Kiemelő		

*1 Ha a szürke szöveg a [**Szöveg+fotó**] beállítással nem megfelelően kerül kinyomtatásra, a [**Szöveg**] érték kiválasztása javíthatja az eredményt.

*2 Ez a funkció másoláskor jelenik meg.

Küldés/tárolás

Tétel	Leírás
Szöveg+Fotó	A legjobb megoldás a vegyesen szöveget és fényképeket tartalmazó dokumentumokhoz.
Fotó	A legjobb megoldás fényképezőgéppel készített fotókhoz.
Szöveg	A többnyire szövegből álló dokumentumokhoz.
Halvány szöveg/ Vékony vonal	A ceruzával írt halvány karakterek és a térképeken vagy ábrákon lévő vékony vonalak pontos visszaadása.
Szöveg (OCR-hez)[*1]	Olyan kép beolvasása, amely alkalmas az optikai szövegfelismeréshez.

*1 Ez a funkció csak akkor áll rendelkezésre, ha a "Színválasztás" beállítása [**Fekete-fehér**]. Részleteket lásd:
➡ Színmélység (6-16. oldal)

EcoPrint

Másolás Nyomtatás fiókból Nyomtatás USB-ről

Az EcoPrint tonert takarít meg a nyomtatás során.

Ez a funkció használható tesztnyomtatásra vagy olyan esetekben, amikor nincs szükség jó minőségű nyomtatásra.

(**Érték**: [**Ki**] / [**Be**])

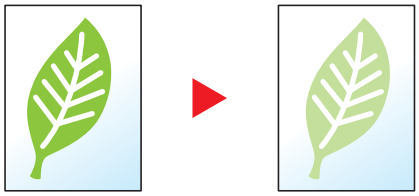

Színmélység

Másolás Küldés Nyomtatás USB-ről Szkennelés USB-re

A szín üzemmód kiválasztása.

Másolás

Tétel		Leírás
Automatikus szín		Automatikusan felismeri, hogy a dokumentum színes vagy fekete-fehér.
Színes		A dokumentum színes nyomtatása.
Fekete-fehér		Dokumentum fekete-fehér nyomtatása.
Egyszínű	**Ciánkék**	Adjon meg egy színt és készítsen másolatokat az adott színnel, függetlenül az eredeti típusától.
	Bíbor	
	Sárga	
	Piros	
	Zöld	
	Kék	

Nyomtatás

Tétel	Leírás
Színes	A dokumentum színes nyomtatása.
Fekete-fehér	Dokumentum fekete-fehér nyomtatása.

Küldés/tárolás

Tétel	Leírás
Auto(Színes/Szür.)	A rendszer automatikusan felismeri a színes vagy a fekete-fehér dokumentumokat, és a színes dokumentumokat Színes, míg a fekete-fehér dokumentumokat Szürkeárnyalatos beállítással olvassa be.
Auto(Színes/Szür.)	A rendszer automatikusan felismeri a színes vagy a fekete-fehér dokumentumokat, és a színes dokumentumokat Színes, míg a fekete-fehér dokumentumokat Fekete-fehér beállítással olvassa be.
Színes	A dokumentumok beolvasása színes beállítással.
Szürkeárnyalatos	A dokumentumok beolvasása szürkeárnyalatos beállítással. Ez tiszta, részletes képet eredményez.
Fekete-fehér	A dokumentumok beolvasása fekete-fehér beállítással.

Nagyítás

Másolás Küldés Szkennelés USB-re

Az eredeti kép nagyításához vagy kicsinyítéséhez állítsa be az arányt (zoom).

Másolás

A következő nagyítási lehetőségek közül választhat.

Auto

A képet a papír méretéhez illeszti.

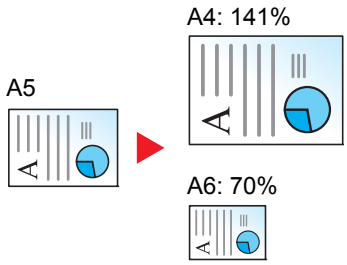

Szabvány nagyítás

Előre beállított méretezési arányok alapján nagyít vagy kicsinyít.

Modell	Nagyítási szint (eredeti másolás)		Modell	Nagyítási szint (eredeti másolás)	
Metrikus modellek	400% Max.	90% Folio>>A4	Hüvelykes modellek	400% Max.	78% Legal>>Letter
	200%	70%		200%	64% Letter>>Statement
	141% A5 >> A4	50%		129% Statement>>Letter	50%
	100%	25% Min.		100%	25% Min.

Egyéb

A normál nagyítástól eltérő mértékű nagyítás vagy kicsinyítés.

Modell	Nagyítási szint (eredeti másolás)		Modell	Nagyítási szint (eredeti másolás)	
Metrikus modellek	115% B5 >> A4 86% A4 >> B5 129% Statement>>Letter	78% Legal>>Letter 64% Letter>>Statement	Hüvelykes modellek	141% A5 >> A4 115% B5 >> A4 90% Folio>>A4	86% A4 >> B5 70% A4 >> A5

Nagyítás bevitele

Az eredeti képet 1%-os lépésekben kézi irányítással kicsinyíti vagy nagyítja 25% és 400% között. A nagyítás beírásához használja a számgombokat vagy válassza a [+] vagy a [-] lehetőséget.

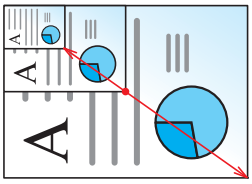

Küldés/tárolás

Tétel	Leírás
100%	Az eredeti méretének visszaadása.
Auto	Az eredeti méretének csökkentése vagy növelése a küldési/tárolási méretre.

MEGJEGYZÉS

A kép méretének csökkentéséhez vagy növeléséhez válassza ki a papírméretet, a küldési méretet vagy a tárolási méretet.

Papír kiválasztása (6-10. oldal)
Lásd az *angol nyelvű használati útmutatót*.

Duplex

Másolás | Nyomtatás fiókból | Nyomtatás USB-ről

Kétoldalas másolatot készítése. A kétoldalas eredetikből egyoldalas másolatok készíthetők.

A következő lehetőségek állnak rendelkezésre:

Egyoldalasból kétoldalast

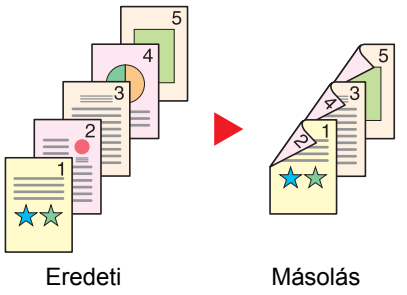

Egyoldalas eredetikről kétoldalas másolatokat készít. Páratlan oldalszámú eredetiknél az utolsó másolt lap hátoldala üres marad.

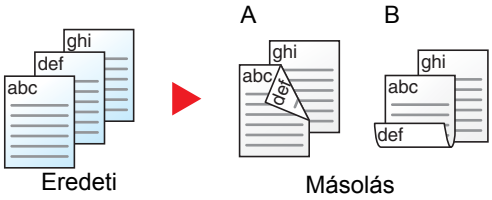

A következő kötési lehetőségek közül választhat.

A Eredeti balra/jobbra - Kötés balra/jobbra: A képeket a hátoldalon nem forgatja el.

B Eredeti balra/jobbra - Kötés fent: A képeket a hátoldalon 180° fokkal elforgatja. A másolatokat lehet fent szélen kötni, így az oldal megfordítása után a tájolás ugyanaz marad.

Kétoldalasból egyoldalast



A kétoldalas eredeti egy-egy oldalát másolja két különböző lapra.

A következő kötési lehetőségek közül választhat.

- Kötés: Bal/Jobb: A képeket a hátoldalon nem forgatja el.
- Kötés Fent: A képeket a hátoldalon 180° fokkal elforgatja.

Kétoldalasból kétoldalast

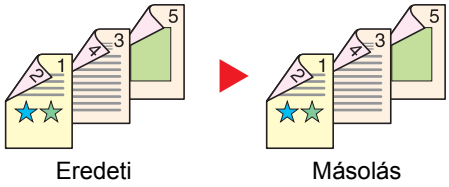

Kétoldalas eredetikről kétoldalas másolatokat készít.

MEGJEGYZÉS

A kétoldalasról kétoldalast üzemmód által támogatott papírméretek az A4, B5, A5, Legal, Letter, Executive, Statement, Oficio II, 216 × 340 mm, Folio, ISO B5 és a 16K.

Másolás

Egyoldalas eredetik nyomtatása kétoldalasra, vagy kétoldalas eredetik nyomtatás egyoldalasra. Válassza ki az eredeti és a kész dokumentum kötési tájolását.

Tétel		Érték	Leírás
1-old.>>1-old.		—	Tiltsa le a funkciót.
1-old.>>2-old.		—	Az eredetik másolása az alapértelmezett beállításokkal. Az alapértelmezett beállításokért lásd: ➡ *Angol nyelvű használati útmutató*.
2-old.>>1-old.		—	
2-old.>>2-old.		—	
Egyéb	**Duplex**	1 old.>>1 old.-1 old.>>2 old.-2 old.>>1 old.-2 old.>>2 old.	Válassza ki a kívánt duplex opciót.
	Eredeti kötésiránya[*1]	Bal/Jobb, Felső	Válassza ki az eredetik kötési tájolását.
	Kész kötésiránya[*2]	Bal/Jobb, Felső	Válassza ki a másolatok kötési tájolását.
	Eredeti tájolása	Álló, Fekvő	Válassza ki az eredeti felső élének tájolását, hogy a beolvasás a megfelelő irányban történjen.

*1 Akkor jelenik meg, ha a "Duplex" beállítása [**2 old.>>1 old.**] vagy [**2 old.>>2 old.**].
*2 Akkor jelenik meg, ha a "Duplex" beállítása [**1 old.>>2 old.**] vagy [**2 old.>>2 old.**].

Az eredetiket az üveglapra egymás után helyezze fel, és nyomja meg a [**Start**] gombot.

Az eredetik beolvasása után a másolás megkezdéséhez válassza a [**Beolv. vége**] lehetőséget.

Nyomtatás

A dokumentumok nyomtatása a papír mindkét oldalára.

Tétel		Leírás
1-oldalas		A funkció letiltása.
	**2-oldalas**	Kétoldalas dokumentumok nyomtatása úgy, hogy a lapok a kötésnek megfelelő jobb, illetve bal oldalra igazodnak.
	**2-oldalas**	Kétoldalas dokumentumok nyomtatása úgy, hogy a lapok a kötésnek megfelelően felülre igazodnak.

Folytonos beolvasás

Másolás Küldés Szkennelés USB-re

Nagy számú eredeti külön-külön adagokban történő beolvasása, majd egy feladatként való kezelése.

Az eredetiket a készülék folyamatosan olvassa be, amíg ki nem választotta a [**Beolv. vége**] lehetőséget.

(**Érték**: [**Ki**] / [**Be**])

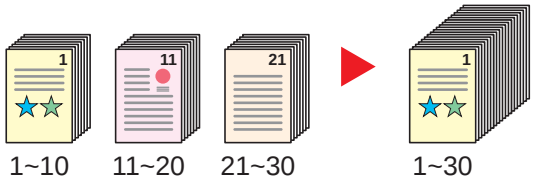

Csendes üzemmód



Alacsonyabb nyomtatási és beolvasási sebesség a halkabb működés érdekében.

Válassza ezt az opciót, ha a készülék zaja kényelmetlen lehet.

Az egyes funkciókhoz, mint a másolás és a küldés használható a Csendes üzemmód is.

(**Érték**: [**Ki**] / [**Be**])

MEGJEGYZÉS

- A Csendes üzemmódban a feldolgozási sebesség alacsonyabb lesz a normálnál.
- Ez nem használható, ha a "Meghatározás minden feladathoz" beállítása [**Tiltás**].

Lásd az *angol nyelvű használati útmutatót*.

Üres oldal kihagyása



Amikor a beszkennelt dokumentumok között üres oldalak vannak, ezzel a funkcióval kihagyhatók az üres oldalak, és csak a nem üres oldalak kerülnek nyomtatásra.

Ha a beállítás [**Magas**], az üres oldalak felismerését a készülék magasabb szinten végzi.

A készülék érzékeli az üres oldalakat, ezzel anélkül csökkenti a felesleges nyomtatás mértékét, hogy ellenőrizni kellene az üres oldalú dokumentumokat.

Válassza az [**Alacsony**], [**Közepes**] vagy [**Magas**] lehetőséget, miután a [**Be**] lehetőséget választotta.

MEGJEGYZÉS

A lyukasztott eredetiket vagy a színes papírra nyomtatott eredetiket a készülék nem biztos, hogy üres oldalként ismeri fel.

Duplex (2 oldalas eredeti)

Küldés Szkennelés USB-re

Válassza ki a kötés típusát és tájolását az eredeti alapján.

Tétel		Érték	Leírás
1-oldalas		—	Tiltsa le a funkciót.
2-oldalas		—	Válassza ezt a beállítást, ha bal vagy jobb oldali kötésű 2-oldalas eredetit használ.
Egyéb	**Duplex**	1-oldalas 2-oldalas (kötés bal/jobb) 2-oldalas (kötés fent)	Válassza ki az eredetik kötési tájolását.
	Eredeti tájolása[*1]	Álló, Fekvő	Válassza ki az eredeti felső élének tájolását, hogy a beolvasás a megfelelő irányban történjen.

*1 Akkor jelenik meg, ha a "Duplex" beállítása [**2-oldalas (kötés bal/jobb)**] vagy [**2-oldalas (kötés fent)**].

Minta kép

Érték		Kép
2-oldalas	**Kötés bal/jobb**	
	Kötés fent	

Fájlformátum

Küldés Szkennelés USB-re

A képfájl formátumának a megadása. A kép minőségi beállítása is módosítható.

Válasszon fájlformátumot a következők közül: [**PDF**], [**TIFF**], [**JPEG**], [**XPS**], [**OpenXPS**] és [**Nagy tömörít. PDF**].

Ha a beolvasás Szürkeárnyalatos vagy Színes opciójának színmélység üzemmódja ki van választva, állítsa be a képminőséget.

Ha a [**PDF**] vagy a [**Nagy tömörít. PDF**] opciót választotta, adja meg a titkosítás vagy a PDF/A beállítást.

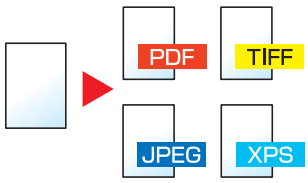

Tétel		Érték	Leírás
PDF		—	A kiválasztott fájlformátum beállítása. A képminőség és a PDF/A beállítások az alapértelmezettek lesznek. Az alapértelmezett beállításokért lásd: ➡ *Angol nyelvű használati útmutató*.
Nagy tömörítésű PDF		—	
TIFF		—	
JPEG		—	
XPS		—	
OpenXPS		—	
Egyéb	**Fájlformátum**	PDF, Nagy törmörít. PDF, TIFF, JPEG, XPS, OpenXPS	Válassza ki a képfájl formátumát.
	Képminőség[*1]	Tömörítési arány elsőbbség, Szabvány, Minőség elsőbbsége	A nagy tömörítésű PDF minőségi szintjének beállítása.
	Képminőség[*2]	1 Gyenge minőségű és 5 Jó minőségű között.	Állítsa be a képminőséget.
	PDF/A[*3]	Ki, PDF/A-1a, PDF/A-1b	PDF/A-1 fájltípus beállítása.
	Titkosítás[*3]	—	Használható a PDF titkosítási funkció. ➡ *Angol nyelvű használati útmutató*.

*1 Akkor jelenik meg, ha a "Fájlformátum" beállítása [**Nagy tömörít. PDF**].
*2 Akkor jelenik meg, ha a "Fájlformátum" beállítása nem [**Nagy tömörít. PDF**].
*3 Akkor jelenik meg, ha a "Fájlformátum" beállítása [**PDF**] vagy [**Nagy tömörít. PDF**].

MEGJEGYZÉS
Ha a titkosítás engedélyezve van, a PDF/A beállítások nem módosíthatók.

Különválasztás

Küldés Szkennelés USB-re

Több fájl létrehozása úgy, hogy a beolvasott eredeti adatokat különálló oldalakra választja szét, és úgy küldi el a fájlokat.

(**Érték**: [**Ki**] / [**Oldalanként**])

A különválasztás beállításához válassza az [**Oldalanként**] lehetőséget.

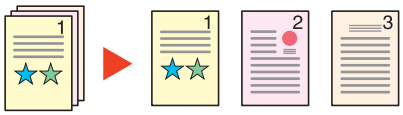

MEGJEGYZÉS

A fájlnév végére egy három számjegyből álló sorszám kerül, mint az "abc_001.pdf, abc_002.pdf...".

Beolvasási felbontás

Küldés Szkennelés USB-re

A beolvasási felbontás finomságának a beállítása.

(**Érték**: [**600 × 600dpi**] / [**400 × 400dpi Ultra**] / [**300 × 300dpi**] / [**200 × 400dpi Super**] / [**200 × 200dpi Finom**] / [**200 × 100dpi Normál**])

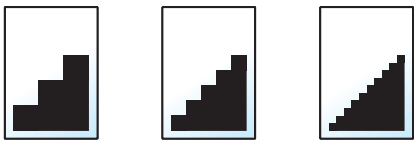

MEGJEGYZÉS

Minél nagyobb a számérték, annál jobb a kép felbontása. Ugyanakkor a nagyobb felbontás nagyobb fájlméretet és hosszabb küldési időt eredményez.

E-mail tárgy/törzs

Küldés

A dokumentum küldésekor tárgy és szövegtörzs hozzáadása.

A [**Tárgy**] / [**Törzs**] kiválasztásával írhatja meg az e-mail tárgyát és szövegtörzsét.

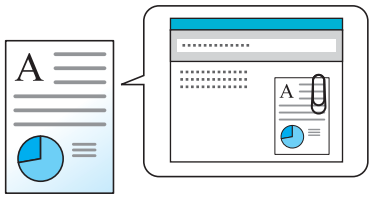

MEGJEGYZÉS

A tárgy maximum 60 karakterből, a törzs maximum 500 karakterből állhat.

Törlés nyomt. után



A dokumentum automatikus törlése a fiókból a nyomtatás befejezése után.

(**Érték**: [**Ki**] / [**Be**])

7 Hibaelhárítás

Ez a fejezet az alábbi témákat tárgyalja:

Rendszeres karbantartás 7-2
Tisztítás 7-2
Az üveglap tisztítása 7-2
A dokumentumadagoló belsejének tisztítása 7-2
Az üvegcsík tisztítása 7-3
A tonertartály cseréje 7-4
Cserélje ki a használt festéktartályt 7-7
Papír betöltése 7-10
Tűzőkapcsok pótlása 7-11
Hibaelhárítás 7-13
Hibák elhárítása 7-13
A készülék működési problémái 7-13
Problémák a nyomtatott képekkel 7-16
Problémák a színes nyomtatással 7-20
Hibaüzenetek értelmezése 7-21
Beállítás és karbantartás 7-33
A beállítás és karbantartás áttekintése 7-33
Színpozicionálás művelete 7-34
Tónusgörbe beállítás 7-38
Dobfrissítés 7-39
Kalibrálás 7-39
Lézeregység tisztítása 7-39
Papírelakadás megszüntetése 7-40
Az elakadás helyére utaló jelzőfények 7-40
Távolítsa el az 1. és a 2. kazettában elakadt papírt 7-42
Távolítsa el a 3. kazettában elakadt papírt (500 lap x 2) 7-43
Távolítsa el a 3. kazettában elakadt papírt (2 000 lap x 1) 7-45
Távolítsa el a 4. kazettában elakadt papírt (500 lap x 2) 7-47
Távolítsa el a kézi adagolóban elakadt papírt 7-49
Távolítsa el az 1. jobb oldali fedélben elakadt papírt 7-50
Távolítsa el a 2. jobb oldali fedélben elakadt papírt 7-53
Távolítsa el a 3. jobb oldali fedélben elakadt papírt (500 lap x 2) 7-54
Távolítsa el a 3. jobb oldali fedélben elakadt papírt (2 000 lap x 1) 7-55
Távolítsa el az áthidaló egységben elakadt papírt 7-56
Távolítsa el a postafiókban elakadt papírt 7-57
Távolítsa el a belső finisherben elakadt papírt 7-58
Távolítsa el a dokumentumadagolóban elakadt papírt 7-59
Tűzőkapocs elakadás megszüntetése 7-61
Tűzőkapocs elakadás megszüntetése 7-61

Rendszeres karbantartás

Tisztítás

Az optimális nyomtatási minőség érdekében rendszeresen tisztítsa meg a készüléket.

FIGYELEM

A biztonság érdekében a tisztítás előtt mindig húzza ki a készülék tápkábelét.

Az üveglap tisztítása

Alkohollal vagy enyhe tisztítószerrel átitatott puha kendővel törölje át a dokumentumadagoló belsejét és az üveglapot.

FONTOS

A tisztításhoz ne használjon hígítószert vagy más szerves oldószert.

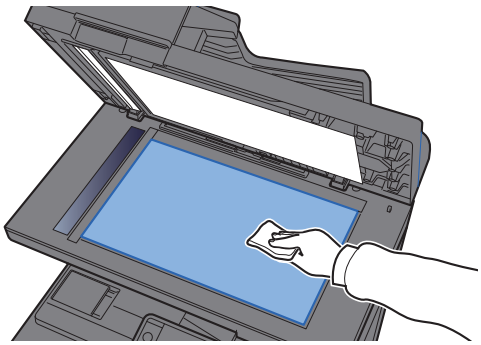

A dokumentumadagoló belsejének tisztítása

Alkohollal vagy enyhe tisztítószerrel átitatott puha kendővel törölje át a dokumentumadagoló belsejét.

FONTOS

A tisztításhoz ne használjon hígítószert vagy más szerves oldószert.

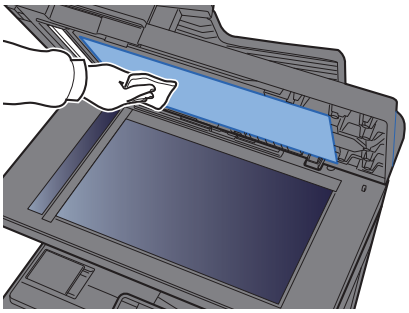

Az üvegcsík tisztítása

A dokumentumadagoló használatakor az üvegcsík felületét és a beolvasó vezetőt tisztítsa meg száraz ronggyal.

FONTOS

A tisztításhoz ne használjon vizet, szappant vagy oldószereket.

MEGJEGYZÉS

A koszos üvegcsík vagy beolvasó vezető fekete vonalakat okozhat a nyomaton.

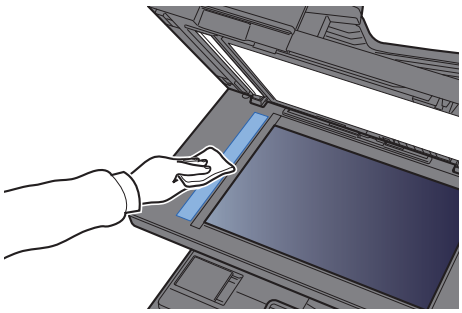

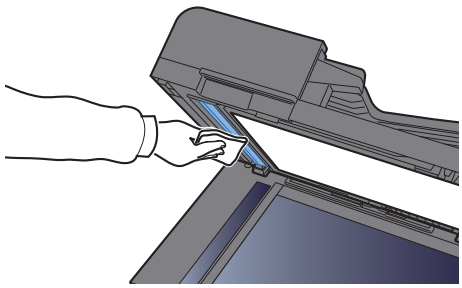

A tonertartály cseréje

Amikor a toner kezd elfogyni, a következő üzenet jelenik meg: "A [C][M][Y][K] toner kifogyott." Gondoskodjon róla, hogy legyen tartalék toner.

Amikor a toner elfogy, a "Kevés a toner. [C][M][Y][K] (Ha üres, cserélje ki.)" üzenet jelenik meg az érintőképernyőn. Gondoskodjon róla, hogy legyen tartalék toner.

MEGJEGYZÉS

- Tonertartályként mindig eredeti tonertartályt használjon. A nem eredeti tonertartály használata képhibákat okozhat és a termék meghibásodását eredményezheti.
- A termék tonertartályában lévő memóriachip a vásárlói kényelem javítása, a használt tonertartályok újrahasznosító rendszerének működése, valamint az új termékek tervezése és fejlesztése szempontjából fontos információkat tárol. A tárolt adatok nem tartalmaznak olyan információkat, amelyek lehetővé tennék adott személyek azonosítását, továbbá a fent említett célokra anonim módon kerülnek felhasználásra.

FIGYELEM

A tonertartályt tartalmazó alkatrészeket ne próbálja meg elégetni, mert a szikrák égési sérüléseket okozhatnak.

A tonertartály behelyezése mindegyik szín esetében ugyanúgy történik. Az alábbiakban példaként a sárga tonertartályt ismertetjük.

1 Nyissa ki a készülék elülső fedelét.

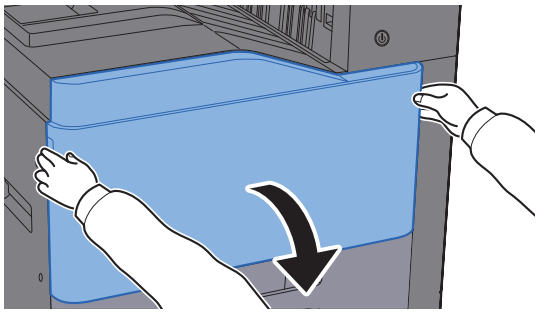

2 Oldja ki a tonertartályt.

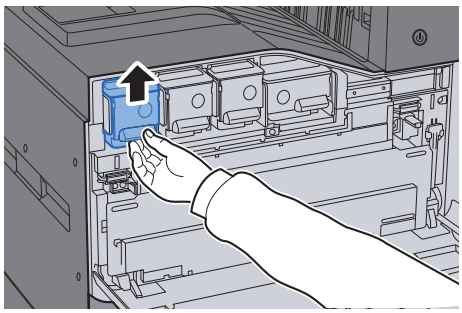

3 Távolítsa el a tonertartályt.

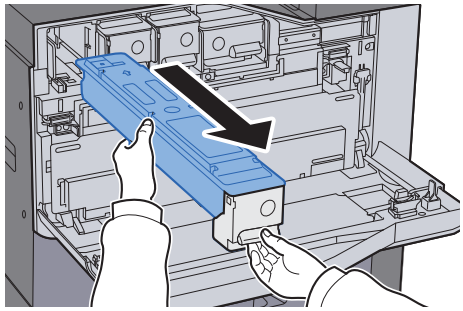

4 Az elhasznált tonertartályt helyezze a műanyag hulladékgyűjtő tasakba.

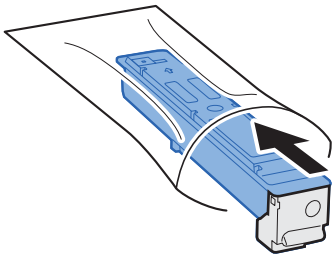

5 Vegye ki az új tonertartályt a dobozból.

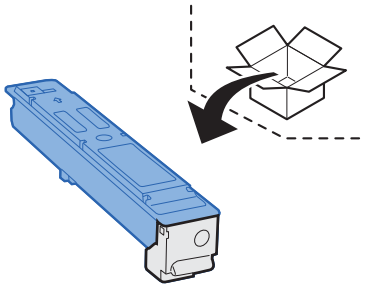

FONTOS

Ne érjen az alábbi ábrán jelzett pontokhoz.

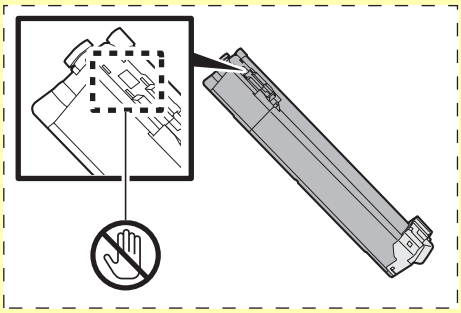

6 Ütögesse meg a tonertartályt.

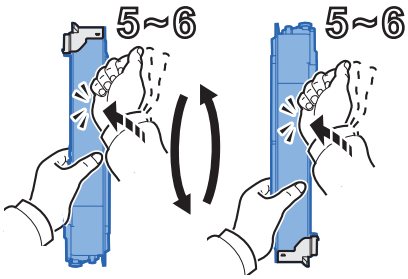

7 Rázza meg a tonertartályt.

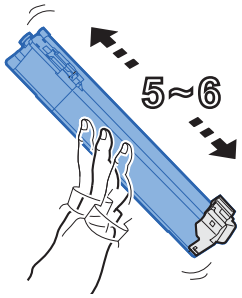

8 Telepítse a tonertartályt.

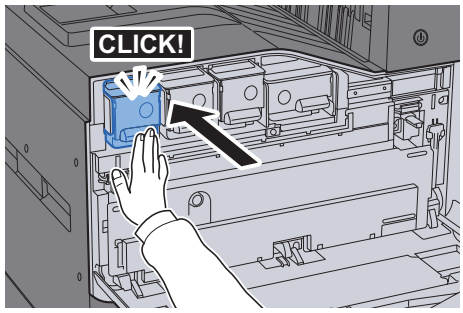

9 Zárja le az elülső fedelet.

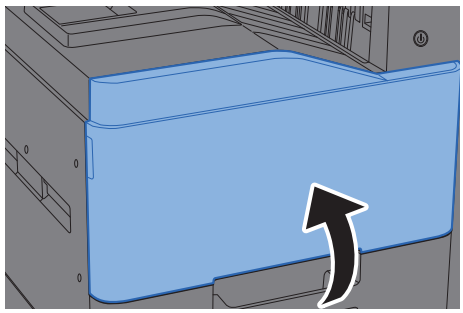

MEGJEGYZÉS

- Ha az elülső fedél nem záródik be, ellenőrizze, hogy az új tonertartályt megfelelően helyezte-e be.
- Az elhasznált tonertartályt és festéktartályt juttassa vissza a viszonteladóhoz vagy a szerviz képviselőjéhez. Az összegyűjtött tonertartályt és festéktartályt újrahasznosítják, vagy a hatályos rendelkezések szerint ártalmatlanítják.

Cserélje ki a használt festéktartályt

Amikor az érintőpanelen a „Cserélje ki az elhasznált festéktartályt” üzenet megjelenik, haladéktalanul cserélje ki az elhasznált festéktartályt.

FIGYELEM

A tonert tartalmazó alkatrészeket ne próbálja meg elégetni, mert a szikrák égési sérüléseket okozhatnak.

1 Nyissa ki a készülék elülső fedelét.

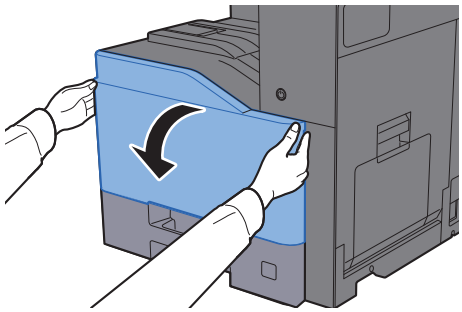

2 Távolítsa el az elhasznált festéktartályt és helyezze egy sima felületre.

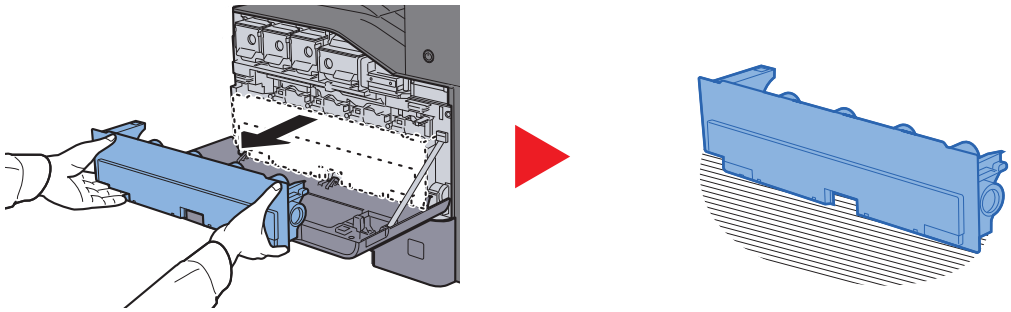

3 Csomagolja ki a karton dobozban lévő kupakokat.

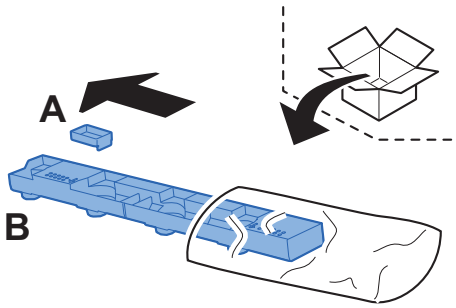

4 **Az alábbi ábra szerint módosítsa az elhasznált festéktartály irányát.**

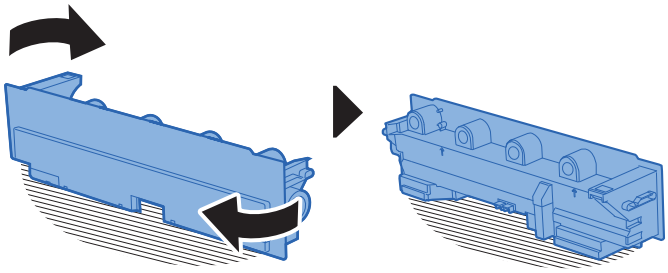

5 **Helyezze fel az A kupakot.**

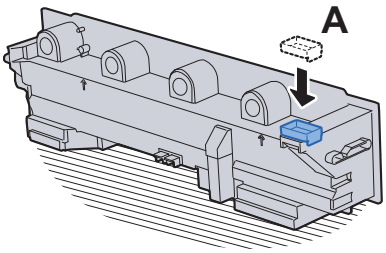

6 **Az alábbi ábra szerint módosítsa az elhasznált festéktartály irányát.**

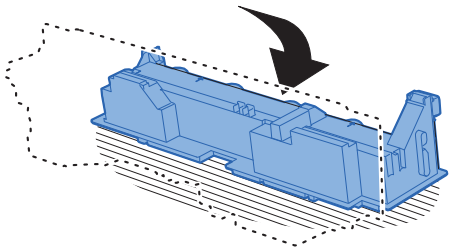

7 **Helyezze fel a B kupakot.**

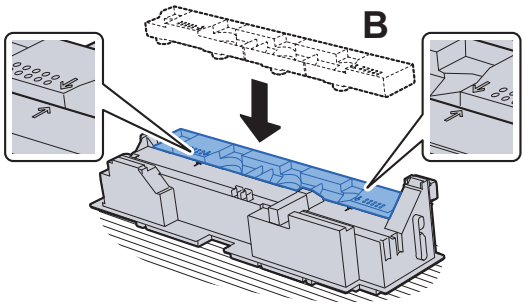

8 Az elhasznált festéktartályt helyezze a műanyag hulladékgyűjtő tasakba.

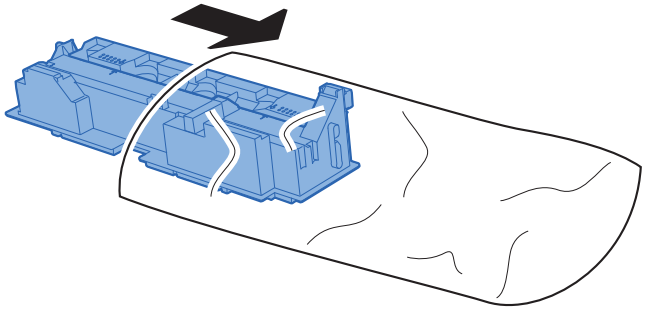

9 Csomagolja ki az új elhasznált festéktartályt.

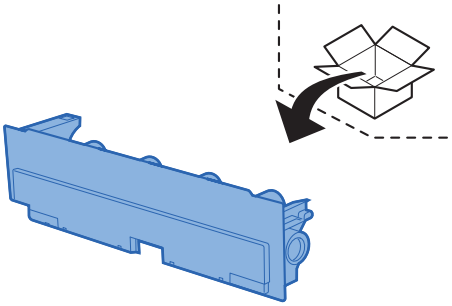

10 Helyezze be az új elhasznált festéktartályt.

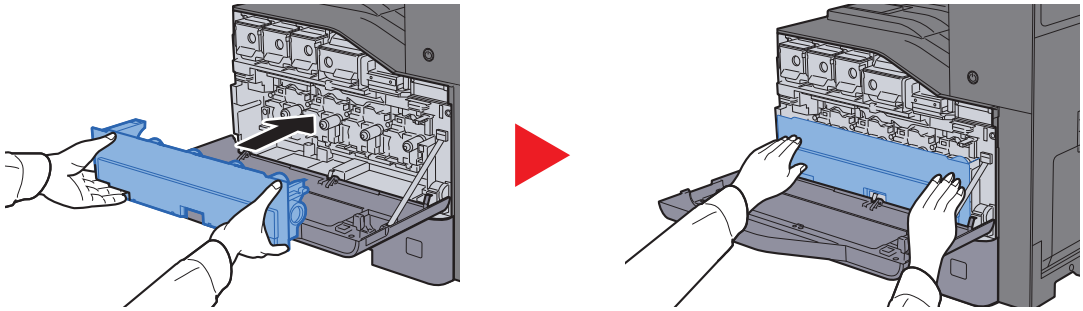

11 Zárja le az elülső fedelet.

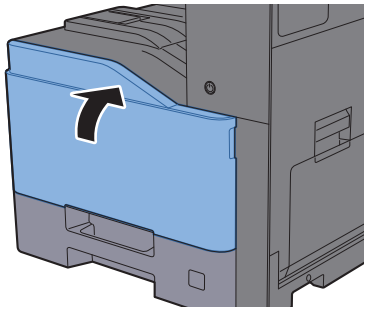

MEGJEGYZÉS

Az elhasznált tonertartályt juttassa vissza a viszonteladóhoz vagy a szerviz képviselőjéhez. Az összegyűjtött elhasznált tonertartályt újrahasznosítják, vagy a hatályos rendelkezések szerint ártalmatlanítják.

Papír betöltése

Amikor a #. kazettából elfogy a papír, az alábbi üzenet jelenik meg.

"Tegyen a következő papírból a(z) #. kazettába."
"Töltsön be az alábbi papírból a kézi adagolóba."

- A papír betöltésével kapcsolatos óvintézkedések (3-2. oldal)
- Papír betöltése a kézi adagolóba (5-5. oldal)

Tűzőkapcsok pótlása

Amikor az érintőpanelen a "Nincs tűzőkapocs." üzenet jelenik meg, a tűzőkapocs tartót újra kell tölteni tűzőkapcsokkal.

MEGJEGYZÉS

Ha a tűzőkapocs-egységből kifogy a tűzőkapocs, forduljon a forgalmazóhoz vagy a szervizképviselethez.

1 Nyissa ki a belső finisher egységet.

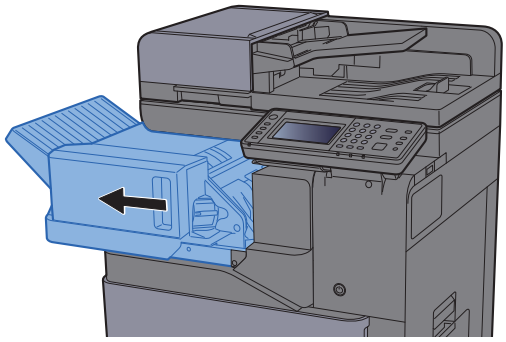

2 Távolítsa el a tűzőkapocs tartót.

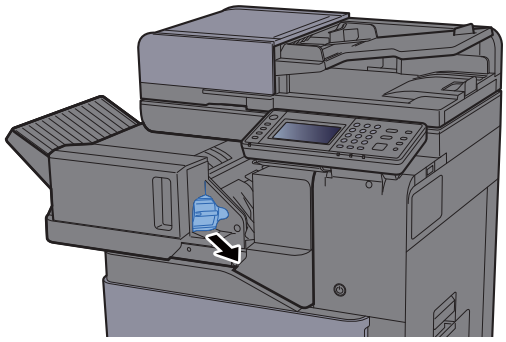

3 Töltsön be tűzőkapcsot.

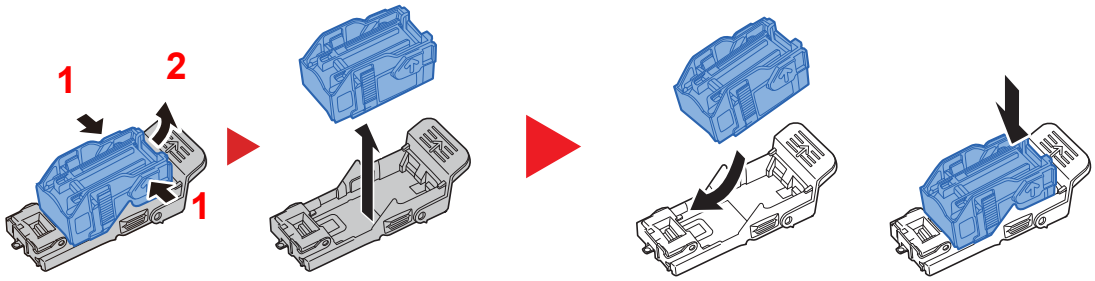

4 Helyezze be a tűzőkapocs tartót.

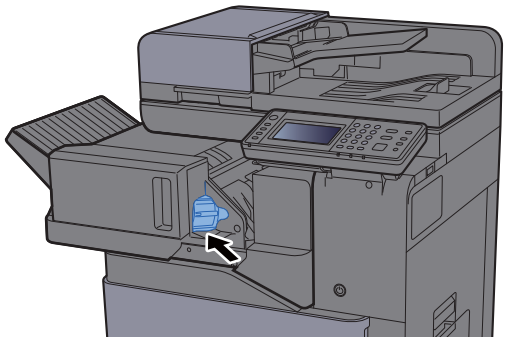

5 Helyezze vissza az eredeti helyére.

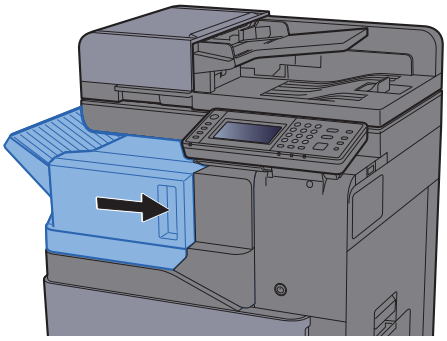

Hibaelhárítás

Hibák elhárítása

Az alábbi táblázat általános hibaelhárítási információkat tartalmaz.

Amennyiben hibát tapasztal a készülék használata közben, nézze át az ellenőrizendő tételeket, és végezze el a következő oldalakon leírt lépéseket. Ha a probléma továbbra is fennáll, lépjen kapcsolatba a szervizképviselettel.

MEGJEGYZÉS

Amikor felveszi velünk a kapcsolatot, szüksége lesz a sorozatszámra.
A sorozatszám ellenőrzéséhez lásd:

Eszközinformációk kijelző (2-16. oldal)
A készülék működési problémái (7-13. oldal)

A készülék működési problémái

Ha a készülék az alábbi módokon hibásan működik, hajtsa végre a megfelelő műveletet.

Jelenség	Ellenőrizendő tételek	Javító műveletek	Oldalszám
Egy alkalmazás nem indul el.	Az automatikus panel-visszaállítási idő túl rövid?	Állítsa az automatikus panel-visszaállítási időt legalább 30 másodpercre.	—
A főkapcsoló bekapcsolása után a képernyő nem reagál.	Ellenőrizze a tápkábelt.	Csatlakoztassa biztonságosan a tápkábel mindkét végét.	2-8. oldal
A [**Start**] gomb megnyomásakor a készülék nem másol.	Látható üzenet a képernyőn?	Az üzenet alapján döntse el, hogy mi a teendő, és hajtsa végre a szükséges lépéseket.	7-21. oldal
	A készülék Alvó üzemmódban van?	Nyomja meg a kezelőpanel bármely gombját a készülék Alvó üzemmódból való visszakapcsolásához.	2-26. oldal
A készülék üres lapokat ad ki. 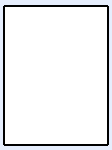	Megfelelően helyezte be az eredetiket?	Ha az eredetiket az üveglapra helyezi, ügyeljen arra, hogy másolandó oldaluk lefelé nézzen, és igazítsa őket az eredeti méretét jelző szegélylapokhoz.	5-2. oldal
		Az eredetiket másolandó oldalukkal felfelé helyezze a dokumentumadagolóba.	5-3. oldal
	—	Ellenőrizze a szoftveralkalmazás beállításait.	—
A papír gyakran elakad.	Megfelelően helyezte be a papírt?	A papírt helyezze be megfelelően.	3-2. oldal
	—	Változtassa meg a papír tájolását 180 fokkal.	3-2. oldal
	Támogatott papírtípust használ? A papír jó állapotban van?	Vegye ki a papírt, fordítsa meg a köteget, és helyezze be újból a készülékbe.	3-4. oldal
	A papír felpöndörödött, hajtogatott vagy gyűrődött?	Helyezzen be új papírt.	3-4. oldal
	Van a készülékben papírmaradvány vagy elakadt papír?	Távolítsa el az elakadt papírt.	7-40. oldal

Jelenség	Ellenőrizendő tételek	Javító műveletek	Oldalszám
2 vagy több lap átfedi egymást kiadáskor. (több adagolása) 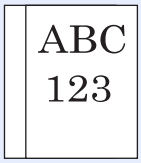	—	A papírt helyezze be megfelelően.	3-2. oldal
A nyomatok gyűröttek. 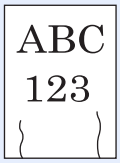	Megfelelően helyezte be a papírt?	A papírt helyezze be megfelelően.	3-2. oldal
	—	Változtassa meg a papír tájolását 180 fokkal.	3-2. oldal
	Nedves a papír?	Helyezzen be új papírt.	3-2. oldal
A nyomatok felhajlanak. 	—	Változtassa meg a papír tájolását 180 fokkal.	3-2. oldal
	Nedves a papír?	Helyezzen be új papírt.	3-2. oldal
Nem nyomtat.	Csatlakoztatta a készüléket az elektromos hálózathoz?	Dugja be a tápkábelt egy elektromos aljzatba.	—
	A készülék be van kapcsolva?	Kapcsolja be a főkapcsolót.	2-9. oldal
	Csatlakoztatta az USB kábelt és a hálózati kábelt?	Csatlakoztassa biztonságosan az USB kábelt és a hálózati kábelt.	2-7. oldal
	Szüneteltette a nyomtatási feladatot?	Folytassa a nyomtatást.	—
Nem lehet nyomtatni USB memóriával. Az USB memória nem ismerhető fel.	Nincs lezárva az USB gazdaállomás?	Válassza a [**Blokkolás feloldása**] lehetőséget az USB gazdaállomás beállításainál.	—
	—	Ellenőrizze, hogy az USB memória biztonságosan van-e bedugva a készülékbe.	—
Ha az "Auto-IP" beállítása [**Be**], az IP cím nem kerül automatikusan kiosztásra.	A "0.0.0.0" értéktől eltérő TCP/IP(v4) IP címet írt be?	Írja be a "0.0.0.0" értéket a TCP/IP(v4) IP címéhez.	2-24. oldal

Jelenség	Ellenőrizendő tételek	Javító műveletek	Oldalszám
Az SMB-küldés nem működik.	Csatlakozik a hálózati kábel?	Csatlakoztassa biztonságosan a hálózati kábelt.	2-7. oldal
	Megfelelően lettek megadva a készülék hálózati beállításai?	Adja meg a megfelelő TCP/IP beállításokat.	—
	Megfelelően lett beállítva a mappa megosztása?	A mappa tulajdonságainál ellenőrizze a mappa megosztási beállításait és a hozzáférési jogosultságokat.	3-15. oldal
	Az SMB-protokollt [**Be**] értékre állította?	Állítsa az SMB-protokollt [**Be**] értékre.	—
	Megfelelően adta meg az [**Állomásnév**] adatait? *1	Ellenőrizze a számítógép nevét, amelyre az adatokat küldi.	5-21. oldal
	Megfelelően adta meg az [**Elérési útvonal**] adatait?	Ellenőrizze a megosztott mappa megosztási nevét.	5-21. oldal
	Megfelelően adta meg a [**Bejelentkezési felhasználónév**] adatait? *1 *2	Ellenőrizze a tartománynevet és a bejelentkezési felhasználónevet.	5-21. oldal
	Ugyanazt a tartománynevet használja az [**Állomásnév**] és a [**Bejelentkezési felhasználónév**] esetén?	Törölje a tartománynevet és a fordított perjelet ("/") a [**Bejelentkezési felhasználónév**] mezőből.	5-21. oldal
	Megfelelően adta meg a [**Bejelentkezési jelszó**] adatait?	Ellenőrizze a bejelentkezési jelszót.	5-21. oldal
	Megfelelően lettek beállítva a kivételek a Windows tűzfalon?	Állítsa be a kivételeket a Windows tűzfalon.	3-19. oldal
	Eltérőek a berendezés, a tartománykiszolgáló és az adat célállomásaként szolgáló számítógép időbeállításai?	Állítsa a berendezés, a tartománykiszolgáló és az adat célállomásaként szolgáló számítógép időbeállításait ugyanarra az értékre.	—
	A képernyőn a Küldési hiba olvasható?	Lásd: Küldési hiba értelmezése.	7-30. oldal
Nem küldhető e-mailben.	A készüléken regisztrált SMTP kiszolgálón be van állítva e-mail méretkorlátozás?	Az Embedded Web Server RX programban ellenőrizze az [**E-mail**] beállítás "E-mail méretkorlátozás" értékét, és igény szerint módosítsa.	—
A készülék gőzt bocsát ki a papírkiadó körüli területen.	Ellenőrizze a szoba hőmérsékletét, mert az túl alacsony lehet, illetve ellenőrizze, hogy nem használt-e nyirkos papírt.	A nyomtatási környezettől és a papír állapotától függően a nyomtatás során keletkező hő hatására a papírban lévő nedvesség elpárologhat, és a kiáramló gőz füstnek tűnhet. Ez nem jelent gondot, és a nyomtatás folytatható. Ha a gőz zavarja Önt, növelje a szoba hőmérsékletét, vagy cserélje le a papírt újabb, szárazabb papírra.	—

*1 Állomásnévként alkalmazhatja a számítógép teljes nevét is (például pc001.abcdnet.com).
*2 A bejelentkezési nevet az alábbi formátumokban is megadhatja:
Tartomány_név/felhasználói_név (például abcdnet/janos.kovacs)
Felhasználói_név@tartomány_név (például janos.kovacs@abcdnet)

Problémák a nyomtatott képekkel

Ha a képek az alábbi módokon hibásan jelennek meg, hajtsa végre a megfelelő műveletet.

Jelenség	Ellenőrizendő tételek	Javító műveletek	Oldalszám
A nyomatok túl világosak. 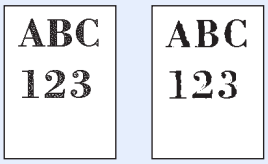 	Nedves a papír?	Helyezzen be új papírt.	3-2. oldal
	Módosította a fényerőt?	Válassza ki a kívánt fényerőszintet.	6-14. oldal —
	A tonertartályban egyenletesen oszlik el a toner?	Rázza meg a tonertartályt néhányszor oldalirányban.	7-4. oldal
	Engedélyezett az EcoPrint üzemmód?	Kapcsolja ki az [**EcoPrint**] üzemmódot.	—
	—	Nyomja meg a [**System Menu/Counter**] gombot > [**Beállítás/Karbantartás**] > [**Szerviz beállít.**] > [**DEV-CLN**] Futtassa a [**DEV-CLN**] funkciót.	—
	—	Futtassa a [**Lézeregység tisztítása**] funkciót.	7-39. oldal
	—	Ellenőrizze, hogy a papírtípus beállítása megfelel-e a használt papírnak.	—
A nyomatok túl sötétek annak ellenére, hogy a beolvasott eredeti háttere fehér.  	Módosította a fényerősséget?	Válassza ki a kívánt fényerőszintet.	6-14. oldal —
	—	Futtassa a [**Kalibráció**] funkciót.	7-39. oldal
A másolatokon moire mintázat (egyenetlen csoportokba rendeződő pontok) látható. 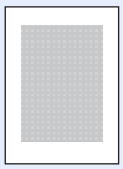	Az eredeti egy nyomtatott fotó?	Az kép-optimalizálást állítsa [**Fénykép**] opcióra.	6-15. oldal
A szöveg nyomtatása nem tiszta. 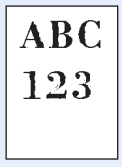 	Megfelelő képminőséget választott az eredetihez?	Válassza ki a kívánt képminőséget.	6-15. oldal

Jelenség	Ellenőrizendő tételek	Javító műveletek	Oldalszám
Fekete vagy színes pontok jelennek meg a fehér háttéren fehér eredeti beolvasásakor. 	Piszkos az eredeti tartó vagy az üveglap?	Tisztítsa meg az eredeti tartót vagy az üveglapot.	7-2. oldal
A nyomatok elmosódottak. 	A készüléket túlságosan párás környezetben használja, vagy a páratartalom, illetve hőmérséklet gyorsan változik?	Használja megfelelő páratartalmú környezetben.	—
	—	Futtassa a [**Dobfrissítés**] funkciót.	7-39. oldal
A képek ferdék. 	Megfelelően helyezte be az eredetiket?	Ha az eredetiket az üveglapra helyezi, igazítsa őket az eredeti méretét jelző szegélylapokhoz.	5-2. oldal
		Ha az eredetiket a dokumentumadagolóba helyezi, a papírszélesség-vezetőket az eredetik behelyezése előtt állítsa a megfelelő méretre.	5-3. oldal
	Megfelelően helyezte be a papírt?	Ellenőrizze a papírszélesség-vezetők helyzetét.	3-4. oldal
A képen rendszertelen vonalak jelennek meg. 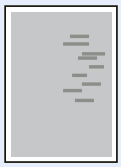	—	Nyomja meg a [**System Menu/Counter**] gombot, > [**Beállítás/Karbantartás**] > [**Szerviz beállít.**] > [**MC**], és növelje a beállított értéket. Egyszerre 1 szinttel növelje a beállított értéket. Ha az érték 1 szinttel történő növelését követően nincs semmi javulás, növelje az értéket további 1 szinttel. Ha még ekkor sem tapasztal javulást, állítsa vissza az eredeti értéket.	—
A készüléket 1 000 m-es vagy annál nagyobb tengerszint feletti magasságon használják, és szabálytalan fehér vonalak jelennek meg a képen. 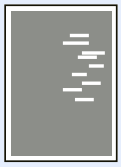	—	Nyomja meg a [**System Menu/Counter**] gombot> [**Beállítás/Karbantartás**] > [**Szerviz beállít.**] > [**Magasság beállítás**], a magasságot állítsa a jelenlegi beállításnál magasabb értékre.	—

Jelenség	Ellenőrizendő tételek	Javító műveletek	Oldalszám
A készüléket 1 000 m-es vagy annál nagyobb tengerszint feletti magasságon használják, és pontok láthatók a képen. 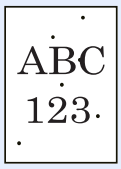	—	Nyomja meg a [**System Menu/Counter**] gombot> [**Beállítás/Karbantartás**] > [**Szerviz beállít.**] > [**Magasság beállítás**], a magasságot állítsa a jelenlegi beállításnál magasabb értékre.	—
A nyomatokon függőleges vonalak jelennek meg. 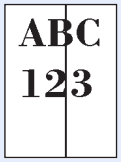	Piszkos az üvegcsík?	Tisztítsa meg az üvegcsíkot.	7-3. oldal
	—	Futtassa a [**Lézeregység tisztítása**] funkciót.	7-39. oldal
Piszkos a papír felső éle vagy hátoldala. 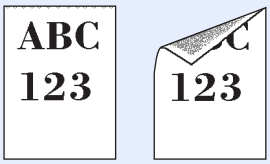	Koszos a készülék belseje?	Nyissa ki a jobb oldali fedelet. Ha a készülék belseje festéktől szennyezett, tisztítsa meg egy puha, száraz szálmentes kendővel.	—
A kép egyik része rendszeresen halvány, vagy fehér vonalak láthatók rajta. 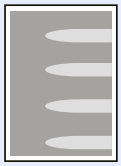	—	Nyissa ki, majd zárja be a jobb oldali fedelet.	—
	—	Nyomja meg a [**System Menu/Counter**] gombot, > [**Beállítás/Karbantartás**] > [**Szerviz beállít.**] > [**MC**], és csökkentse a beállított értéket. A beállítási értéket egyszerre 1 szinttel csökkentse az aktuális értékről. Ha az 1 szinttel történő csökkentés után nincs eredmény, csökkentse ismét 1 szinttel. Ha még ekkor sem tapasztal javulást, állítsa vissza az eredeti értéket.	—
	—	Futtassa a [**Dobfrissítés**] funkciót.	7-39. oldal
	—	Nyomja meg a [**System Menu/Counter**] gombot > [**Beállítás/Karbantartás**] > [**Szerviz beállít.**] > [**DEV-CLN**] Futtassa a [**DEV-CLN**] funkciót.	—

Jelenség	Ellenőrizendő tételek	Javító műveletek	Oldalszám
A lap hátoldalán lévő nyomat látható az elülső oldalon is. 	—	Az [**Átvilágítás-védelem**] opciót állítsa [**Be**] értékre.	—
Az előzőleg nyomtatott kép halványan megmarad a következőn. 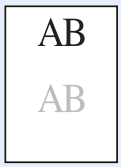	—	Nyomja meg a [**System Menu/Counter**] gombot, > [**Beállítás/Karbantartás**] > [**Szerviz beállít.**] > [**MC**], és növelje a beállított értéket. Egyszerre 1 szinttel növelje a beállított értéket. Ha az érték 1 szinttel történő növelését követően nincs semmi javulás, növelje az értéket további 1 szinttel. Ha még ekkor sem tapasztal javulást, állítsa vissza az eredeti értéket.	—

Problémák a színes nyomtatással

Ha a színes nyomtatással az alábbi problémákat tapasztalja, hajtsa végre a megfelelő műveletet.

Jelenség	Ellenőrizendő tételek	Javító műveletek	Oldalszám
Pontatlanul átfedő színes nyomat. 	—	Futtassa a [**Kalibráció**] funkciót.	7-39. oldal
	—	Futtassa a [**Színkalibrálás**] funkciót.	7-34. oldal
A színek az elvárttól eltérően jelennek meg.	Megfelelő képminőséget választott az eredetihez?	Válassza ki a kívánt képminőséget.	6-15. oldal
	Színes másolópapírt töltött a papírtálcába?	Töltsön színes másolópapírt a papírtálcába.	—
	—	Futtassa a [**Kalibráció**] funkciót.	7-39. oldal
	—	Futtassa a [**Tónusgörbe beállítás**] funkciót.	7-38. oldal
	—	**Másoláskor** Állítsa be a színegyensúlyt.	—
	—	**Számítógépről való nyomtatáskor** Állítsa be a színeket a nyomtató-illesztőprogrammal.	—
A Végezze el az Árnyalatgörbe-beállítást a Rendszermenüben. üzenet látható.	Hosszabb idejű használat után a környezeti hőmérséklet és a páratartalom a kimeneti színárnyalat kismértékű megváltozását okozhatja.	Futtassa a [**Tónusgörbe beállítás**] funkciót.	7-38. oldal
A színes tonertartály üres.	Szeretné fekete-fehéren folytatni a nyomtatást?	Ha a fekete tonertartályban maradt festék, a készülék a [**Színes toner üres, teendő**] üzenetkor a [**Fekete-fehér nyomtatás**] lehetőség kiválasztása után a nyomtatást fekete-fehérben folytatja.	—

Hibaüzenetek értelmezése

Ha az érintőpanelen vagy a számítógépen a következő üzenetek bármelyike megjelenik, kövesse a megfelelő eljárást.

MEGJEGYZÉS

Amikor felveszi velünk a kapcsolatot, szüksége lesz a sorozatszámra. A sorozatszám ellenőrzéséhez lásd:

Eszközinformációk kijelző (2-16. oldal)
Papír betöltése a kézi adagolóba (5-5. oldal)

Üzenet	Ellenőrizendő tételek	Javító műveletek	Oldalszám
A			
A [C][M][Y][K] toner kifogyott.	—	Cserélje ki a tonertartályt a megadott típusúra. **MEGJEGYZÉS** Ha a színes tonertartály üres, de a fekete tonertartályban maradt festék, a készülék a Színes toner üres, teendő üzenetkor a [**Fekete-fehér nyomtatás**] lehetőség kiválasztása után a nyomtatást fekete-fehérben folytatja.	7-4. oldal
A fedél nyitva van.	Nyitva van a dokumentumadagoló felső fedele?	Hajtsa le a dokumentumadagoló fedelet.	—
	Nyitva van valamelyik egység fedele?	Csukja le a képernyőn jelzett fedelet.	
A feladatszétválasztó megtelt papírral.	A megengedettnél nagyobb a terhelése a feladatválasztónak?	Kövesse a készüléken jelzett utasításokat, és távolítsa el a papírt a feladatelválasztóból.	—
A következő papír nem tűzhető.	Olyan papírtípust/méretet választott, amely nem tűzhető?	Nyomja meg a [**Papír kiválasztása**] gombot a másik papírforrás kiválasztásához. Nyomja meg a [**Tovább**] gombot a tűzés funkció nélküli nyomtatáshoz.	—
A következő papírra nem végezhető duplex nyomtatás.[*1]	Olyan papírtípust választott, amely nem alkalmas duplex nyomtatásra?	Nyomja meg a [**Papír kiválasztása**] gombot a másik papírforrás kiválasztásához. Nyomja meg a [**Tovább**] gombot a Duplex mód nélküli nyomtatáshoz.	6-19. oldal

Üzenet	Ellenőrizendő tételek	Javító műveletek	Oldalszám
A külső adathordozó megtelt.[*1]	—	A feladat visszavonva. Válassza a [**Vége**] lehetőséget. Nincs elég szabad hely a külső adathordozón. Törölje a felesleges fájlokat.	—
A megadott számú másolat nem nyomtatható ki.[*1]	—	Csak egy példány lehetséges. A nyomtatás folytatásához válassza a [**Tovább**] lehetőséget. A nyomtatás megszakításához válassza a [**Mégse**] lehetőséget. A készülék ugyanazokat az eredetiket reprodukálja, ha az alábbi beállításokat használja: • Szüntesse meg a [**RAM lemez**] bejelölését a nyomtató tulajdonságainak [**Eszköz beállítások**] fülén. **MEGJEGYZÉS** Ha megszüntette a [**RAM lemez**] bejelölését, a nyomtatás befejezése után jelölje be újra a [**RAM lemez**] opciót. Ha ezt nem teszi, a nyomtatási sebesség csökkenhet.	—
A memória nincs megformázva.	Az eltávolítható memória ezzel a készülékkel lett formázva?	Hajtsa végre a [**Formázás**] funkciót a készüléken.	—
A tálca megtelt papírral.	—	Vegye ki a papírt a belső tálcából. A nyomtatás folytatásához válassza a [**Tovább**] lehetőséget. A nyomtatás megszakításához válassza a [**Mégse**] lehetőséget.	—
A tűző hiba miatt nem használható.	—	Forduljon a szervizképviselethez.	—
Aktiválási hiba.	—	A főkapcsolót kapcsolja ki és be. Ha a hiba fennmarad, forduljon a rendszergazdához.	2-9. oldal
Állítsa vissza az eredetiket a dok.ad.-ban.	Maradtak eredetik a dokumentumadagolóban?	Távolítsa el az eredetiket dokumentumadagolóból.	—
Az elhasznált festék-tartály nincs bent.	—	A használt festéktartály nincs helyesen beállítva. Állítsa be helyesen.	7-7. oldal
Az üvegcsík tisztításra szorul.	—	Tisztítsa meg az üvegcsíkot a dokumentumadagolóhoz adott tisztítókendővel.	7-3. oldal

B

Beállítás folyamatban...	—	A készülék minőségének megőrzése érdekében beállításokat végez. Kérem, várjon.	—
Beolvasott oldalak maximális száma.	Túllépte a megengedett beolvasási számot?	Csak egyetlen másolat áll rendelkezésre a beolvasott oldalakból. Válassza a [**Tovább**] lehetőséget a beolvasott oldalak nyomtatásához, küldéséhez vagy tárolásához. A nyomtatás, küldés vagy tárolás megszakításához válassza a [**Mégse**] lehetőséget.	—

Üzenet	Ellenőrizendő tételek	Javító műveletek	Oldalszám
Biztonsági funkció futtatása...	—	Biztonsági funkció futtatása. Kérem, várjon.	—

C

Cseréljen MK-t.	—	A karbantartó készlet elemeit minden 200 000 kinyomtatott oldal után cserélni kell, emellett a márkaszerviz közreműködésére is szükség van. Forduljon a szervizképviselethez.	—

E

Elhaszn. festéktart. megtelt.	A használt festéktartály tele van?	Cserélje ki a használt festéktartályt.	7-7. oldal
Ez a feladat nem hajtható végre.[*1]	—	A feladat megszakadt, mert felhasználói jogosultság vagy feladat-nyilvántartás korlátozta. Válassza a [**Kilépés**] lehetőséget.	—
Ez a felhasználói fiók kizárásra került.	—	Forduljon a rendszergazdához. A feladat visszavonva. Válassza a [**Vége**] lehetőséget.	—
Ezt a fiókot nem használhatja.	—	A megadott fiókot nem használhatja. A feladat visszavonva. Válassza a [Kilépés] lehetőséget.	—

F

Feladat-megőrz. adatok tárolása sikertelen.	—	A feladat meg lett szakítva. Válassza a [**Vége**] lehetőséget. Nincs elég hely a feladat fiókban. Próbálja meg ismét a feladat végrehajtását a feladat fiókban levő adatok nyomtatása vagy törlése után.	—
Feladat-nyilv. korlát túllépve.	Túllépte a Feladat-nyilvántartás által meghatározott nyomatszámot?	Túllépte a Feladat-nyilvántartás által meghatározott elfogadható nyomatszámot. Nem nyomtat többet. A feladat meg lett szakítva. Válassza a [**Kilépés**] lehetőséget.	—
Feladat-nyilvántartás megadása sikertelen.[*1]	—	A feladat külső feldolgozása során a feladat-nyilvántartás megadása nem sikerült. A feladat meg lett szakítva. Válassza a [**Vége**] lehetőséget.	—
Felkészülés nyomtatásra.	—	A készülék minőségének megőrzése érdekében beállításokat végez. Kérem, várjon.	—
Figyelmeztetés, kevés memória.	—	Nem lehet elindítani a feladatot. Próbálja meg később.	—
Finisher tálca megtelt papírral.	A megengedettnél nagyobb mennyiségű papír található a dokumentumfinisher tálcájában?	Vegye ki a papírt a dokumentumfinisher tálcájából.	—
Fiók nem található.	—	A megadott fiók nem található. A feladat visszavonva. Válassza a [**Vége**] lehetőséget.	—

Üzenet	Ellenőrizendő tételek	Javító műveletek	Oldalszám
Fiók számára megadott korlát túllépve.*1	Látható a [**Vége**] üzenet a képernyőn?	A megadott fiók megtelt, és nincs más elérhető tárolóegység; a feladat megszakadt. Válassza a [**Kilépés**] lehetőséget. Próbálja meg ismét a feladat végrehajtását a fiókban levő adatok nyomtatása vagy törlése után.	—

H

Helytelen bejel. felhaszn. név vagy jelszó.*1	—	A feladat külső feldolgozásakor megadott bejelentkezési felhasználónév vagy jelszó helytelen. A feladat meg lett szakítva. Válassza a [**Vége**] lehetőséget.	—
Helytelen fiókazonosító.*1	—	A feladat külső feldolgozásakor megadott fiókazonosító helytelen. A feladat meg lett szakítva. Válassza a [**Vége**] lehetőséget.	—
Hiba a(z) #. kazettánál.	—	Távolítsa el a jelzett kazettát. Válassza a [**Tovább >**] lehetőséget az utasítások követéséhez.	—
Hiba történt.	—	Belső hiba történt. Készítsen jegyzetet a képernyőn látható hibakódról, és lépjen kapcsolatba a szerviz képviselőjével.	—
Hibás fiókjelszó.	—	A feladat külső feldolgozásakor megadott fiókjelszó helytelen. A feladat meg lett szakítva. Válassza a [**Vége**] lehetőséget.	—
Hideg van. Állítson a helyiség hőmérs-én.	—	Állítson a helyiség hőmérsékletén és páratartalmán.	—

I

Ismeretlen festékkel ellátva.	A behelyezett toner cégünk saját terméke?	Nem vállalunk semmilyen felelősséget azokért a károkért, amelyeket harmadik féltől vásárolt kellékeknek a készülékben történő alkalmazása okozhat.	—
Ismeretlen festékkel ellátva. PC [C][M][Y][K]	A behelyezett tonertartály regionális specifikációi megfelelnek a gép specifikációinak?	Helyezze be a géphez megadott tonert.	—

K

Kalibrálás…	—	A készülék minőségének megőrzése érdekében beállításokat végez. Kérem, várjon.	7-39. oldal
#. kazetta hibája.	—	Forduljon a szervizképviselethez.	—
Kevés a toner. [C][M][Y][K](Ha üres, cserélje ki.)	—	Lassan ideje kicserélni a tonertartályt. Szerezzen be új festéktartályt.	—
KPDL-hiba.*1	—	PostScript hiba történt. A feladat meg lett szakítva. Válassza a [**Vége**] lehetőséget.	—

Üzenet	Ellenőrizendő tételek	Javító műveletek	Oldalszám
Küldési hiba.[*1]	—	Hiba történt az adatátvitel során. A feladat meg lett szakítva. Válassza a [**Vége**] lehetőséget. A hibakódok és javító műveletek tekintetében lásd: Küldési hiba értelmezése.	7-30. oldal
Külső adathordozó hiba.	Le van tiltva a külső adathordozóra való írás?	Hiba történt a külső adathordozón. A feladat leállt. Válassza a [**Kilépés**] lehetőséget. Az alábbiakban olvashatók a lehetséges hibakódok és leírásuk. 01: Csatlakoztasson egy írható külső adathordozót.	—
	—	Hiba történt a külső adathordozón. A feladat leállt. Válassza a [**Kilépés**] lehetőséget. Az alábbiakban olvashatók a lehetséges hibakódok és leírásuk. 01: Az egyszerre menthető adatmennyiséget túllépte. Kapcsolja ki és be a készüléket. Ha a hiba még mindig fennáll, a külső adathordozó nem kompatibilis a készülékkel. Használja az ezzel a készülékkel formázott eltávolítható memóriát. Ha a külső adathordozó nem formázható, akkor sérült. Csatlakoztasson egy kompatibilis külső adathordozót.	—

L

Lézer egység tisztítása…	—	A készülék minőségének megőrzése érdekében beállításokat végez. Kérem, várjon.	—

M

Meghaladta a megengedett tűzőkapocs-számot.	Túllépte a megengedett tűzőkapocs-számot?	Nyomja meg a [**Tovább**] gombot a kapocs nélküli nyomtatáshoz. A nyomtatás megszakításához válassza a [**Mégse**] lehetőséget.	—
Meleg van. **Állítson a helyiség hőmérs-én.**	—	Állítson a helyiség hőmérsékletén és páratartalmán.	—

Üzenet	Ellenőrizendő tételek	Javító műveletek	Oldalszám
Memória megtelt.[*1]	A beszkennelt képeket szeretné elküldeni számítógépre, vagy a képeket a készüléken szeretné tárolni?	A feldolgozást nem lehet folytatni, mert nincs elég memória. A feladat meg lett szakítva. Válassza a [**Vége**] lehetőséget. A készülék reprodukálja ugyanazokat az eredetiket, ha az alábbi beállításokat használja: • Csökkentse a [**Fájlformátum**] [**Képminőség**] értékét.	—
	Számítógépről szeretne adatokat nyomtatni?	A memória megtelt, ezért a feladat folytatása nem lehetséges. Válassza a [**Tovább**] lehetőséget a beolvasott oldalak nyomtatásához. A nyomtatási feladatot nem lehet teljesen elvégezni. A nyomtatás megszakításához válassza a [**Mégse**] lehetőséget. A készülék ugyanazokat az eredetiket reprodukálja, ha az alábbi beállításokat használja: • A RAM lemez beállításnak adjon [**Be**] értéket a rendszermenüben, majd csökkentse a RAM lemez méretét. • Válassza az Opcionális memória [**Nyomtató prior.**] opcióját a rendszermenüben. **MEGJEGYZÉS** A RAM lemez beállítás vagy az Opcionális memória beállítás módosítása előtt forduljon a rendszergazdához.	—
Memóriakártya-hiba.	—	Hiba történt a memóriakártyával. A feladat visszavonva. Válassza a [**Vége**] lehetőséget. 04: Nincs elég hely a memóriakártyán a művelet elvégzéséhez. Helyezzen át adatokat, vagy törölje a nem szükséges adatokat.	—
Minden eredeti vissza, [Tovább] megnyom.	—	Vegye ki az eredetiket a dokumentumadagolóból, majd tegye vissza őket az eredeti sorrendben. A nyomtatás folytatásához válassza a [**Tovább**] lehetőséget. A nyomtatás megszakításához válassza a [**Mégse**] lehetőséget.	—

N

Nem lehet csatlakozni a Hitelesítési kiszolgálóhoz.[*1]	—	Állítsa hozzá a helyi gép idejét a kiszolgáló szerinti időhöz.	2-23. oldal
	—	Ellenőrizze a tartománynevet.	—
	—	Ellenőrizze az állomás nevét.	—
	—	Ellenőrizze a kapcsolat állapotát a kiszolgálóval.	—

Üzenet	Ellenőrizendő tételek	Javító műveletek	Oldalszám
Nincs tűzőkapocs.	Van még kapocs a dokumentumfinisherben?	Ha a kapocs elfogy, a készülék leáll és a képernyő kijelzi a kapocs kifogyásának helyét. Hagyja a készüléket bekapcsolva, és az utasítások alapján cserélje le a kapocstokot. Nyomja meg a [**Tovább**] gombot a kapocs nélküli nyomtatáshoz. A nyomtatás megszakításához válassza a [**Mégse**] lehetőséget.	—
Nyomtatási túlfutás.	—	Figyelmeztetés. Kevés a nyomtató memória. A feladat szüneteltetve van. A feladat újraindítása. Válassza a [**Tovább**] lehetőséget.	—

P

Papírelakadás.	—	Ha a papír elakad, a készülék leáll, és a képernyő kijelzi az elakadás helyét. Hagyja a készüléket bekapcsolva, és az utasítások alapján vegye ki az elakadt papírt.	7-40. oldal
A postafiók (#. tálca) megtelt papírral.	A megengedettnél nagyobb mennyiségű papír található a postafiókban tálcában?	Vegye ki a papírt a postafiók tálcából.	—
Postafiók (#. tálca) hiba.	—	Forduljon a szervizképviselethez.	—

R

RAM lemez hiba.	—	Hiba történt a RAM lemezzel. A feladat visszavonva. Válassza a [**Vége**] lehetőséget. Az alábbiakban olvashatók a lehetséges hibakódok és leírásuk. 04: Nincs elég hely a RAM lemezen. Ha telepítve van az opcionális RAM lemez, növelje meg a RAM lemez méretét a Rendszermenü RAM lemez beállításának módosításával. **MEGJEGYZÉS** A RAM lemezméret tartománya megnövelhető az Opcionális memóriában a [**Nyomtató prioritás**] kiválasztásával.	—
Rendszerhiba.	—	Rendszerhiba történt. Kövesse a képernyőn lévő utasításokat.	—

Üzenet	Ellenőrizendő tételek	Javító műveletek	Oldalszám
S			
SSD hiba.	—	Hiba történt az SSD-n. A feladat visszavonva. Válassza a [**Vége**] lehetőséget. Az alábbiakban olvashatók a lehetséges hibakódok és leírásuk. 01: Az egyszerre menthető adatmennyiséget túllépte. Kapcsolja ki és be a készüléket. Ha a hiba még mindig fennáll, ossza fel a fájlt kisebbekre. Ha a hiba a fájlok felosztása után is fennmarad, akkor a megadott fájl sérült lehet. Törölje a fájlt. 04: Nincs elég hely az SSD-n a művelet elvégzéséhez. Helyezzen át adatokat, vagy törölje a nem szükséges adatokat.	—
Szkenner memóriája megtelt.[*1]	—	A beolvasást nem lehet végrehajtani, mert a lapolvasónak nem áll rendelkezésére elegendő memória. Csak egyetlen másolat áll rendelkezésre a beolvasott oldalakból. Válassza a [**Tovább**] lehetőséget a beolvasott oldalak nyomtatásához, küldéséhez vagy tárolásához. A nyomtatás megszakításához válassza a [**Mégse**] lehetőséget. A készülék reprodukálja ugyanazokat az eredetiket, ha az alábbi beállításokat használja: • Csökkentse az egyszerre beolvasandó eredetik számát. Ezenfelül a készülék reprodukálja ugyanazokat az eredetiket, ha az alábbi beállításokat használja: • Válassza az Opcionális memória [**Másoló prior.**] opcióját a rendszermenüben. **MEGJEGYZÉS** Az Opcionális memória beállítás módosítása előtt forduljon a rendszergazdához.	—
T			
Tegyen a következő papírból a(z) #. kazettába.	Kifogyott a papír a jelzett kazettából?	Helyezzen be papírt. Válassza a [**Papír kiválasztása**] lehetőséget a másik papírforrás kiválasztásához. Válassza a [**Tovább**] lehetőséget, ha az aktuálisan kiválasztott forrásból származó papírra szeretne nyomtatni.	3-2. oldal

Üzenet	Ellenőrizendő tételek	Javító műveletek	Oldalszám
Tegyen az alábbi papírból a kézi adagolóba.	Egyezik a kiválasztott papírméret és a megadott papírforrásba betöltött papírméret?	A nyomtatás folytatásához válassza a [**Tovább**] lehetőséget. A nyomtatás megszakításához válassza a [**Mégse**] lehetőséget.	—
	Kifogyott a papír a jelzett kazettából?	Helyezzen be papírt. Válassza a [**Papír kiválasztása**] lehetőséget a másik papírforrás kiválasztásához. Válassza a [**Tovább**] lehetőséget, ha az aktuálisan kiválasztott forrásból származó papírra szeretne nyomtatni.	3-9. oldal
Tónusgörbe kalibráció végrehajtása	Hosszabb idejű használat után a környezeti hőmérséklet és a páratartalom a kimeneti színárnyalat kismértékű megváltozását okozhatja.	Futtassa le a [**Tónusgörbe beállítás**] funkciót.	7-38. oldal
Tűzőkapocs-elakadás.	—	Ha a tűzőkapocs elakad, a készülék leáll, és a képernyő kijelzi az elakadás helyét. Hagyja a készüléket bekapcsolva, és az utasítások alapján vegye ki az elakadt kapcsot.	—

*1 Ha az Automatikus hibatörlés [**Be**] értékre van állítva, a feldolgozás a beállított idő elteltével automatikusan folytatódik. Az Auto hibatörlésre vonatkozó részletekért lásd:

➡ *Angol nyelvű használati útmutató*.

Küldési hiba értelmezése

Hibakód	Üzenet	Javító műveletek	Oldalszám
1101	Az e-mail üzenet elküldése sikertelen.	Ellenőrizze az SMTP-kiszolgáló állomásnevét az Embedded Web Server RX vezérlőközponton.	—
	A küldés FTP-n sikertelen.	Ellenőrizze az FTP állomásnevét.	—
	A küldés SMB-n sikertelen.	Ellenőrizze az SMB állomásnevét.	5-21. oldal
1102	A küldés SMB-n sikertelen.	Ellenőrizze az SMB beállításokat. • Bejelentkezési felhasználónév és bejelentkezési jelszó **MEGJEGYZÉS** Ha a küldő tartománybeli felhasználó, adja meg a tartomány nevét. • Állomásnév • Elérési útvonal	5-21. oldal
	Az e-mail üzenet elküldése sikertelen.	Ellenőrizze a következőket az Embedded Web Server RX vezérlőközponton. • SMTP bejelentkezési felhasználónév és bejelentkezési jelszó • POP3 bejelentkezési felhasználónév és bejelentkezési jelszó • E-mail méretkorlátozás	—
	A küldés FTP-n sikertelen.	Ellenőrizze az FTP beállításokat. • Bejelentkezési felhasználónév és bejelentkezési jelszó **MEGJEGYZÉS** Ha a küldő tartománybeli felhasználó, adja meg a tartomány nevét. • Elérési útvonal • A fogadó mappamegosztási engedélyei	—
1103	A küldés SMB-n sikertelen.	Ellenőrizze az SMB beállításokat. • Bejelentkezési felhasználónév és bejelentkezési jelszó **MEGJEGYZÉS** Ha a küldő tartománybeli felhasználó, adja meg a tartomány nevét. • Elérési útvonal • A fogadó mappamegosztási engedélyei	5-21. oldal
	A küldés FTP-n sikertelen.	Ellenőrizze az FTP beállításokat. • Elérési útvonal • A fogadó mappamegosztási engedélyei	—
1104	Az e-mail üzenet elküldése sikertelen.	Ellenőrizze az e-mail címet. **MEGJEGYZÉS** Ha a címet nem fogadja el a tartomány, nem lehet elküldeni az e-mailt.	5-19. oldal

Hibakód	Üzenet	Javító műveletek	Oldalszám
1105	A küldés SMB-n sikertelen.	Ellenőrizze az alábbi beállításokat. [**System Menu/Counter**] gomb > [**Rendszer/ Hálózat**] > [**Hálózat**] > [**TCP/IP beállítás**] > [**Protokolladat**] > [**SMB Kliens (átvitel)**]	—
	Az e-mail üzenet elküldése sikertelen.	Válassza az SMTP beállításoknál a [**Be**] lehetőséget az Embedded Web Server RX programban.	—
	A küldés FTP-n sikertelen.	Ellenőrizze az alábbi beállításokat. [**System Menu/Counter**] gomb > [**Rendszer/ Hálózat**] > [**Hálózat**] > [**TCP/IP beállítás**] > [**Protokolladat**] > [**FTP Kliens (átvitel)**]	—
1106	Az e-mail üzenet elküldése sikertelen.	Ellenőrizze az SMTP küldő címét az Embedded Web Server RX vezérlőközponton.	—
1131	A küldés FTP-n sikertelen.	Engedélyezze az SSL-t. [**System Menu/Counter**] gomb > [**Rendszer/ Hálózat**] > [**Hálózat**] > [**Bizt. protokoll**] > [**SSL**]	—
1132	Az e-mail üzenet elküldése sikertelen.	Ellenőrizze a következőket az SMTP kiszolgálóval kapcsolatban. • Elérhető az SMTP over SSL funkció? • Lehet alkalmazni titkosítást?	Lásd: **Embedded Web Server RX User Guide**.
	A küldés FTP-n sikertelen.	Ellenőrizze a következőket az FTP kiszolgálóval kapcsolatban: • Lehetséges FTPS használata? • Lehet alkalmazni titkosítást?	—
2101	A küldés SMB-n sikertelen.	Ellenőrizze a hálózat és az SMB beállításait. • A hálózati kábel csatlakoztatva van. • A hub nem működik megfelelően. • A kiszolgáló nem működik megfelelően. • Az állomás neve és IP-címe • Portszám	—
	A küldés FTP-n sikertelen.	Ellenőrizze a hálózat és az FTP beállításait. • A hálózati kábel csatlakoztatva van. • A hub nem működik megfelelően. • A kiszolgáló nem működik megfelelően. • Az állomás neve és IP-címe • Portszám	—
	Az e-mail üzenet elküldése sikertelen.	Ellenőrizze a hálózatot és az Embedded Web Server RX vezérlőközpontot. • A hálózati kábel csatlakoztatva van. • A hub nem működik megfelelően. • A kiszolgáló nem működik megfelelően. • A POP3 felhasználó POP3 kiszolgálójának neve • SMTP kiszolgáló neve	—

Hibakód	Üzenet	Javító műveletek	Oldalszám
2102 **2103**	A küldés FTP-n sikertelen.	Ellenőrizze a hálózatot. • A hálózati kábel csatlakoztatva van. • A hub nem működik megfelelően. • A kiszolgáló nem működik megfelelően.	—
		Ellenőrizze a következőket az FTP kiszolgálóval kapcsolatban: • Lehetséges FTP használata? • A kiszolgáló nem működik megfelelően.	—
	Az e-mail üzenet elküldése sikertelen.	Ellenőrizze a hálózatot. • A hálózati kábel csatlakoztatva van. • A hub nem működik megfelelően. • A kiszolgáló nem működik megfelelően.	—
2201 **2202** **2203** **2231**	Az e-mail üzenet elküldése sikertelen. A küldés FTP-n sikertelen. A küldés SMB-n sikertelen.	Ellenőrizze a hálózatot. • A hálózati kábel csatlakoztatva van. • A hub nem működik megfelelően. • A kiszolgáló nem működik megfelelően.	—
2204	Az e-mail üzenet elküldése sikertelen.	Ellenőrizze az SMTP beállításainál az e-mailek megengedett maximális méretét az Embedded Web Server RX vezérlőközponton.	—
3101	Az e-mail üzenet elküldése sikertelen.	Ellenőrizze a küldő és a fogadó hitelesítési módszereit egyaránt.	—
	A küldés FTP-n sikertelen.	Ellenőrizze a hálózatot. • A hálózati kábel csatlakoztatva van. • A hub nem működik megfelelően. • A kiszolgáló nem működik megfelelően.	—
3201	Az e-mail üzenet elküldése sikertelen.	Ellenőrizze a fogadó SMTP felhasználó-hitelesítési módszerét.	—
0007 **4201** **4701** **5101** **5102** **5103** **5104** **7101** **7102** **7103** **720f**	—	Kapcsolja ki a főkapcsolót, majd kapcsolja vissza. Ha ez a hiba többször előfordul, jegyezze fel a megjelenő hibakódot, és forduljon a szervizképviselethez.	2-9. oldal
9181	—	A beolvasott eredeti oldalainak száma meghaladja az elfogadható oldalszámot (999). A többletoldalakat külön küldje el.	—

Beállítás és karbantartás

A beállítás és karbantartás áttekintése

Ha probléma tapasztalható a képekkel, és a beállítás vagy karbantartás futtatására figyelmeztető üzenet jelenik meg, a rendszermenüből futtassa a Beállítás/Karbantartás funkciót.

Az alábbi táblázat ismerteti a végrehajtható műveleteket.

Tétel	Leírás	Oldalszám
Színpozicionálás művelete	A színpozíció kijavítása a színeltolás megoldása érdekében.	7-34. oldal
Tónusgörbe beállítás	A nyomtatott eredmény színárnyalata eltérhet az eredetitől. Az eredeti színárnyalatának megőrzése érdekében hajtsa végre ezt a funkciót.	7-38. oldal
Dobfrissítés	A képről eltávolíthatók a homályos részek és a fehér pontok.	7-39. oldal
Kalibrálás	A nyomtatott kép színeltolódásának vagy színárnyalatának beállítása a legmegfelelőbb színre.	7-39. oldal
Lézeregység tisztítása	Ha elegendő toner rendelkezésre állása mellett a nyomtatott kép túl világos vagy hiányos, a kép megfelelő megjelenése beállítható.	7-39. oldal

Színpozicionálás művelete

Amikor a készüléket az első alkalommal helyezi üzembe, vagy új helyre helyezi át, a nyomtatás során a színek elcsúszhatnak. Ennek a funkciónak a használatával javítható ki a ciánkék, a bíbor és a sárga szín pozíciója a színelcsúszás megszüntetése érdekében.
A Színpozícionálás beállításához automatikus vagy kézi pozícionálás áll rendelkezésre. A színelcsúszás hatékonyan kijavítható az automatikus pozícionálással. Ha azonban ez nem oldja meg a problémát, vagy pontosabb beállítást szeretne végezni, használja a kézi pozícionálást.

MEGJEGYZÉS
A színpozícionálás végrehajtásához a kazettába Letter vagy A4 papírt töltsön be.

FONTOS
A színpozícionálás végrehajtása előtt hajtson végre kalibrációt. Ha a színeltolódás nem szűnik meg, hajtsa végre a színpozícionálást. Ha a színpozícionálást kalibrálás nélkül hajtja végre, a színeltolódás egy alkalommal megoldódhat, de később komolyabb színeltolódás történhet.

Automatikus javítás

1 Helyezzen be papírt.

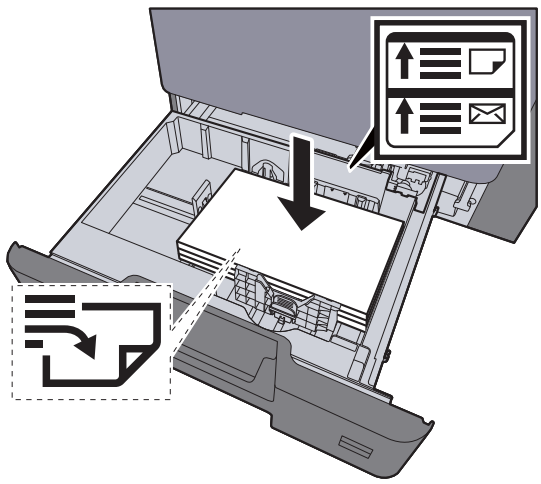

FONTOS
- **A papírt nyomtatási oldalával felfelé helyezze be.**
- **Miután kivette az új papírt a csomagolásból, pörgesse át a lapokat, és csak azután töltse be a kézi adagolóba.**

Papír betöltése a kazettákba (3-4. oldal)

- **Betöltés előtt ellenőrizze, hogy a papír nincs-e felkunkorodva vagy hajtogatva. Az összehajtott vagy meggyűrődött papír papírelakadást eredményezhet.**
- **Ellenőrizze, hogy a betöltött papír nem lépi-e túl a szintjelzést (lásd az alábbi ábrát).**
- **Ha a papírt a papírhosszúság- és a papírszélesség-vezető beállítása nélkül tölti be, a papír meggyűrődhet vagy elakadhat.**

2 Jelenítse meg a képernyőt.

[**System Menu/Counter**] gomb > [**Beállítás/Karbantartás**] > [**Színpozícionálás**] > [**Automatikus**]

3 Nyomtassa ki a táblázatot.

Válassza az [**Indítás**] lehetőséget.

A készülék kinyomtatja a táblázatot.

Táblázat példa

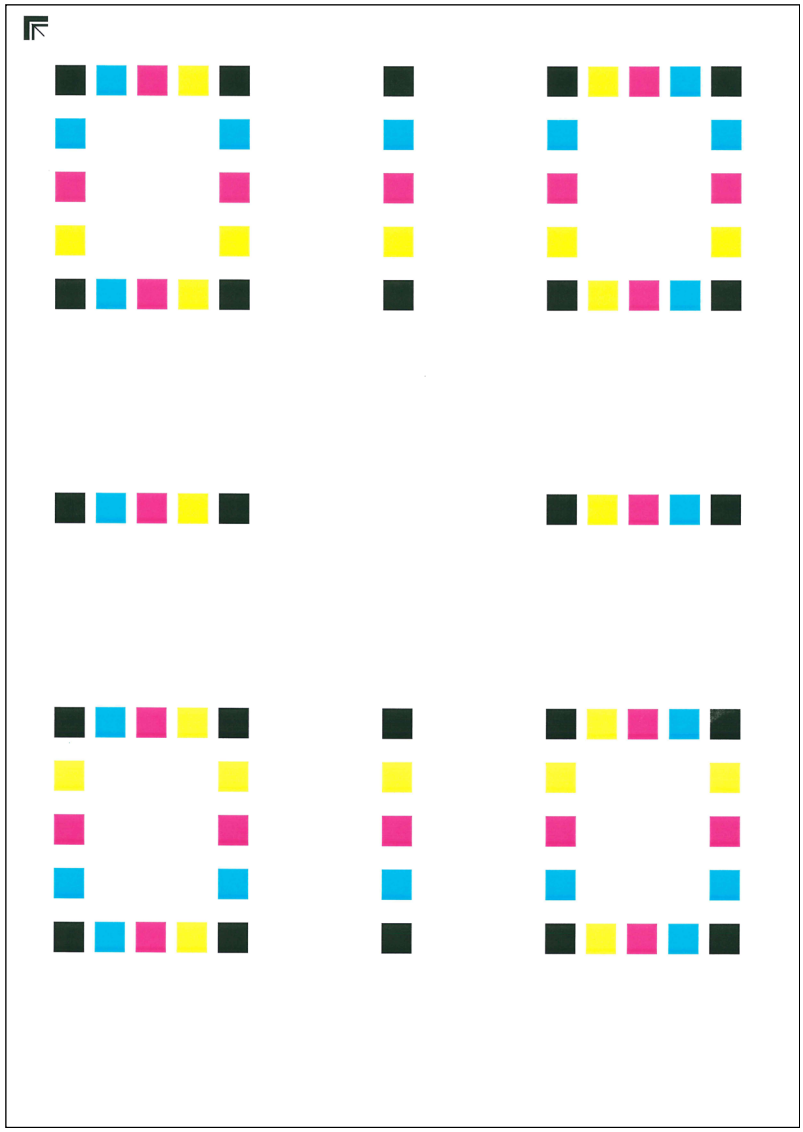

4 Hajtsa végre a színpozícionálást.

1 Az ábrán látható módon a nyomtatott oldalt lefelé fordítva helyezze az üveglapra úgy, hogy a lap nyilakkal jelzett széle hátrafelé nézzen.

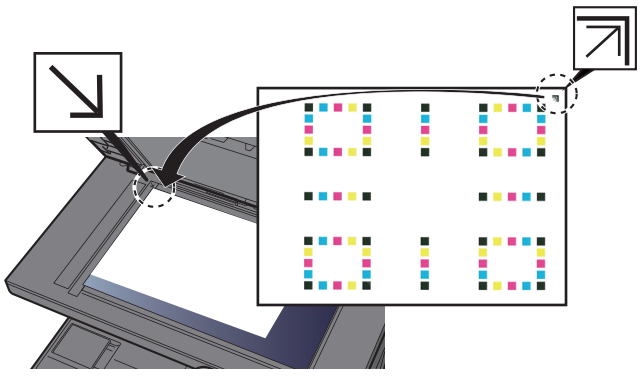

2 A táblázat beolvasásához nyomja meg az [**Indítás**] gombot.

Amikor a beolvasás befejeződött, elkezdődik a színpozícionálás.

3 Amikor a színpozícionálás befejeződött, nyomja meg az [**OK**] gombot.

Kézi pozícionálás

1 Helyezzen be papírt.

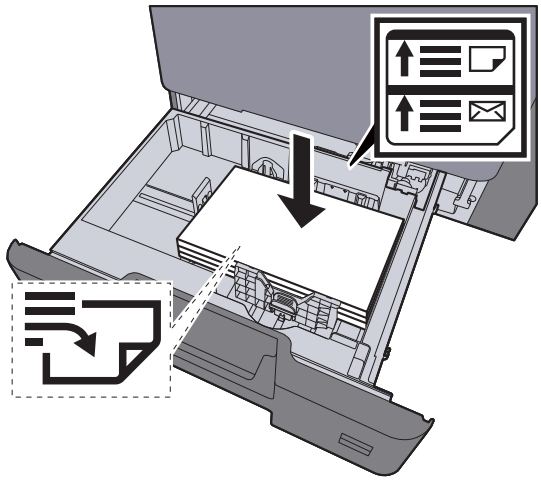

FONTOS

- **A papírt nyomtatási oldalával felfelé helyezze be.**
- **Miután kivette az új papírt a csomagolásból, pörgesse át a lapokat, és csak azután töltse be a kézi adagolóba.**

Papír betöltése a kazettákba (3-4. oldal)

- **Betöltés előtt ellenőrizze, hogy a papír nincs-e felkunkorodva vagy hajtogatva. Az összehajtott vagy meggyűrődött papír papírelakadást eredményezhet.**
- **Ellenőrizze, hogy a betöltött papír nem lépi-e túl a szintjelzést (lásd az alábbi ábrát).**
- **Ha a papírt a papírhosszúság- és a papírszélesség-vezető beállítása nélkül tölti be, a papír meggyűrődhet vagy elakadhat.**

2 Jelenítse meg a képernyőt.

[**System Menu/Counter**] gomb > [**Beállítás/Karbantartás**] > [**Színpozícionálás**] > [**Kézi**]

3 Nyomtassa ki a táblázatot.

Válassza a [**Nyomtatási tábla**] lehetőséget.

A készülék kinyomtatja a táblázatot. A lapon a M (magenta), C (cyan) és az Y (yellow), valamint a H-1 - 5 és V-1 - 5 ábra nyomtatásra kerül.

Ábra példa

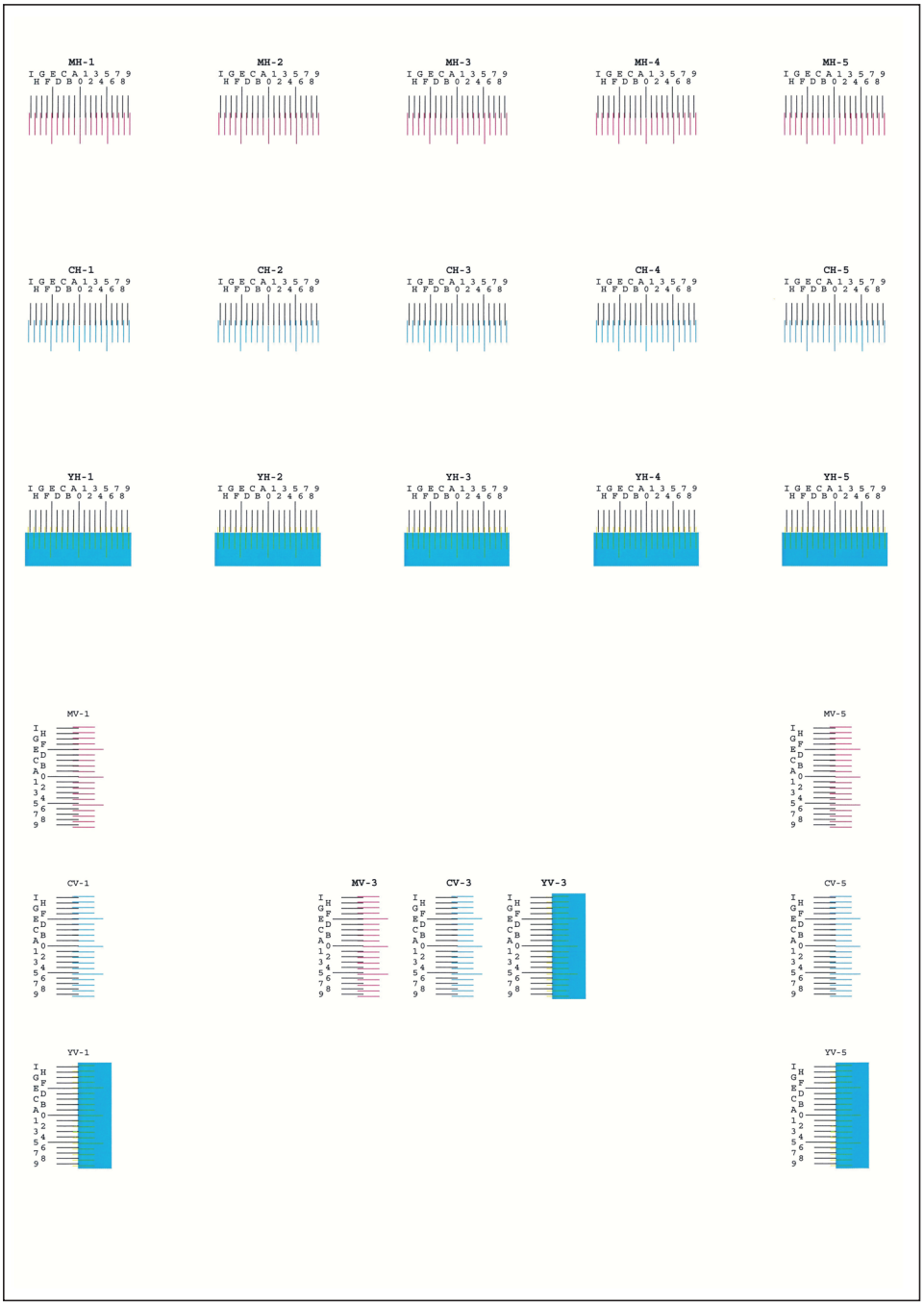

4 Írja be a megfelelő értéket.

1 Az ábrákon keresse meg azt a helyet, ahol a két vonal a legjobban illeszkedik egymáshoz. Ha ez a 0 pozíció, nincs szükség az adott szín regisztrálására. Az illusztráción a B a megfelelő érték.

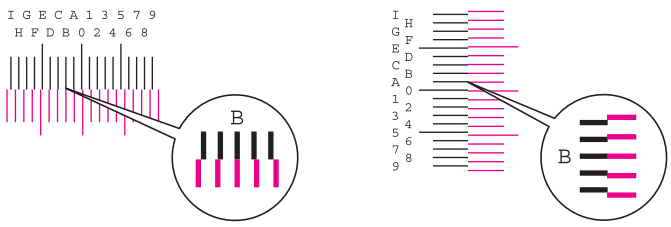

A H-1 - H-5 ábrán olvassa le a H-1 - H-5 értéket.

A V-1 - V-5 ábrán csak a V-3 (középső) értéket olvassa le.

2 [**Részletek**] > [**Regisztráció**]

3 Válassza ki a kijavítandó táblát.

4 A [**+**] vagy a [**-**] kiválasztásával írja be a tábláról leolvasandó értékeket.

A [**+**] kiválasztásával növelje az értéket 0 és 9 között. A csökkentéshez válassza a [**-**] lehetőséget.

A [**-**] lehetőség kiválasztásával az érték 0-ról betűkre vált A-tól I-ig. A fordított irányba történő mozgáshoz válassza a [**+**] lehetőséget.

A számbillentyűk nem használhatók ezeknek az értékeknek a beírásához.

5 A 3 - 4. lépés megismétlésével adja meg az összes tábla regisztrációs értékét.

6 Az értékek beírása után válassza az [**Indítás**] lehetőséget. A színpozicionálás elindul.

7 A pozícionálás befejezése után válassza az [**OK**] lehetőséget.

Tónusgörbe beállítás

Hosszabb használat után, vagy a környezeti hőmérséklet és páratartalom hatására a nyomtatott színárnyalat eltérhet az eredetitől. Az eredeti színárnyalatának megőrzése érdekében hajtsa végre ezt a funkciót. A tónusgörbe beállítás végrehajtása előtt végezzen kalibrálást. Ha a kalibrálás nem javít a színárnyalaton, hajtsa végre a tónusgörbe beállítást.

Kalibrálás (7-39. oldal)

MEGJEGYZÉS

A tónusgörbe végrehajtásához a kazettába Letter vagy A4 papírt töltsön be.

A beállítás során a készülék összesen 3 mintaoldalt nyomtat (1 - 3). A nyomtatott minták a beállítás során egymást követik.

1 Jelenítse meg a képernyőt.

[**System Menu/Counter**] gomb> [**Beállítás/Karbantartás**] > [**Tónusgörbe beállítás**]

2 Állítsa be a tónusgörbét.

1 Válassza az [**Indítás**] lehetőséget. A készülék kinyomtat egy mintát.

Ellenőrizze, hogy az "1" szám látható a minta alján.

2 Az ábrán látható módon a nyomtatott oldalt lefelé fordítva helyezze az üveglapra úgy, hogy a lap nyilakkal jelzett széle hátrafelé nézzen.

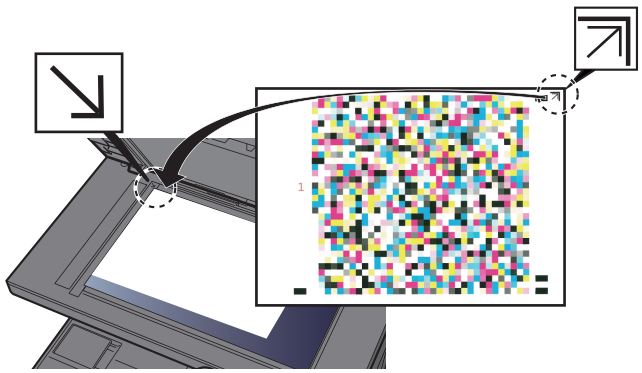

3 Válassza az [**Indítás**] lehetőséget. A készülék beolvassa a mintát és a beállítás elindul.

A készülék kinyomtatja a második mintát.

4 Ellenőrizze, hogy a "2" szám látható a minta alján, majd ismételje meg a 2. és a 3. lépést kétszer a 2. és a 3 minta beolvasásához.

5 Nyomja meg az [**OK**] gombot a beállítás befejezését jelző képernyőn.

Dobfrissítés

A képről eltávolíthatók a homályos részek és a fehér pontok.

MEGJEGYZÉS
A dobfrissítés nyomtatás közben nem végezhető el. A dobfrissítést a nyomtatás befejezése után hajtsa végre.

1 Jelenítse meg a képernyőt.

[**System Menu/Counter**] gomb > [**Beállítás/Karbantartás**] > [**Dobfrissítés**]

2 Hajtsa végre a dobfrissítést.

Válassza az [**Indítás**] lehetőséget. A "Dobfrissítés" elindul.

Kalibrálás

Ennek a funkciónak a használatával tehető a nyomtatás a legmegfelelőbbé a színárnyalat és a színeltolódás részletes beállításával.

1 Jelenítse meg a képernyőt.

[**System Menu/Counter**] gomb> [**Beállítás/Karbantartás**] > [**Kalibrálás**]

2 Hajtsa végre a kalibrálást.

Válassza az [**Indítás**] lehetőséget. A "Kalibrálás" elindul.

MEGJEGYZÉS
Ha a színárnyalat és a színeltolódás a kalibrálás után sem oldódik meg, lásd:

Színpozicionálás művelete (7-34. oldal)

Lézeregység tisztítása

A nyomatokon megjelenő függőleges vonalak eltávolítása.

1 Jelenítse meg a képernyőt.

[**System Menu/Counter**] gomb> [**Beállítás/Karbantartás**] > [**Lézeregység tisztítása**]

2 Hajtsa végre a lézeregység tisztítását.

Válassza az [**Indítás**] lehetőséget. A "Lézeregység tisztítása" elindul.

Papírelakadás megszüntetése

Ha a készülékben elakad a papír, az érintőpanelen megjelenik a "Papírelakadás." üzenet, és a készülék leáll. A papírelakadás megszüntetésével kapcsolatban tekintse át a következő eljárásokat.

Az elakadás helyére utaló jelzőfények

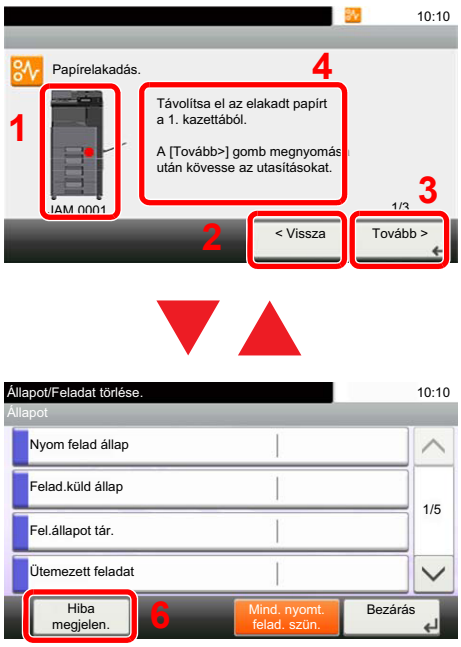

1 A papírelakadás helyét mutatja.

2 Az előző lépést mutatja.

3 A következő lépést mutatja.

4 Az eltávolítás műveletét mutatja.

5 A [**Status/Job Cancel**] lehetőség kiválasztásával a [**Tartás**] jelenik meg. A [**Tartás**] kiválasztásával megjelenik az állapot képernyő, és ellenőrizhető a feladat állapot.

6 A visszatéréshez a papírelakadás értesítéshez válassza a [**Hiba megjelen.**] lehetőséget.

Ha papírelakadás történik, a papírelakadás helye megjelenik az érintőképernyőn, valamint megjelennek az utasítások is.

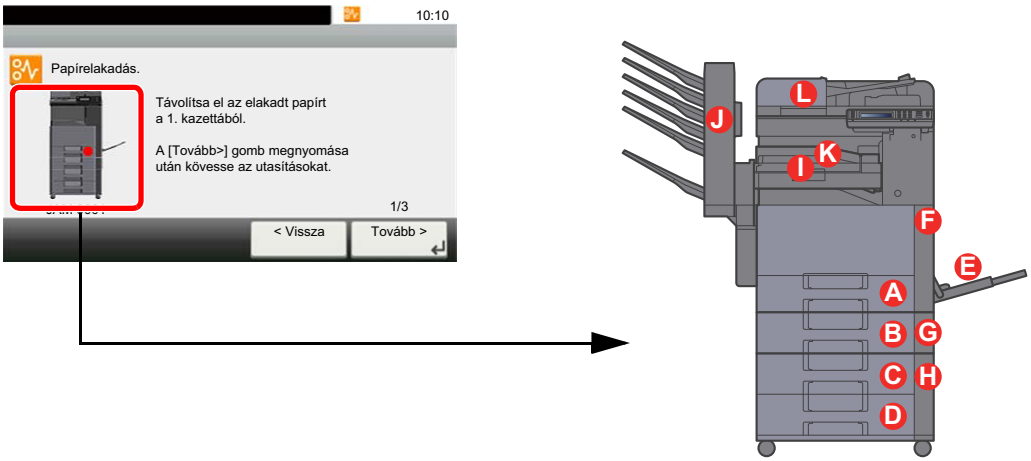

Papírelakadás helye jelző	Papírelakadás helye	Oldalszám
A	1. kazetta	7-42. oldal
B	2. kazetta	7-42. oldal
C	3. kazetta (500 lap x 2)	7-43. oldal
	3. kazetta (2 000 lap x 1)	7-45. oldal
D	4. kazetta (500 lap x 2)	7-47. oldal
E	Kézi adagoló	7-49. oldal
F	1. jobb oldali fedél	7-50. oldal

Papírelakadás helye jelző	Papírelakadás helye	Oldalszám
G	2. jobb oldali fedél	7-53. oldal
H	3. jobb oldali fedél	7-54. oldal 7-55. oldal
I	Áthidaló egység	7-56. oldal
J	Postafiók	7-57. oldal
K	Belső finisher	7-58. oldal
L	Dokumentumadagoló	7-59. oldal

A papírelakadás megszüntetése után a gép ismét bemelegszik, és a hibaüzenet eltűnik. A gép az elakadáskor nyomtatott oldal nyomtatásával folytatja a feladatot.

Távolítsa el az 1. és a 2. kazettában elakadt papírt

Az 1. és a 2. kazettában elakadt papír kezelése azonos. Az alábbiakban példaként az 1. kazetta műveleteit ismertetjük.

FIGYELEM

- **Ne használja fel újra az elakadt papírokat.**
- **Ha eltávolítás közben a papír elszakadt, távolítson el minden maradék papírdarabot a készülék belsejéből. A készülékben maradt papírdarabok további elakadásokat okozhatnak.**

1 Nyissa le maga felé teljesen az 1. kazettát.

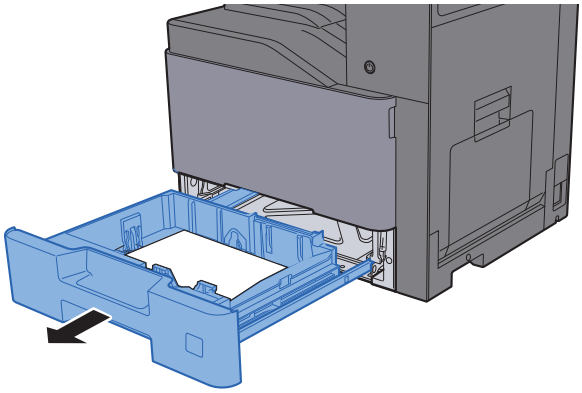

2 Távolítsa el az elakadt papírt.

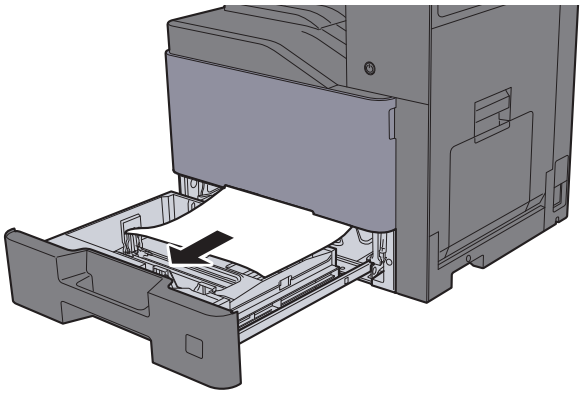

MEGJEGYZÉS

A nehezen elérhető papír eltávolítása érdekében a kazetta eltávolítható.

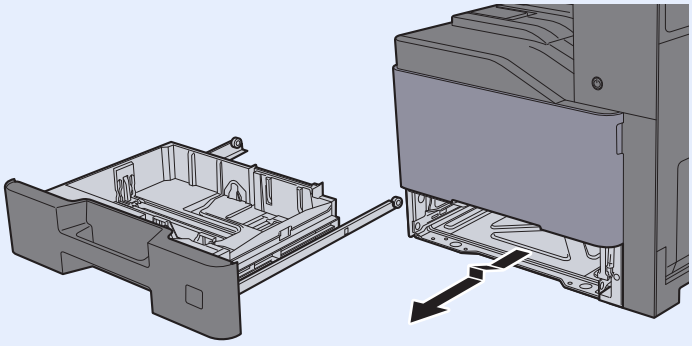

3 **Az 1. kazettát nyomja vissza helyére.**

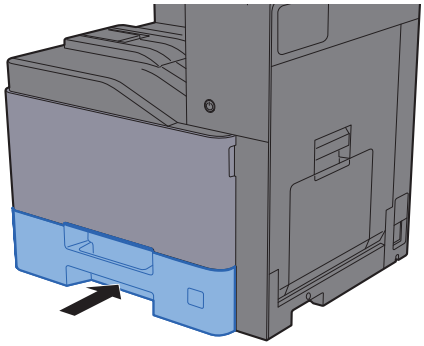

Távolítsa el a 3. kazettában elakadt papírt (500 lap x 2)

Az alábbiak ismertetik a 3. kazettát.

1 **Nyissa ki a 2. jobb oldali fedelet.**

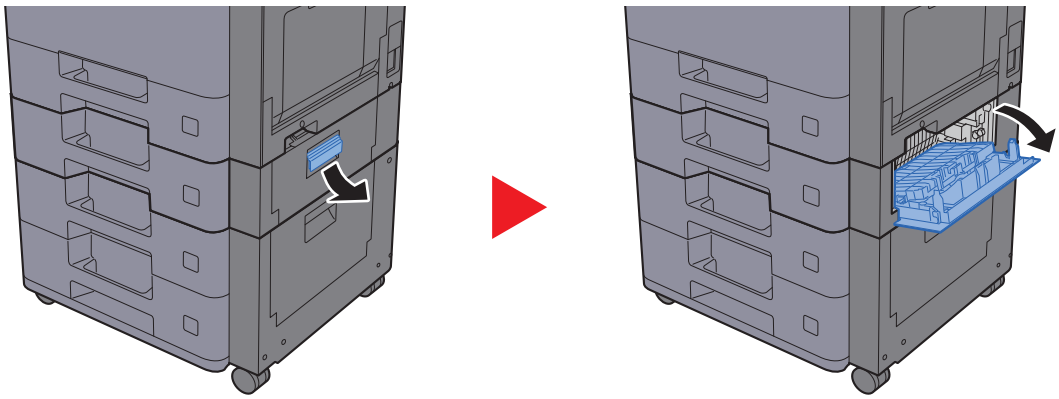

2 **Távolítsa el az elakadt papírt.**

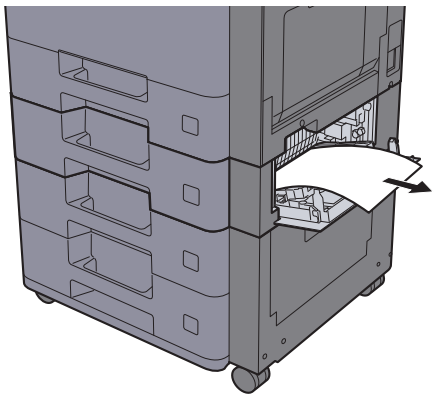

3 Nyissa le maga felé teljesen a 3. kazettát.

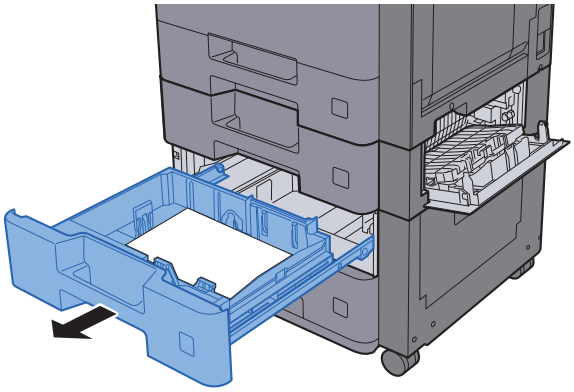

4 Távolítsa el az elakadt papírt.

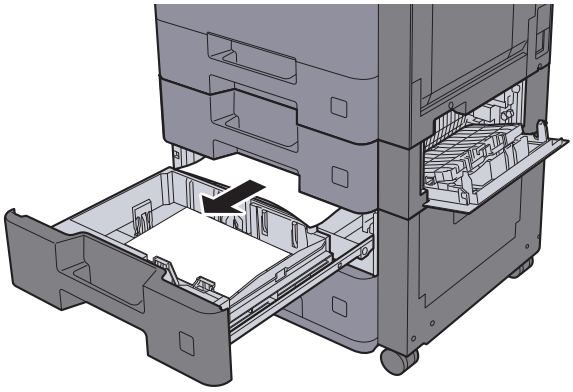

MEGJEGYZÉS

A nehezen elérhető papír eltávolítása érdekében a kazetta eltávolítható.

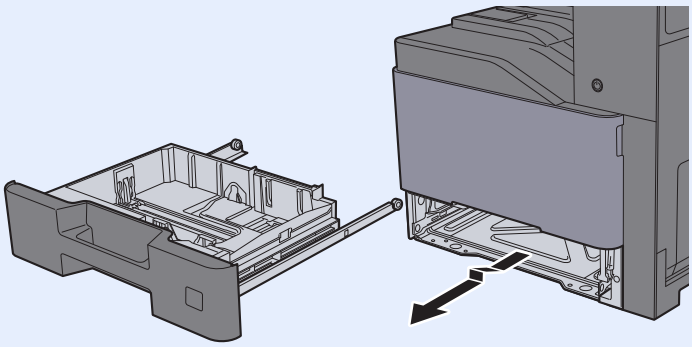

5 A 2. jobb oldali fedelet és a 3. kazettát nyomja vissza a helyére.

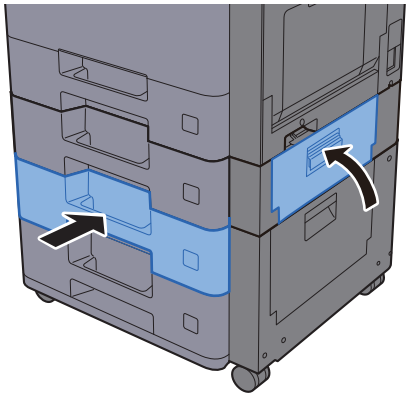

Távolítsa el a 3. kazettában elakadt papírt (2 000 lap x 1)

Az alábbiak ismertetik a 3. kazettát.

1 Nyissa ki a 2. jobb oldali fedelet.

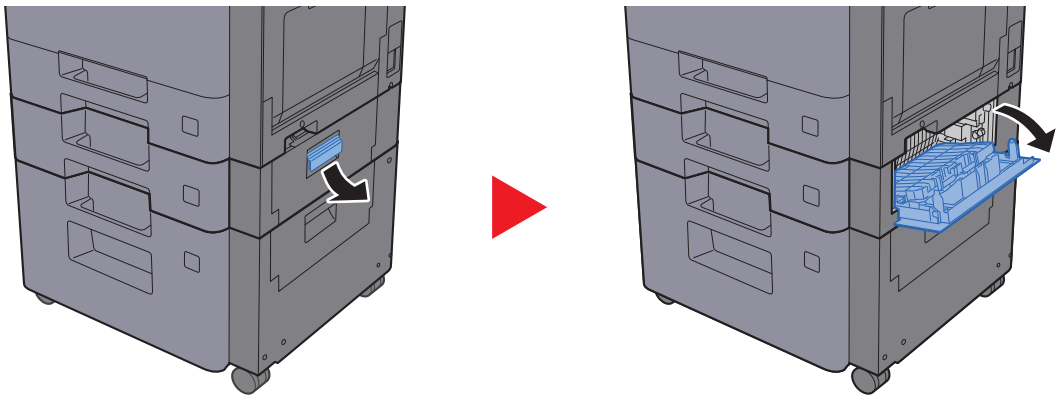

2 Távolítsa el az elakadt papírt.

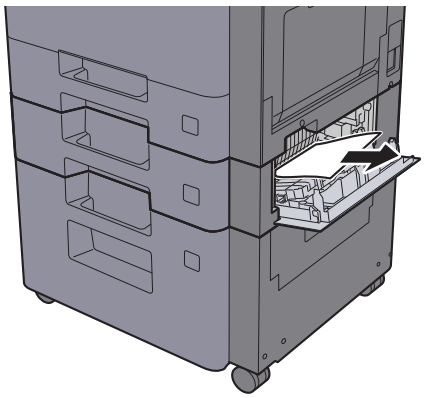

3 **Nyissa le maga felé teljesen a 3. kazettát.**

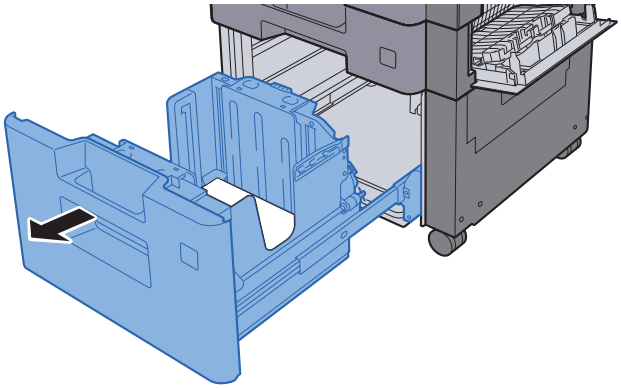

4 **Távolítsa el az elakadt papírt.**

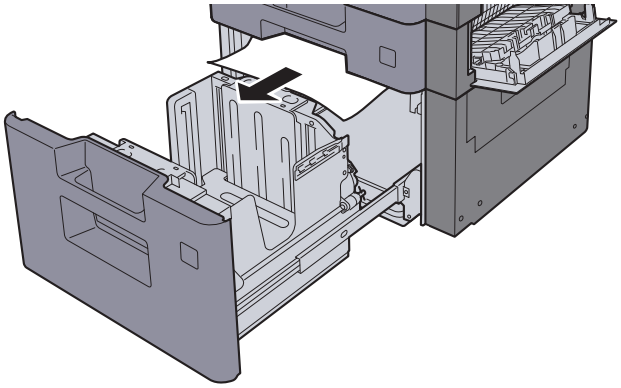

5 **A 2. jobb oldali fedelet és a 3. kazettát nyomja vissza a helyére.**

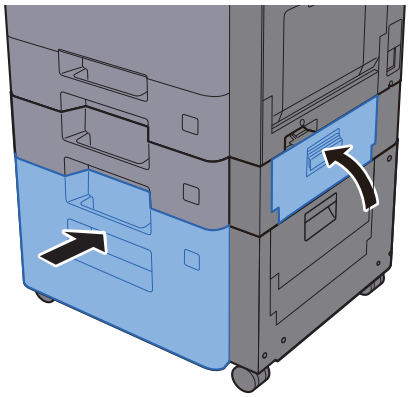

Távolítsa el a 4. kazettában elakadt papírt (500 lap x 2)

Az alábbiak ismertetik a 4. kazettát.

FIGYELEM

- **Ne használja fel újra az elakadt papírokat.**
- **Ha eltávolítás közben a papír elszakadt, távolítson el minden maradék papírdarabot a készülék belsejéből. A készülékben maradt papírdarabok további elakadásokat okozhatnak.**

1 Nyissa ki a 3. jobb oldali fedelet.

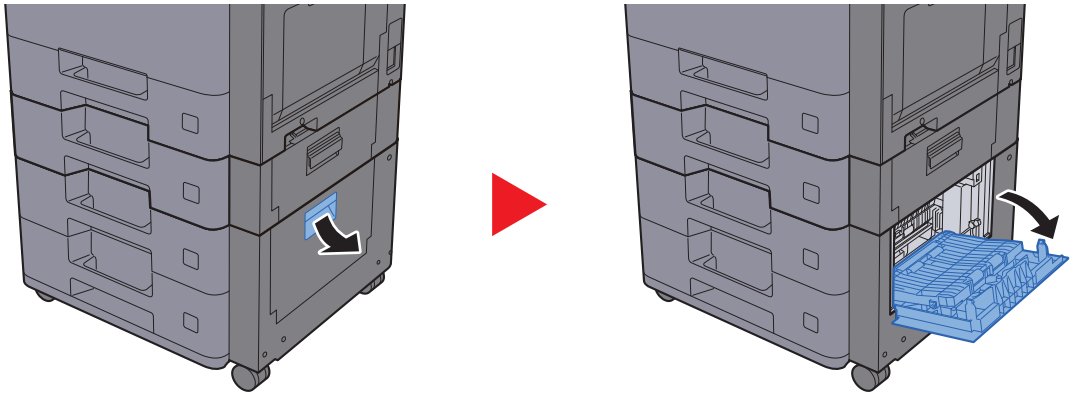

2 Távolítsa el az elakadt papírt.

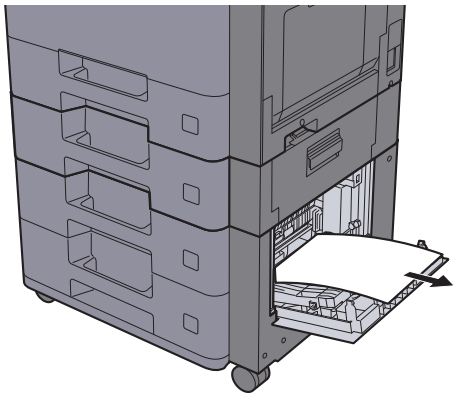

3 Nyissa le maga felé teljesen a 4. kazettát.

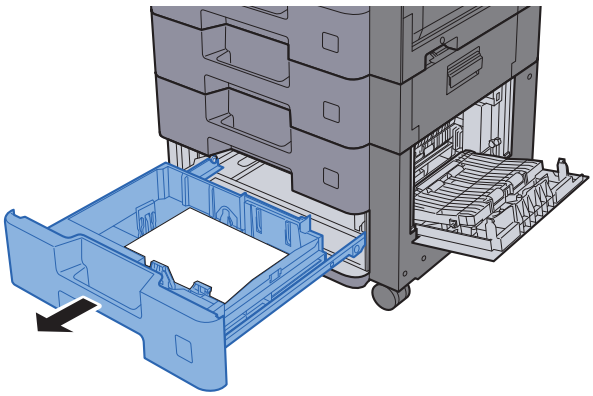

4 Távolítsa el az elakadt papírt.

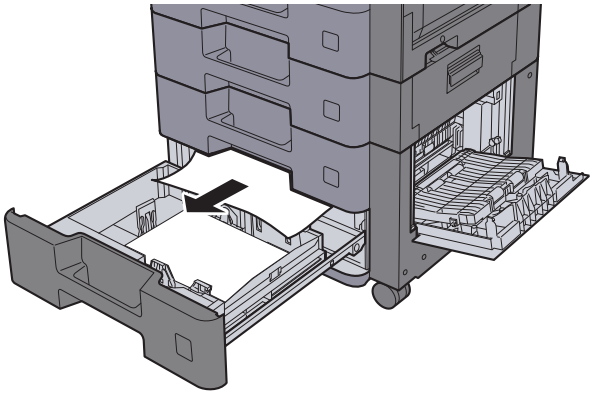

MEGJEGYZÉS

A nehezen elérhető papír eltávolítása érdekében a kazetta eltávolítható.

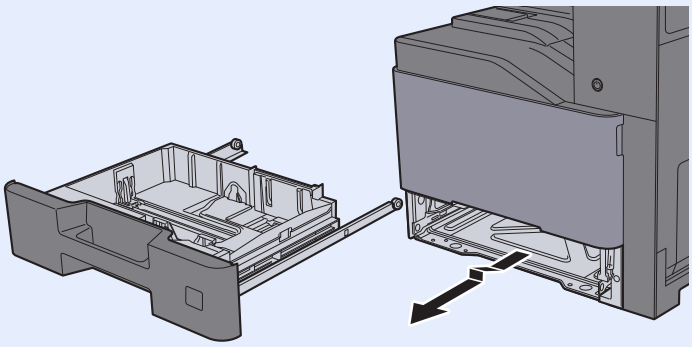

5 A 3. jobb oldali fedelet és a 4. kazettát nyomja vissza a helyére.

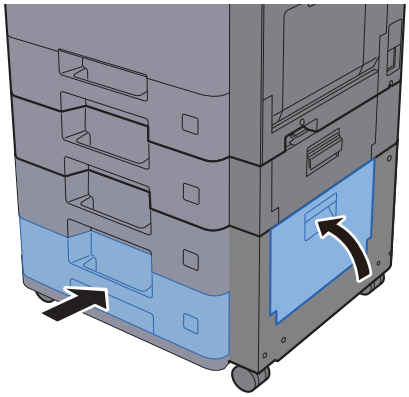

Távolítsa el a kézi adagolóban elakadt papírt

Az alábbiak ismertetik a kézi adagolót.

FIGYELEM

- **Ne használja fel újra az elakadt papírokat.**
- **Ha eltávolítás közben a papír elszakadt, távolítson el minden maradék papírdarabot a készülék belsejéből. A készülékben maradt papírdarabok további elakadásokat okozhatnak.**

1 Távolítsa el az elakadt papírt.

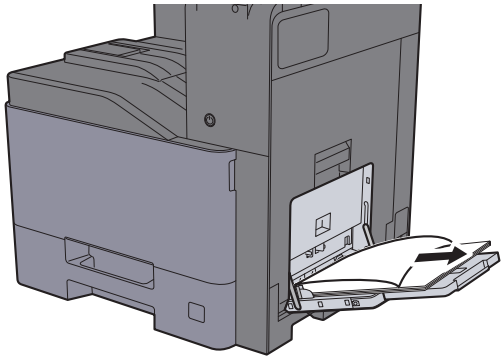

2 Távolítson el minden papírt.

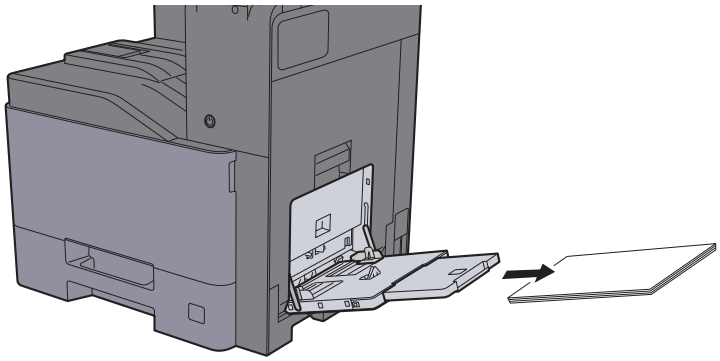

3 Töltsön be újra papírt.

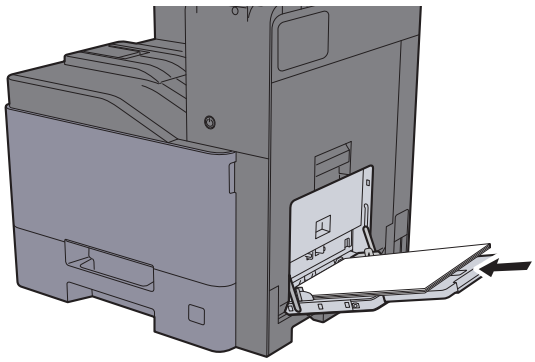

Távolítsa el az 1. jobb oldali fedélben elakadt papírt

Az alábbiak ismertetik az 1. jobb oldali fedelet.

FIGYELEM

A rögzítőegység nagyon forró. Az égési sérülés veszélye miatt legyen nagyon körültekintő, amikor ezen a területen dolgozik.

1 Nyissa ki az 1. jobb oldali fedelet.

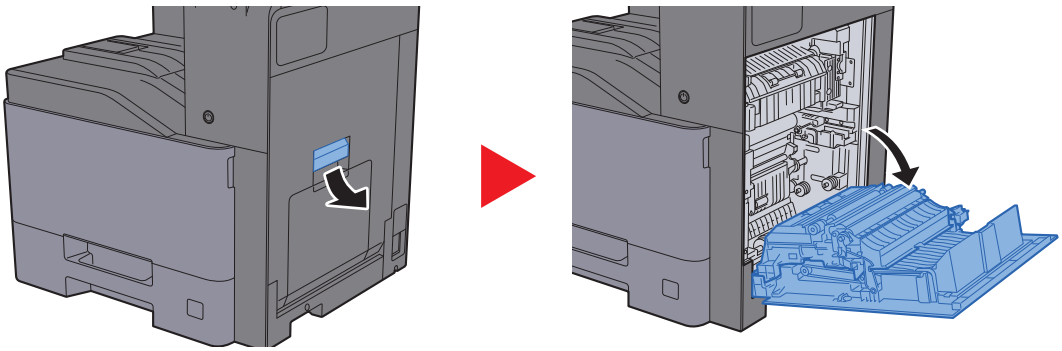

2 Távolítsa el az elakadt papírt.

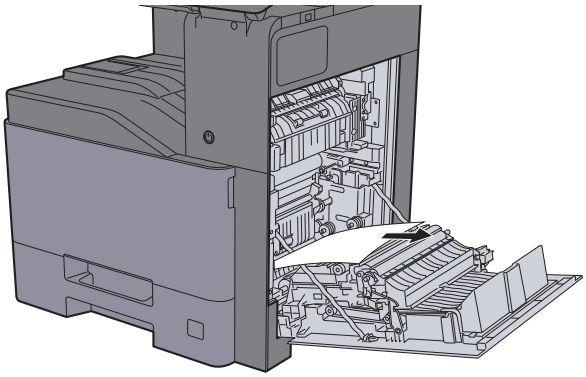

3 Nyissa ki a fedelet (A1).

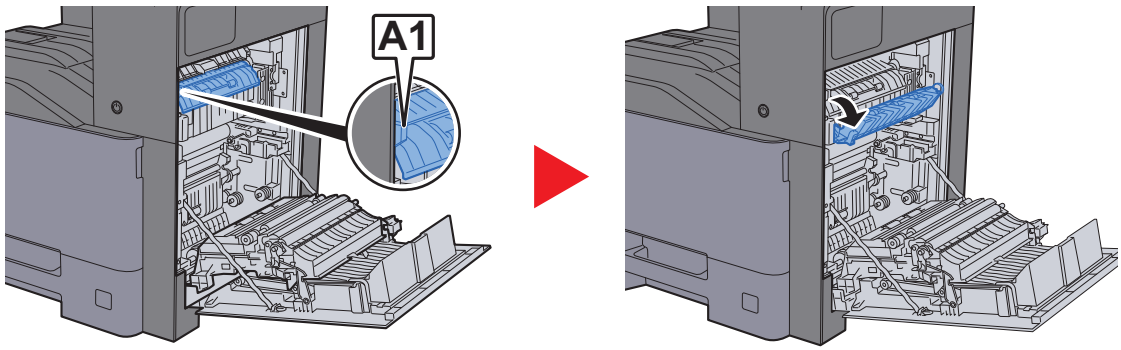

4 Távolítsa el az elakadt papírt.

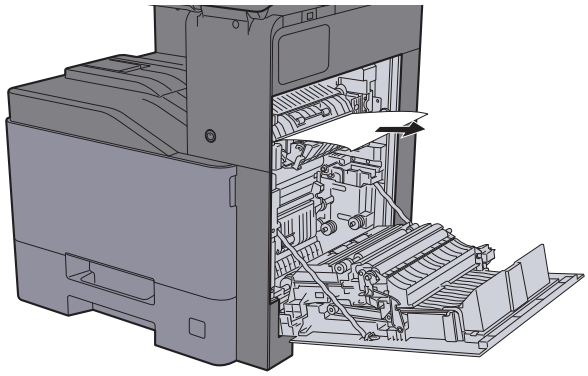

5 Nyissa ki a fedelet (A2).

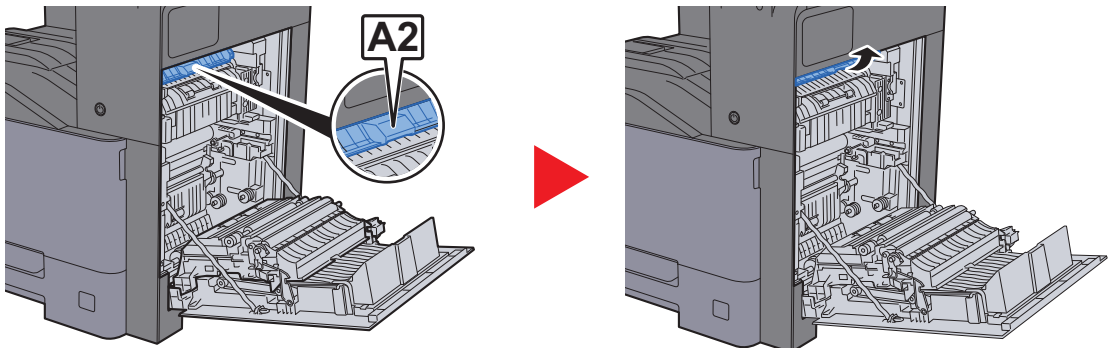

6 Távolítsa el az elakadt papírt.

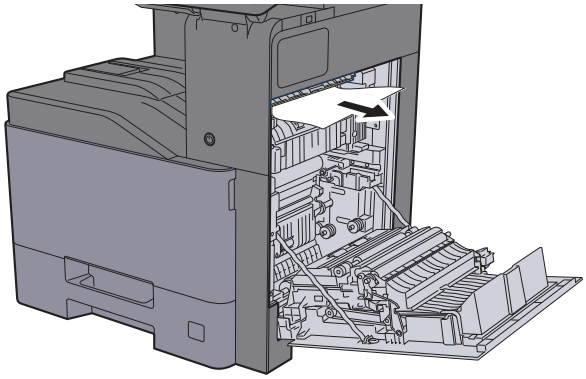

7 Nyissa ki a duplex egységet (A3).

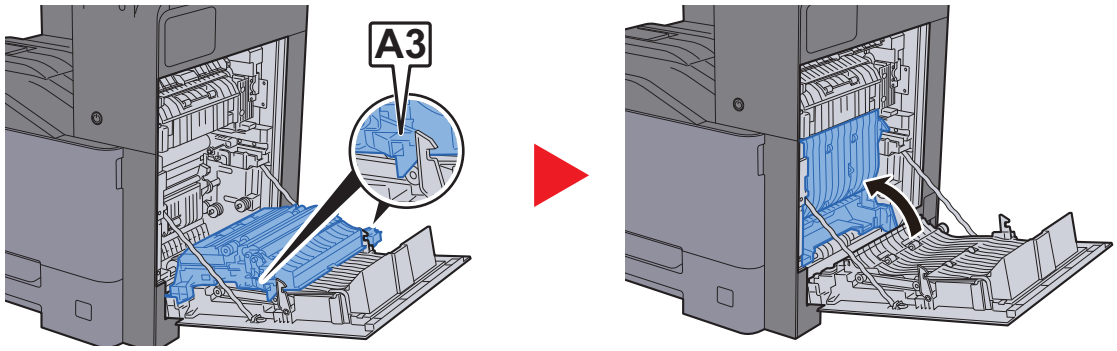

8 **Távolítsa el az elakadt papírt.**

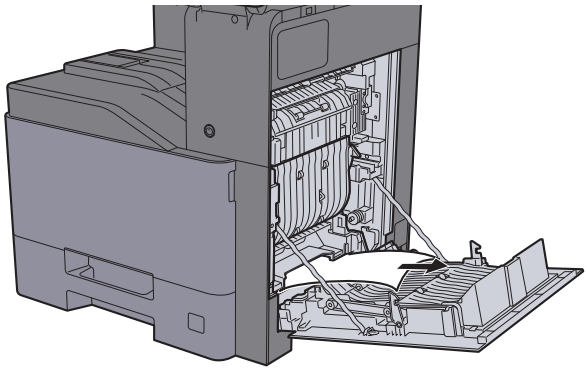

9 **Nyomja be az 1. jobb oldali fedelet.**

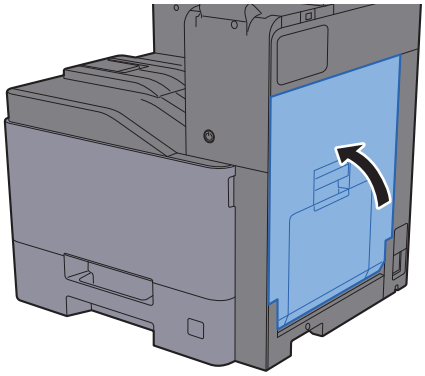

Távolítsa el a 2. jobb oldali fedélben elakadt papírt

Az alábbiak ismertetik a 2. jobb oldali fedelet.

FIGYELEM

- **Ne használja fel újra az elakadt papírokat.**
- **Ha eltávolítás közben a papír elszakadt, távolítson el minden maradék papírdarabot a készülék belsejéből. A készülékben maradt papírdarabok további elakadásokat okozhatnak.**

1 Nyissa ki a 2. jobb oldali fedelet.

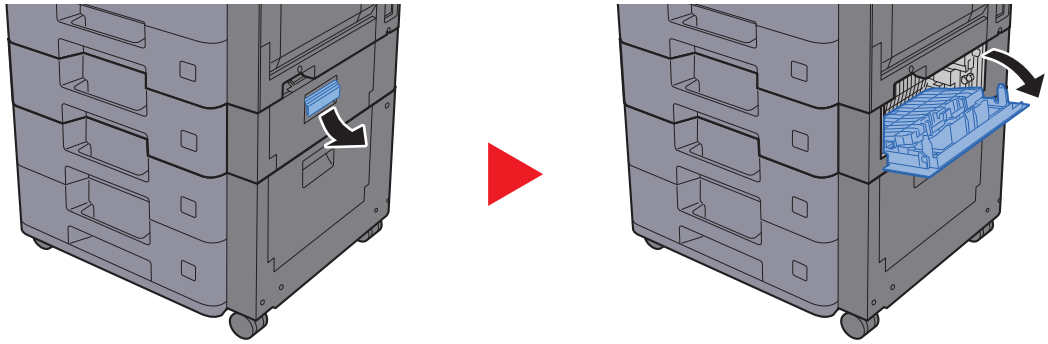

2 Távolítsa el az elakadt papírt.

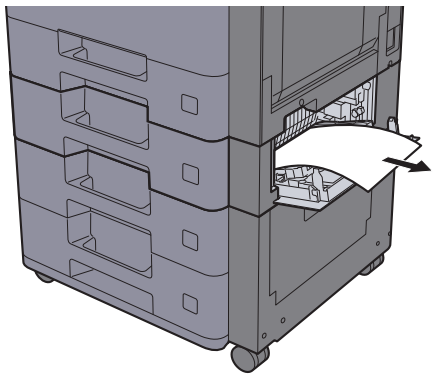

3 Nyomja be a 2. jobb oldali fedelet.

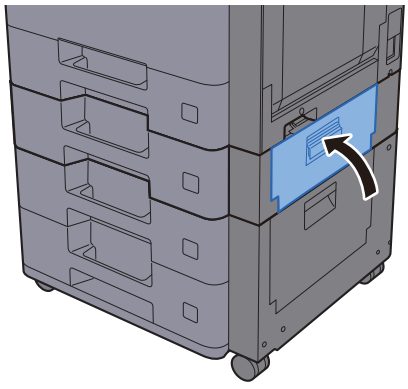

Távolítsa el a 3. jobb oldali fedélben elakadt papírt (500 lap x 2)

Az alábbiak ismertetik a 3. jobb oldali fedelet.

FIGYELEM

- **Ne használja fel újra az elakadt papírokat.**
- **Ha eltávolítás közben a papír elszakadt, távolítson el minden maradék papírdarabot a készülék belsejéből. A készülékben maradt papírdarabok további elakadásokat okozhatnak.**

1 Nyissa ki a 3. jobb oldali fedelet.

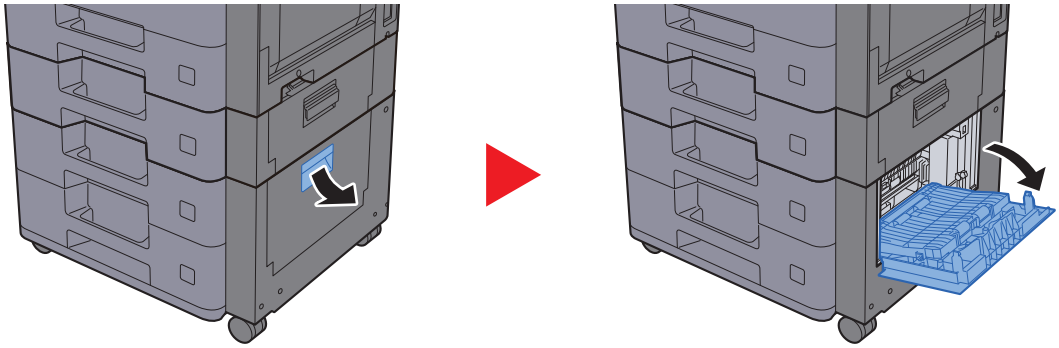

2 Távolítsa el az elakadt papírt.

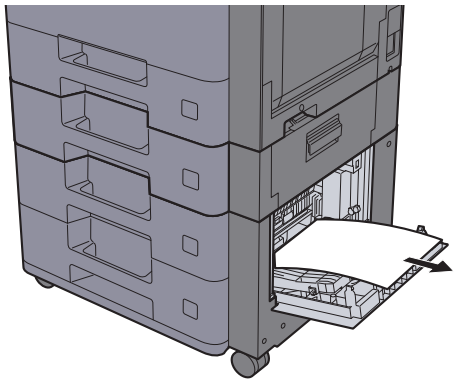

3 Nyomja be a 3. jobb oldali fedelet.

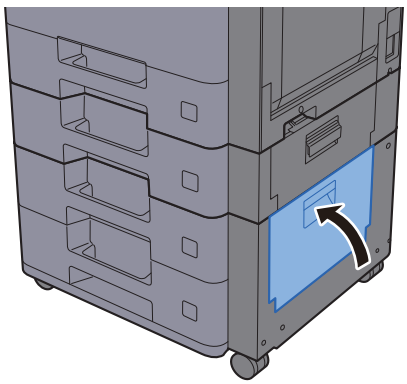

Távolítsa el a 3. jobb oldali fedélben elakadt papírt (2 000 lap x 1)

Az alábbiak ismertetik a 3. jobb oldali fedelet.

FIGYELEM

- **Ne használja fel újra az elakadt papírokat.**
- **Ha eltávolítás közben a papír elszakadt, távolítson el minden maradék papírdarabot a készülék belsejéből. A készülékben maradt papírdarabok további elakadásokat okozhatnak.**

1 Nyissa ki a 3. jobb oldali fedelet.

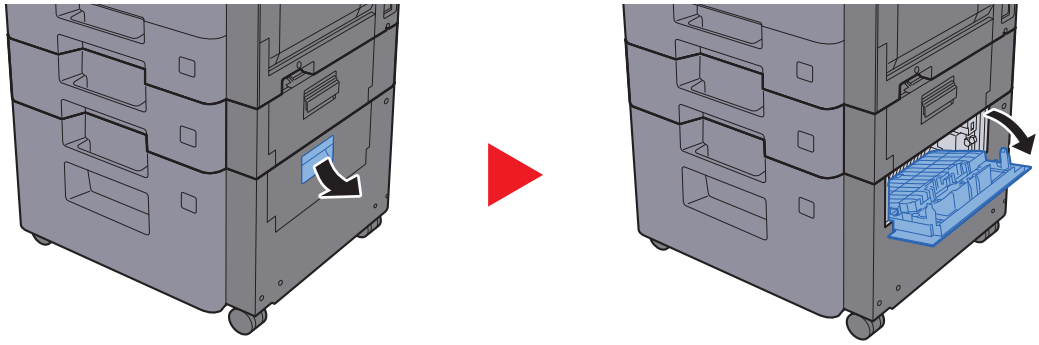

2 Távolítsa el az elakadt papírt.

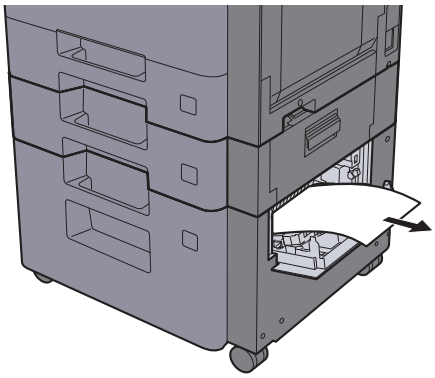

3 Nyomja be a 3. jobb oldali fedelet.

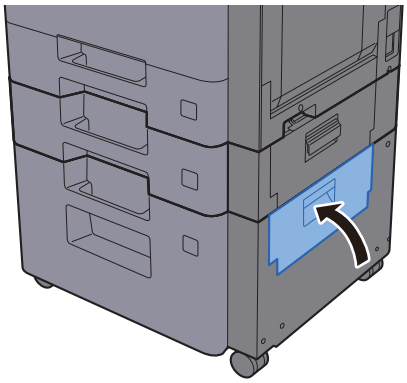

Távolítsa el az áthidaló egységben elakadt papírt

Az alábbiak ismertetik az áthidaló egységet.

FIGYELEM

- **Ne használja fel újra az elakadt papírokat.**
- **Ha eltávolítás közben a papír elszakadt, távolítson el minden maradék papírdarabot a készülék belsejéből. A készülékben maradt papírdarabok további elakadásokat okozhatnak.**

1 Nyissa ki a fedelet.

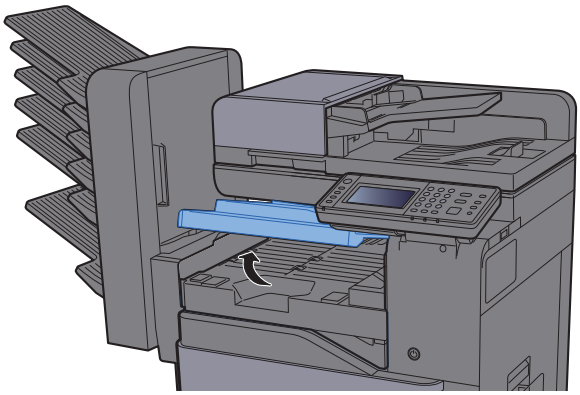

2 Távolítsa el az elakadt papírt.

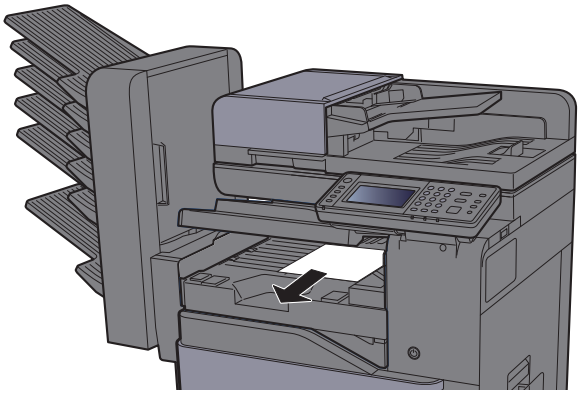

3 Zárja be a fedelet.

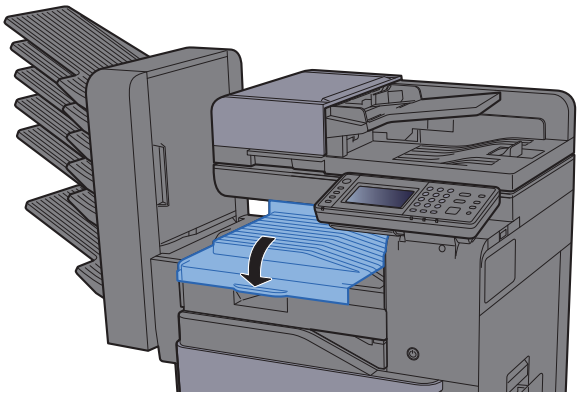

Távolítsa el a postafiókban elakadt papírt

Az alábbiak ismertetik a postafiókot.

FIGYELEM

- **Ne használja fel újra az elakadt papírokat.**
- **Ha eltávolítás közben a papír elszakadt, távolítson el minden maradék papírdarabot a készülék belsejéből. A készülékben maradt papírdarabok további elakadásokat okozhatnak.**

1 Nyissa ki a fedelet.

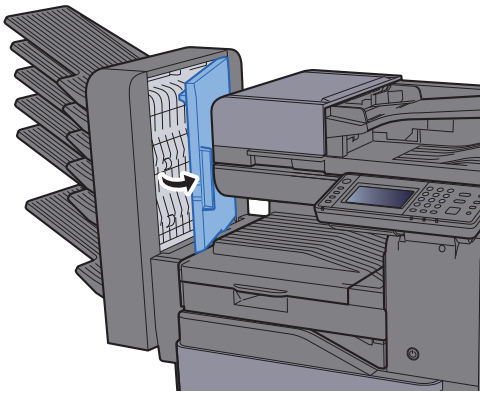

2 Távolítsa el az elakadt papírt.

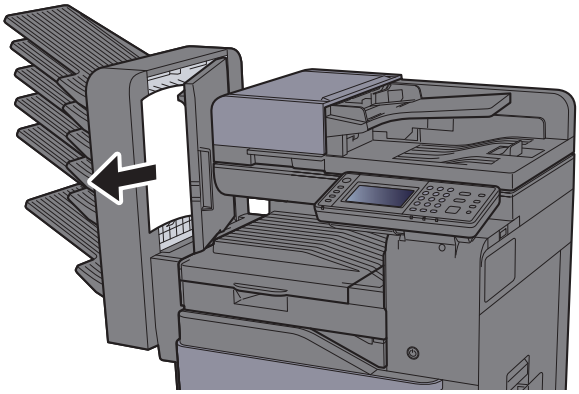

3 Zárja be a fedelet.

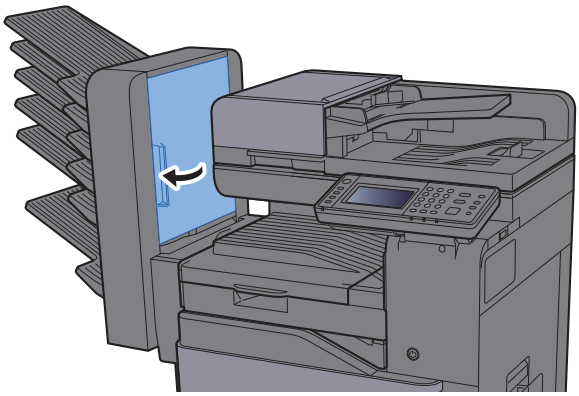

Távolítsa el a belső finisherben elakadt papírt

Az alábbiak ismertetik a belső finishert.

FIGYELEM

- **Ne használja fel újra az elakadt papírokat.**
- **Ha eltávolítás közben a papír elszakadt, távolítson el minden maradék papírdarabot a készülék belsejéből. A készülékben maradt papírdarabok további elakadásokat okozhatnak.**

1 Nyissa ki a belső finisher egységet.

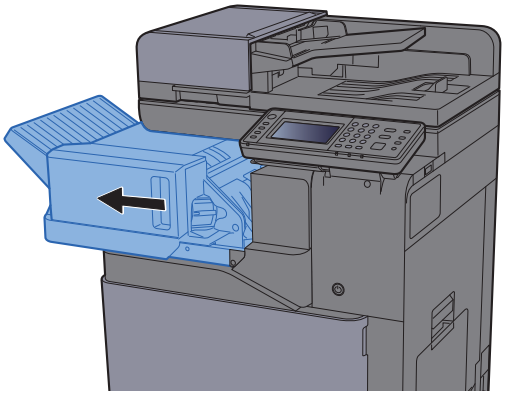

2 Távolítsa el az elakadt papírt.

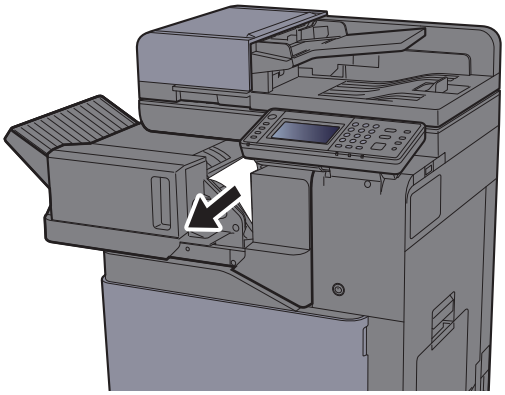

3 Helyezze vissza az eredeti helyére.

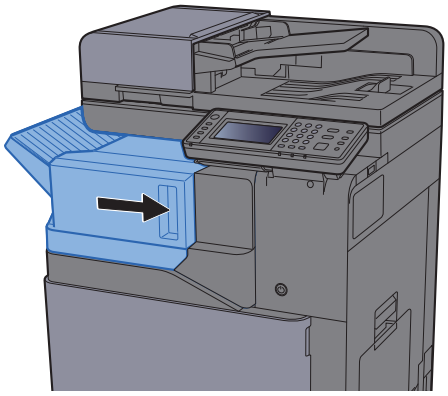

Távolítsa el a dokumentumadagolóban elakadt papírt

Az alábbiak ismertetik a dokumentumadagolót.

FIGYELEM

- **Ne használja fel újra az elakadt papírokat.**
- **Ha eltávolítás közben a papír elszakadt, távolítson el minden maradék papírdarabot a készülék belsejéből. A készülékben maradt papírdarabok további elakadásokat okozhatnak.**

1 Vegye ki az eredetit az eredeti adagolójából.

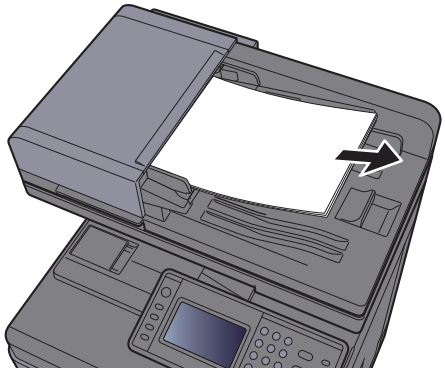

2 Nyissa ki az elülső fedelet, és távolítsa el az elakadt papírt.

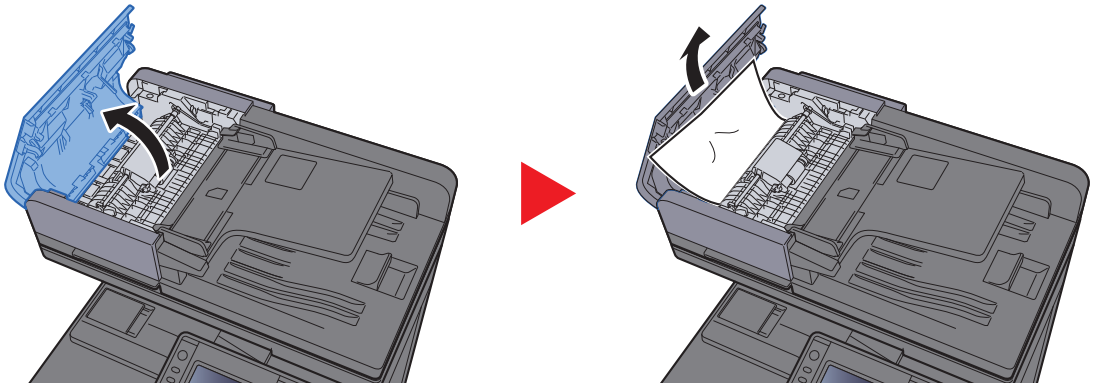

3 Nyissa ki a fordító egységet (F) és távolítson el minden papírt az eredeti kiadó tálcából.

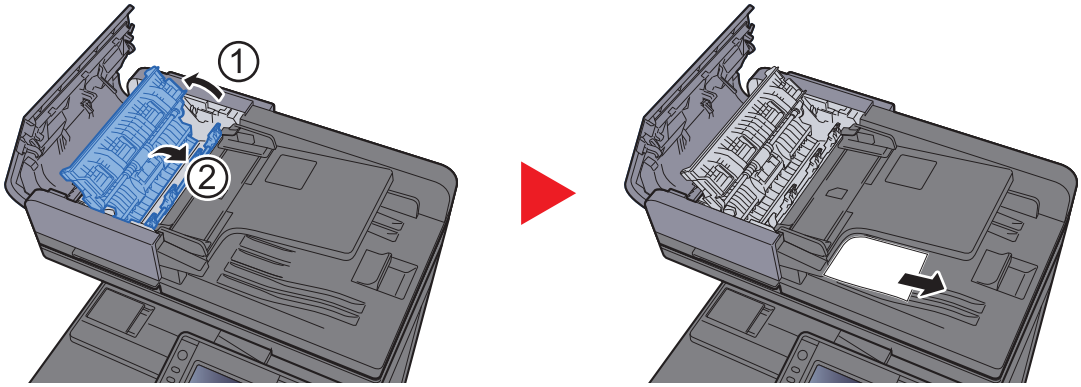

4 Vegye ki az eredetiket a fordító egységből.

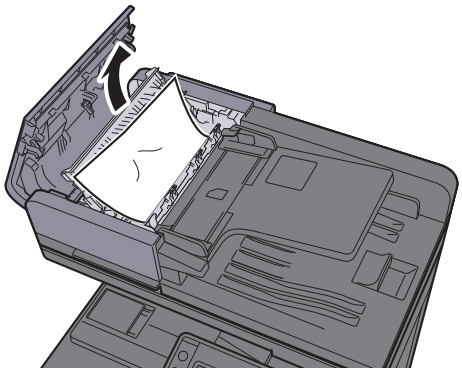

5 Távolítsa el az eredetiket dokumentumadagolóból.

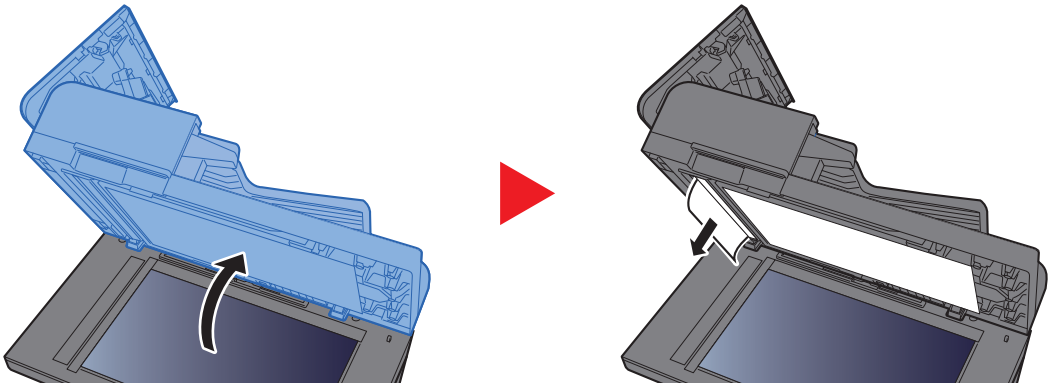

6 Nyomja vissza a fedelet.

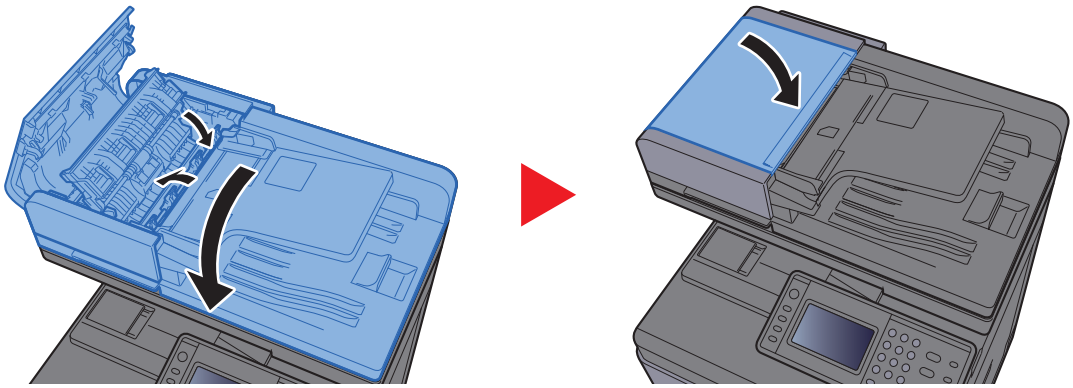

Tűzőkapocs elakadás megszüntetése

Tűzőkapocs elakadás megszüntetése

1 **Nyissa ki a belső finisher egységet.**

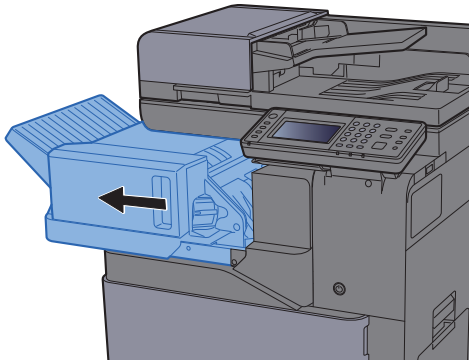

2 **Távolítsa el a tűzőkapocs tartót.**

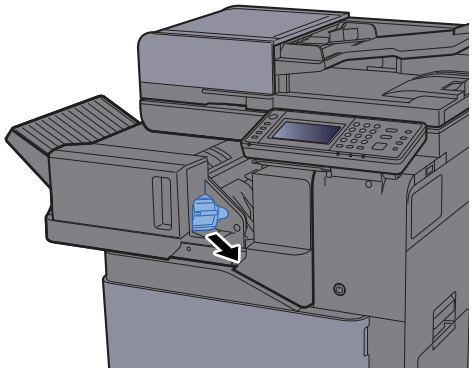

3 **Távolítsa el az elakadt kapcsot.**

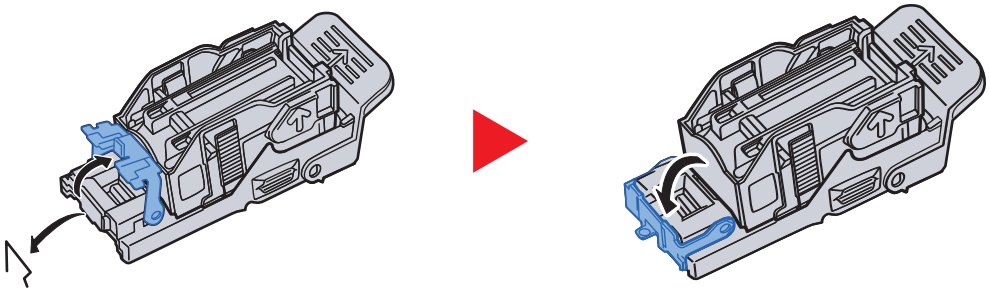

4 Helyezze be a tűzőkapocs tartót.

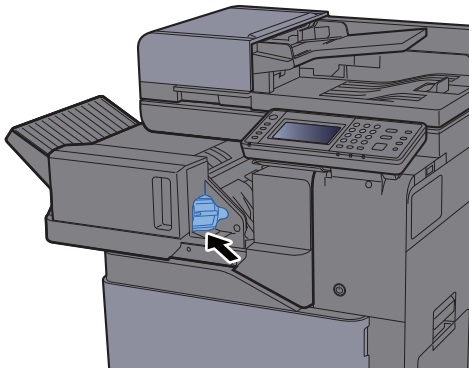

5 Helyezze vissza az eredeti helyére.

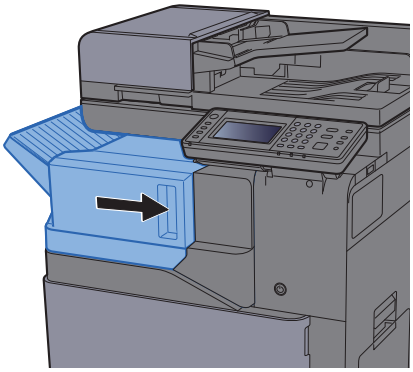

8 Függelék

Ez a fejezet az alábbi témákat tárgyalja:

Kiegészítő berendezések 8-2
A kiegészítő berendezések áttekintése 8-2
Karakterbevitel 8-4
Beviteli képernyők 8-4
Műszaki adatok 8-5
Készülék 8-5
Másolási funkciók 8-7
Nyomtató funkciók 8-7
Lapbeolvasó funkciók 8-8
Dokumentumadagoló 8-8
Papíradagoló (500 lap) 8-9
Papíradagoló (500 lap x 2) 8-9
Papíradagoló (2 000 lap) 8-9
Belső finisher 8-10
Postafiók 8-10
Feladatelválasztó 8-11

Kiegészítő berendezések

A kiegészítő berendezések áttekintése

A készülékhez az alábbi kiegészítő berendezések állnak rendelkezésre:

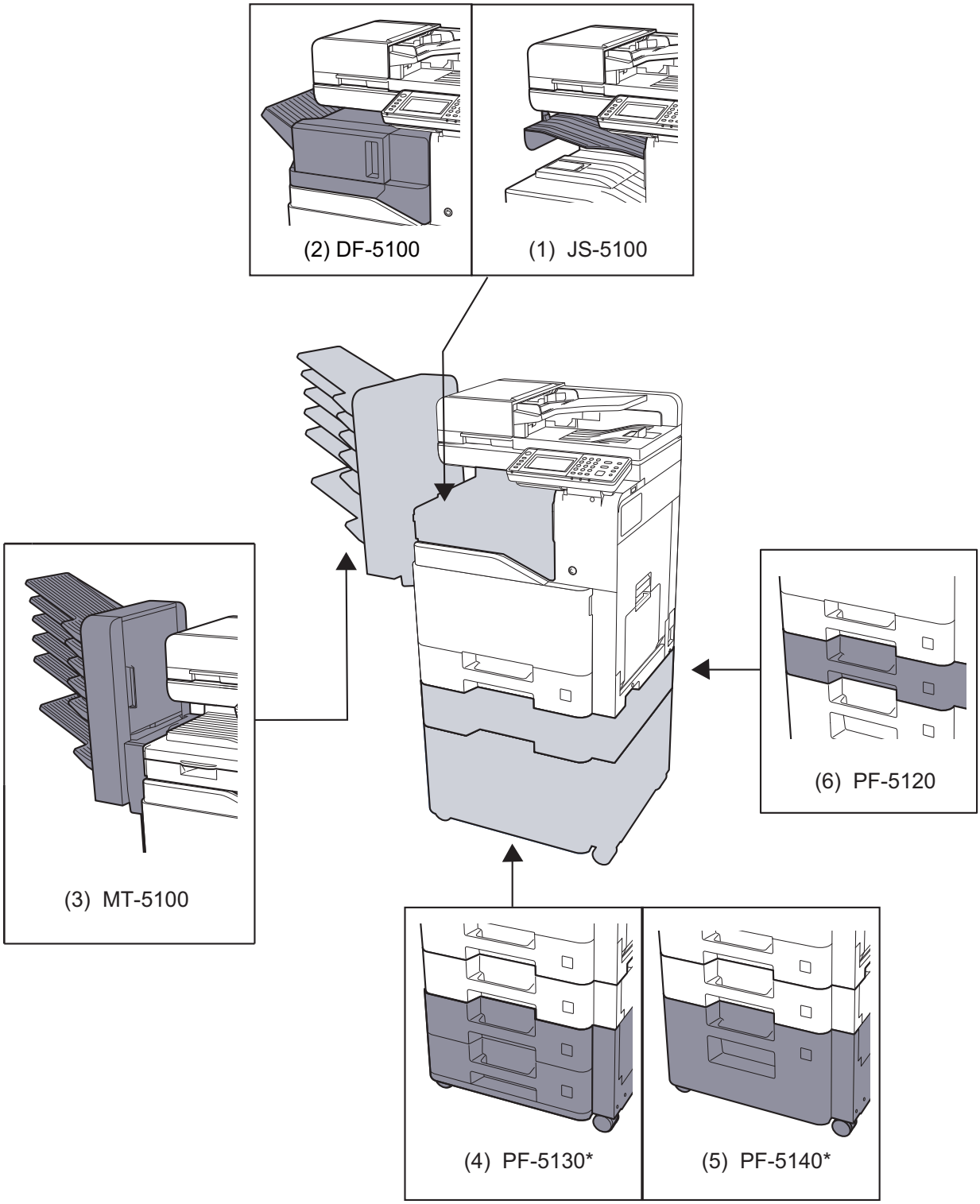

* Ha a PF-5130 vagy a PF-5140 telepítve van, telepíteni kell a felborulás gátló készletet.

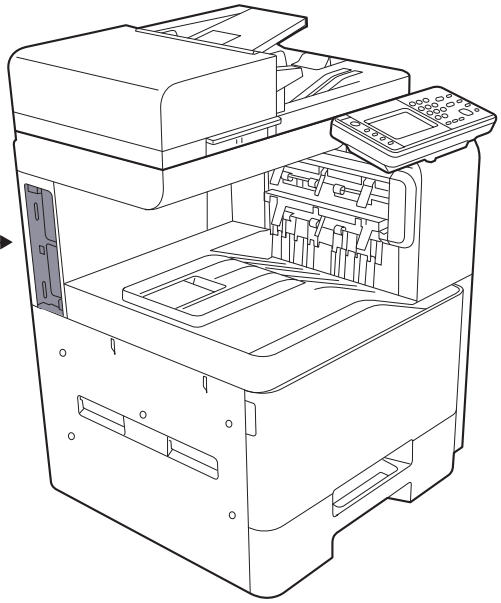

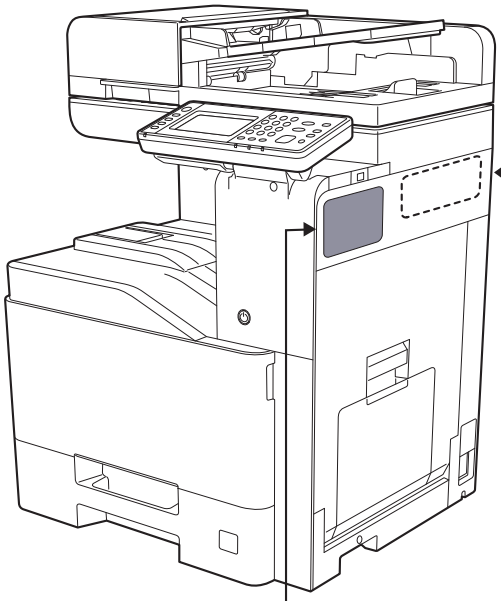

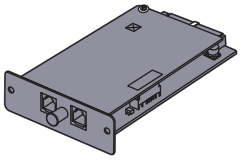

(7) FAX System 11

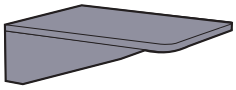

(12) DT-5100

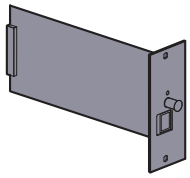

(8) IB-50

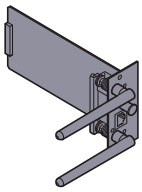

(9) IB-51

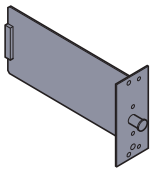

(10) HD-6/HD-7

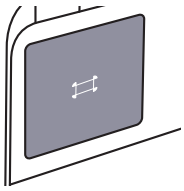

(11) Card Authentication kit(B)

Szoftver opció
(13) UG-33
(14) Data Security kit(E)

(15) USB Keyboard
(16) Bővítő memória
(17) SD/SDHC memóriakártya

Karakterbevitel

Ha egy név karaktereit szeretné bevinni, használja az érintőpanel képernyőjén látható billentyűzetet, és kövesse az alább bemutatott lépéseket.

MEGJEGYZÉS

Billentyűzetkiosztás

Billentyűzetkiosztásként egyaránt elérhető a "QWERTY", a "QWERTZ" és az "AZERTY" felosztás ugyanúgy, mint a számítógép billentyűzetén. A kívánt elrendezés kiválasztásához nyomja meg a [**System Menu/Counter**] gombot, az [**Általános beállítások**] gombot, majd a [**Billentyűzetkiosztás**] gombot. Itt példaként a "QWERTY" kiosztás szerepel. Ugyanezen lépések végrehajtásával más felosztást is használhat.

Beviteli képernyők

Kisbetű-beviteli képernyő

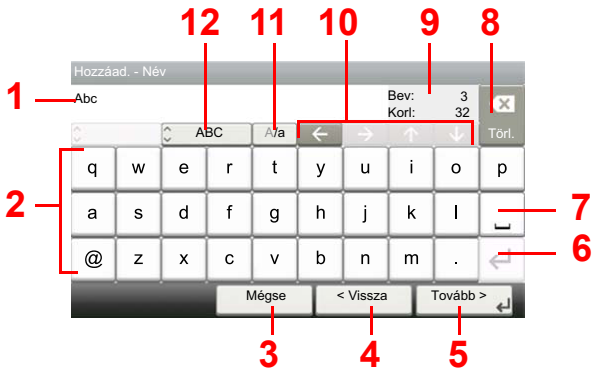

Szám	Kijelző/Gomb	Leírás
1	Kijelző	Megjeleníti a bevitt karaktereket.
2	Billentyűzet	Válassza ki a beírandó karaktert.
3	[**Mégse**]	Kiválasztásával kitörölheti a beírt karaktereket és visszatérhet a bevitel előtti képernyőhöz.
4	[**< Vissza**]	Válassza ki az előbbi képernyőhöz való visszatéréshez.
5	[**OK**] / [**Tovább >**]	Válassza ki a bevitt karakterek mentéséhez és a következő képernyőre való továbblépéshez.
6	Enter gomb	Válassza ki a sortörés beillesztéséhez.
7	Szóköz billentyű	Válassza ki a szóköz beszúrásához.
8	Törlés billentyű	Válassza ki, ha ki szeretne törölni egy karaktert a kurzortól balra.
9	[**Bev:**] / [**Korl:**] kijelzése	Kijelzi a maximális és a bevitt karakterek számát.
10	Kurzor gomb	Válassza ki a kurzor kijelzőn történő mozgatásához.
11	[**A**/**a**] / [**A**/**a**]	Válassza ki a nagybetű és kisbetű közötti átváltáshoz.
12	[**ABC**] / [**Symbol**]	Válassza ki a bevitt karaktereket. Szimbólumok vagy számok beviteléhez válassza ki az [**Symbol**] lehetőséget.

Műszaki adatok

FONTOS

A műszaki adatok előzetes értesítés nélkül módosulhatnak.

MEGJEGYZÉS

A fax használatával kapcsolatos bővebb információért lásd:

FAX System 11 Operation Guide

Készülék

Tétel		Leírás
Típus		Asztal
Nyomtatási módszer		Félvezető lézeren alapuló elektrofotográfia
Papírsúlyok	**Kazetta**	60 - 220 g/m^2
	Kézi adagoló	60 - 220 g/m^2, 230 g/m^2 (Karton)
Papírtípus	**Papírkazetta**	Normál, Durva, Újrahasznosított, Pergamen, Előnyomott, Bond, Színes, Előlyukasztott, Fejléces, Vastag, Jó minőségű, Boríték, 1 - 8. egyéni (Duplex: ugyanaz, mint az egyoldalas)
	Kézi adagoló tálca	Normál, Fólia (írásvetítő), Durva, Pergamen, Címke, Újrahasznosított, Előnyomott, Bond, Karton, Bevont, Színes, Előlyukasztott, Fejléces, Boríték, Vastag, Jó minőségű, 1–8. egyéni
Papírméret	**Papírkazetta**	A4, A5, A6, B5, B6, Letter, Legal, Statement, Executive,Oficio II, Folio, 216 × 340 mm, 16K, B5 (ISO), Boríték #10, Boríték #9, Boríték #6 3/4, Monarch boríték, Boríték DL, Boríték C5, Youkei 4, Youkei 2, Egyéni (92 × 148 mm - 216 × 356 mm)
	Kézi adagoló	A4, A5, A6, B5, B6, Folio, 216 × 340 mm, Letter, Legal, Statement, Executive, Oficio II, 16K, B5 (ISO), Boríték #10, Boríték #9, Boríték #6 3/4, Monarch boríték, Boríték DL, Boríték C5, Hagaki (Karton), Oufuku Hagaki (Válasz levelezőlap), Youkei 4, Youkei 2, Egyéni (70 × 148 mm - 216 × 356 mm)
Nyomtatható terület		A nyomtatási margó felül, alul és a két oldalt egyaránt 4 mm.
Bemelegedési idő (23 °C, 60%)	**Bekapcsolás**	20 másodperc vagy kevesebb
	Alacsony fogyasztású üzemmód	10 másodperc vagy kevesebb
	Alvó mód	17,6 másodperc vagy kevesebb
Papírkapacitás	**Papírkazetta**	500 lap (80 g/m^2)*1
	Kézi adagoló tálca	100 lap (A4/Letter vagy kisebb) (80 g/m^2), 25 lap (A4/Letter-nél nagyobb) (80 g/m^2)

*1 A kazettában látható felső magasságkorlátot jelző vonalig.

Tétel		Leírás
Kimeneti tálca kapacitás	**Belső tálca**	500 lap (80 g/m^2)
Képnyomtatási rendszer		Félvezető lézer és elektro-fotográfia
Memória		1 GB
Csatoló	**Szabványos**	USB-csatoló csatlakozója: 1 (nagysebességű USB) Hálózati csatoló: 1 (10 BASE-T/100 BASE-TX/1000 BASE-T) USB port: 2 (Hi-Speed USB)
	Opció	eKUIO: 2*1 Fax: 1
Működési környezet	**Hőmérséklet**	10 - 32,5 °C
	Páratartalom	10 - 80%
	Tengerszint feletti magasság	Max. 3 500 m
	Megvilágítás	Max. 1 500 lux
Méretek (szél. × mélys. × mag.) (Dokumentumadagolóval együtt)		550 × 507,5 × 736,6 mm
Súly (tonertartály nélkül)		Körülbelül 48 kg
Szükséges hely (szél. × mélys.) (a kézi adagolóval)		808 × 507 mm
Áramforrás		230 V Specifikációs modell: 220 - 240 V ∿ 50/60 Hz 5,0 A
A készülék áramfogyasztása hálózati készenléti állapotban (ha az összes hálózati port csatlakoztatva van.)		2,5 W
Opcionális tartozékok		Kiegészítő berendezések (8-2. oldal)

*1 Ha van telepítve faxvonal, csak egy opcionális csatoló telepíthető.

Másolási funkciók

Tétel		Leírás		
Másolási sebesség			Fekete-fehér másolás	Színes másolás
		A4	30 lap/perc	30 lap/perc
		Letter	32 lap/perc	32 lap/perc
		Legal	26 lap/perc	26 lap/perc
		B5	27 lap/perc	27 lap/perc
		A5	27 lap/perc	27 lap/perc
		A6	27 lap/perc	27 lap/perc
Első másolat elkészítési ideje (A4, üveglapra helyezve, kazettából adagolva)	**Fekete-fehér**	6,4 másodperc vagy kevesebb		
	Színes	7,8 másodperc vagy kevesebb		
Méretezési szintek		Kézi üzemmód: 25 - 400%, 1%-os lépésekben Automatikus üzemmód: Előre beállított méretezési arányok		
Folyamatos másolás		1 - 999 lap		
Felbontás		600 × 600 dpi		
Támogatott eredeti típusok		Papírlap, könyv, háromdimenziós tárgyak (eredeti maximális mérete: Legal/Folio)		
Eredetiadagoló rendszer		Rögzített		

Nyomtató funkciók

tétel		Leírás
Nyomtatási sebesség		Azonos a másolási sebességgel.
Első nyomtatás ideje (A4, kazettából)	**Fekete-fehér**	7,0 másodperc vagy kevesebb
	Szín	8,0 másodperc vagy kevesebb
Felbontás		600 x 600 dpi üzemmód, 9 600 dpi-nek megfelelő x 600 dpi
Operációs rendszer		Windows XP, Windows Server 2003, Windows Vista, Windows 7, Windows 8, Windows 8.1, Windows Server 2008/R2, Windows Server 2012/R2, Mac OS 10.5 vagy frissebb
Csatoló		USB-csatoló csatlakozója: 1 (nagysebességű USB) Hálózati csatoló: 1 (10 BASE-T/100 BASE-TX/1000 BASE-T) Opcionális csatoló (opció): 1 (IB-50/IB-51 felszereléséhez)
Oldalleírás nyelve		PRESCRIBE
Emuláció		PCL6 (PCL-XL, PCL5c), KPDL3 (PostScript3 kompatibilis), PDF, XPS, OpenXPS

Lapbeolvasó funkciók

Tétel	Leírás
Felbontás	600 dpi, 400 dpi, 300 dpi, 200×400 dpi, 200 dpi, 200×100 dpi
Fájlformátum	TIFF (MMR/JPEG tömörítés), JPEG, PDF (MMR/JPEG tömörítés), XPS, PDF/A, Nagy tömörítésű PDF, Titkosított PDF, OPEN XPS
Beolvasási sebesség[*1]	1-oldalas FF 40 kép/perc Színes 30 kép/perc 2-oldalas FF 17 kép/perc Színes 13 kép/perc (A4 fekvő, 300 dpi, képminőség: Szöveg/kép eredeti)
Csatoló	Ethernet (10 BASE-T/100 BASE-TX/1000 BASE-T), USB
Átviteli rendszer	SMB, SMTP, FTP, FTP over SSL, USB, TWAIN[*2], WIA[*3], WSD

*1 Dokumentumadagoló használata esetén (kivéve TWAIN és WIA beolvasás)
*2 Elérhető operációs rendszerek: Windows XP/Windows Vista/Windows Server 2003/Windows Server 2008/Windows Server 2008 R2/Windows 7/Windows 8/Windows 8.1/Windows Server 2012/Windows Server 2012 R2
*3 Elérhető operációs rendszerek: Windows Vista/Windows Server 2008/Windows Server 2008 R2/Windows 7/Windows 8/Windows 8.1/Windows Server 2012/Windows Server 2012 R2

Dokumentumadagoló

Tétel	Leírás
Támogatott eredeti típusok	Papírlapok
Papírméret	Maximálisan: Legal/Folio Minimálisan: Statement/A6
Papírsúlyok	egyoldalas: 50 – 120 g/m² kétoldalas: 50 – 120 g/m²
Betöltési kapacitás	75 lap (50 - 80 g/m²) maximum[*1]

*1 A dokumentumadagolóban látható felső magasságkorlátot jelző vonalig.

Papíradagoló (500 lap)

Tétel	Leírás
Papíradagolási módszer	Tapadás görgő adagoló (Lapok száma: 550, 64 g/m^2, 1 kazetta/ Lapok száma: 500, 80 g/m^2, 1 kazetta)
Papírméret	A4, A5, B5, A6, Letter, Legal, B6, Folio, 216 × 340 mm, Statement, Executive, Oficio II, 16K, B5 (ISO), Boríték #10, Boríték #9, Boríték #6 3/4, Monarch boríték, Boríték DL, Boríték C5, Youkei 4, Youkei 2, Egyéni (105 × 148 - 216 × 356 mm)
Támogatott papírok	Papírsúly: 60–220 g/m² Papírtípusok: Normál, Újrahasznosított, Speciális papír
Méretek **(szél. × mélys. × mag.)**	550 × 507 × 157 mm
Súly	9,5 kg vagy kevesebb

Papíradagoló (500 lap x 2)

Tétel	Leírás
Papíradagolási módszer	Tapadás görgő adagoló (Lapok száma: 550, 64 g/m^2, 2 kazetta/ Lapok száma: 500, 80 g/m^2, 2 kazetta)
Papírméret	A4, A5, B5, A6, Letter, Legal, B6, Folio, 216×340 mm, Statement, Executive, Oficio II, 16K, B5 (ISO), Borték #10, Borték #9, Borték #6 3/4, Monarch borték, Borték DL, Borték C5, youkei 4, youkei 2, Egyéni (105 x 148 - 216 x 356 mm)
Támogatott papírok	Papírsúly: 60 - 220 g/m^2 Papírtípusok: Normál, Újrahasznosított, Speciális papír
Méretek **(szél. × mélys. × mag.)**	550 × 507 × 343 mm
Súly	Körülbelül 18 kg

Papíradagoló (2 000 lap)

Tétel	Leírás
Papíradagolási módszer	Tapadás görgő adagoló (Lapok száma: 2 200, 64 g/m^2/ Lapok száma: 2 000, 80 g/m^2)
Papírméret	A4, Letter
Támogatott papírok	Papírsúly: 60 - 220 g/m^2 Papírtípusok: Normál, Újrahasznosított, Speciális papír
Méretek **(szél. × mélys. × mag.)**	550 × 507 × 343 mm
Súly	Körülbelül 20 kg

Belső finisher

Tétel		Leírás	
Tálcák száma		1 tálca	
Papírméret (80 g/m^2) Finisher tálca (tűzés nélkül)	**A tálca (Tűzés nélkül)**	Legal, Folio, 216 x 340 mm, Egyéni (70 x 298 - 210 x 1 020 mm): 250 lappal egyenértékű vagy 42 mm magas (Vastag: 20 lap (129 - 220 g/m^2)) A4, A5, B5, A6, Letter, B6, Statement, Executive, Oficio II, 16K, B5 (ISO), Hagaki (Cardstock), Oufukuhagaki (Return postcard), Boríték #10, Boríték #9, Boríték #6 3/4, Monarch boríték, Boríték DL, Boríték C5, youkei 4, youkei 2, Egyéni (70 x 148 - 210 x 297 mm): 300 lappal egyenértékű vagy 42 mm magas (Vastag: 20 lap (129 - 220 g/m^2))	
Tűzés	**Lapok száma**	Legal, Oficio II, 216 x 340 mm	30 lap (60–90 g/m^2) 20 lap (91–105 g/m^2) csak 2 borítólap (106 g/m^2 - 128 g/m^2)
		A4, B5, Letter, 16K	50 lap (60–90 g/m^2) 40 lap (91–105 g/m^2) csak 2 borítólap (106 g/m^2 - 128 g/m^2)
	Hordozótípusok	Sima, Újrahasznosított, Előlyukasztott, Előnyomott, Bond, Fejléces, Színes, Bevont, Vastag, Jó minőségű, Egyéni	
Méretek (szél. × mélys. × mag.) (a kézi adagolóval)		637 × 396 × 158 mm	
Súly		örülbelül 12 kg vagy kevesebb	

Postafiók

Jellemző	Leírás
Tálcák száma	6 tálca
Papírméret (80 g/m^2)	**1 (- 5). tálca** 216 x 340 mm, OficioII, Foolscap (8,5 x 13,5"), Legal, Folio: 50 lap A4, B5, A5, Letter, Executive, 16K, Statement: 100 lap **A tálca** 216 x 340 mm, OficioII, Foolscap (8,5 x 13,5"), Legal, Folio, Egyéni (70 x 298 - 210 x 1 220 mm): 250 lap A4, B5, A5, B6, A6, Letter, Executive, 16K, Statement, B5 (ISO), Hagaki (Cardstock), Oufukuhagaki (Válasz levelezőlap), Egyéni (70 x 148 - 210 x 297 mm): 500 lap
Méretek (szél. × mélys. × mag.)	414 × 360 × 760 mm
Súly	Körülbelül 8 kg

Feladatelválasztó

Jellemző	Leírás
Tálcák száma	1 tálca
Lapok max. száma	100 lap (80 g/m^2)
Papírméret	A4, A5, B5, A6, Letter, Legal, B6, Folio, 216 x 340 mm, Statement, Executive, Oficio II, 16K, B5 (ISO), Boríték #10, Boríték #9, Boríték #6 3/4, Monarch boríték, Boríték DL, Boríték C5, youkei 4, youkei 2, Hagaki (Karton), Oufukuhagaki (Válasz levelezőlap), Egyéni (70 x 148 - 210 x 1 220 mm)
Papírtípus	Papírsúly: 60 - 220 g/m^2 Papírtípusok: Normál, Újrahasznosított, Speciális papír
Méretek (szél. × mélys. × mag.)	360 × 319 × 154 mm
Súly	Körülbelül 0,4 kg

MEGJEGYZÉS

Az ajánlott papírtípusokkal kapcsolatban kérje a kereskedő vagy a szervizképviselet segítségét.

Tárgymutató

Számok

1. jobb oldali fedél 2-3
1. jobb oldali fedél karja 2-3
1. kazetta 2-2
3. kazetta 2-5
4. kazetta 2-5

A

A beolvasásra vonatkozó jogi korlátozások 1-6
A dátum és az idő beállítása 2-23
A használatra vonatkozó óvintézkedések 1-4
A használt festéktartály cseréje 7-7
A kézi adagoló támasztótálca része 2-3
A készülék részei 2-2
A készülékhez kapott útmutatók xiii
A másolásra vonatkozó jogi korlátozások 1-6
A papír betöltésével kapcsolatos óvintézkedések 3-2, 3-4
A tálca 2-5
A tonertartály cseréje 7-4
A számláló ellenőrzése 2-43
AirPrint 4-10
Alvási szabályok 2-27
Alvó üzemmód 2-26
Alvó szint 2-27
Apache License (Version 2.0) 1-10
Automatikus alvó üzemmód 2-27
Automatikus kétoldalas nyomtatás funkció 1-13
Az útmutató biztonsági irányelvei 1-2
Az útmutatóban használt jelölések xvi

B

Bejelentkezés 2-21
Bekapcsolás 2-9
Belső finisher 7-61
Belső tálca 2-2
Beolvasási felbontás 6-24
Bevitel
    Tárgy 6-24
Billentyűparancsok 5-13
    Billentyűparancsok szerkesztése és törlése 5-14
    Hozzáadás 5-13
Boríték köteg vezető 3-10

C

Célállomás
    Címjegyzék 5-28
Célhely
    Célhelyek megerősítési képernyője 5-33
    Ellenőrzés és szerkesztés 5-33
    Keresése 5-29
    Több küldése 5-25

Cs

Csatlakoztatás
    LAN-kábel 2-7
    Tápkábel 2-8
    USB-kábel 2-8
Csendes mód 6-21

D

Dokumentumadagoló 2-2
    A dokumentumadagoló által nem támogatott eredetik 5-3
    A dokumentumadagoló által támogatott eredetik 5-3
    A készülék részei 2-2
    Eredetik betöltése 5-3
Duplex 6-19
Duplex (2 oldalas eredeti) 6-22

E

EcoPrint 6-16
Egyszerű bejelentkezés 2-22
Elhasznált festéket tartalmazó tartály 2-4
Elülső fedél 2-2
Első másolat elkészítési ideje 8-7
Első nyomtatás ideje 8-7
E-mail küldése 5-18
E-mail tárgy/törzs 6-24
Embedded Web Server RX 2-44
Energiagazdálkodás 1-13
Energiatakarékosság-szabályozási funkció 1-13
Energy Star (ENERGY STAR®) Program 1-14
Enter gomb 2-19
Eredeti kimeneti tálcája 2-2
Eredeti mérete 6-9
Eredeti méretét jelző szegélylapok 2-2
Eredeti papírvezetői 2-2
Eredeti tájolása 6-11
Eredetik betöltése 5-2
    Eredetik betöltése a dokumentumadagolóba 5-3
    Eredetik elhelyezése az üveglapon 5-2
Eredetik tálcája 2-2
Eredetik ütközője 2-2
Erőforrás-megtakarítás - Papír 1-13

É

Érintőpanel 2-12

F

Fájl
    Formátum 6-23
    Különválasztás 6-24
Fájlformátum 6-23
Feladat szétválasztó tálca 2-5
Felbontás 6-24, 8-7
Felhasználói bejelentkezés felügyeletet
    Bejelentkezés 2-21, 2-22
Fényerő 6-14
Finisher tálca 2-5
Fogantyúk 2-2
Folytonos beolvasás 6-20
Főkapcsoló 2-2

G

Google Cloud Print 4-10

GPL/LGPL 1-8

Gy
Gyorsbeállítás varázsló 2-28

H
Hálózat
    Előkészítés 2-24
Hálózati csatoló 2-4, 2-6
Hibaelhárítás 7-13
Hibaüzenetek értelmezése 7-21
Hibák elhárítása 7-13

J
Jelölések 1-2
Jogi információk 1-7

K
Kalibrálás 7-39
Kapcsolódási mód 2-6
Karakterbevitel 8-4
Kazetta
    Papír betöltése 3-4
Kábelek 2-6
Kedvencek 5-8
    Előhívás 5-11
    Regisztrálás 5-9
    Szerkesztés és törlés 5-12
Kezdő
    Az asztal testreszabása 2-13
    Háttérkép 2-13
Kezdőképernyő 2-12
    Feladat képernyő testreszabása 2-13
Kezelőpanel 2-2
Képminőség 6-23
Kép-optimalizálás 6-15
Kézi adagoló tálca 2-2, 2-3
Kijelentkezés 2-22
Kikapcsolás 2-9
Kinyomtatott oldalak számlálása
    Számláló 2-43
Knopflerfish License 1-10
Környezet 1-3
Köteg szint beállító 3-11
Küldés 5-18
    Felkészülés dokumentum küldésére számítógépre 3-12
Küldés mappába (FTP) 5-18
Küldés mappába (SMB) 5-18
Különválasztás 6-24

L
LAN-kábel 2-6
    Csatlakoztatás 2-7
Lézeregység tisztítása 7-39

M
Másolás 5-15
Másolási sebesség 8-7
Megjegyzés 1-2
Monotype Imaging License Agreement 1-9
Mopria 4-10
Műszaki adatok 8-5
    Belső finisher 8-10
    Dokumentumadagoló 8-8
    Készülék 8-5
    Lapbeolvasó funkciók 8-8
    Másolási funkciók 8-7
    Nyomtató funkciók 8-7
    Papíradagoló (2000 lap) 8-9
    Papíradagoló (500 lap x 2) 8-9
    Papíradagoló (500 lap) (opcionális) 8-9
    Postafiók 8-10, 8-11

N
Nagy tömörítésű PDF 6-23
Nagyítás 6-17

Ny
Nyomtatás számítógépről 4-5
Nyomtatási beállítások 4-2, 4-9
Nyomtatási sebesség 8-7
Nyomtató
    Nyomtatási beállítások 4-2
Nyomtató illesztőprogram
    Súgó 4-4

O
Opcionális csatlakozó 2-4
Opció
    Áttekintés 8-2
OpenSSL License 1-8
Original SSLeay License 1-8

P
Papír
    A papír betöltésével kapcsolatos óvintézkedések 3-2, 3-4
    Borítékok betöltése 5-7
    Karton betöltése 5-7
    Papír betöltése 3-2
    Papír betöltése a kazettákba 3-4
    Papír betöltése a kézi adagolóba 3-9
    Papírméret és papírtípus 3-9
Papír kiválasztása 6-10
Papírelakadás 7-40
    1. kazetta 7-42
    2. kazetta 7-42
    3. kazetta (2000 lap x 1) 7-45, 7-56
    3. kazetta (500 lap x 2) 7-43
    4. kazetta (500 lap x 2) 7-47
    Áthidaló egység 7-56
    Belső finisher 7-58
    Dokumentumadagoló 7-59
    Kézi adagoló 7-49
    Papírelakadás helyének jelzése 7-40
    Postafiók 7-57

Papírhosszúság-vezető 2-3, 3-4
Papírrögzítő 3-10
Papírszélesség-beállító fül 2-3
Papírszélesség-vezető 2-3
Papírszélesség-vezetők 3-4
PDF/A 6-23
Postafiók 2-5
Product Library xiv

Q
Quick No. Search gomb 2-19

R
Rendezés/Leválogat. 6-11
Rendszeres karbantartás 7-2
    A tonertartály cseréje 7-4
    Használt festéktartály cseréje 7-7
Rendszermenü
    Gyorsbeállítás varázsló 2-28
    Kezdő 2-12

S
Súgó képernyő 2-20

Sz
Szín
    Kalibrálás 7-39
Színmélység 6-16

T
Tápkábel
    Csatlakoztatás 2-8
TCP/IP (IPv4)
    Beállítások 2-24
Telepítés
    Macintosh 2-38
    Szoftver 2-30
    Windows 2-31
Tisztítás 7-2
    Dokumentumadagoló 7-2
    Üvegcsík 7-3
    Üveglap 7-2
Tonertartály (Black) 2-4
Tonertartály (Cyan) 2-4
Tonertartály (Magenta) 2-4
Tonertartály (Yellow) 2-4
Több küldése 5-25
Törlés nyomtatás után 6-25
Tűzőkapocs elakadás 7-61
TWAIN
    A TWAIN illesztőprogram beállítása 2-40

U
USB-csatoló 2-6
USB-csatoló csatlakozója 2-4
USB-kábel
    Csatlakoztatás 2-8
USB-memória csatlakozója 2-2

Ü
Üres oldalak kihagyása 6-21
Üvegcsík 2-2
Üveglap 2-2

V
Vegyes méretű tűzés 6-13
Védjeggyel ellátott nevek 1-7

W
WIA
    A WIA illesztőprogram beállítása 2-42


QUALITY
CERTIFICATE
This machine has passed
all quality controls and
final inspection

TA Triumph-Adler GmbH
Betriebsstätte Norderstedt
Ohechaussee 235
22848 Norderstedt
Germany

Első kiadás 2015.11
2R4GEHU000